HOBD472D

Famille	Table de cuisson
Type d'encastrement	Semi-affleurant ou affleurant
Dimension	70 cm
Alimentation	Electrique
Type	Induction avec hotte intégrée
Filtration	A évacuation
Commandes électroniques	Oui
Code EAN	8017709321079
Classe d'efficacité énergétique	A++

Esthétique

Esthétique	Universel
Couleur	Noir
Finition	Verre
Matériau	Verre
Type de verre	Céramique
Bord de la vitre	Droit
Grilles	Emaillé
Type de commandes	Slider Compact Plus
Slider	Oui
Couleur des LED	Rouge
Position des commandes	Frontal
Couleur de la sérigraphie	Gris

Programmes / Fonctions

Nombre de foyers induction	4
Options de programmation de la durée	Arrêt automatique
Nombre de foyers avec booster	4
Nombre de zones flexibles	2
Touche principale on/off	Oui
Niveaux de puissance	9
Auto-Vent 2.0	Oui
Nombre total de foyers	4

Options

Option Multizone	Oui	**Mode puissance Eco**	Oui Avancé
Type de Zone Flexible	Multizone	**Puissance Eco - Palier**	2800, 3500, 4500, 7400 W
Encastrement	490x560 mm	**Mode Expo**	Oui
Maintien au chaud	Oui	**Verrouillage commandes / Sécurité enfant**	Oui
Minuterie fin de cuisson	4	**Option Bridge**	Oui
Option Pause	Oui	**Option Nettoyage**	Oui
Minuteur	1	**Quick start / Démarrage rapide**	Oui
Signal sonore fin de cuisson	Oui	**Sélection rapide des niveaux**	Oui
Indicateur temps résiduel	Oui		

Technologie

Avant gauche - Induction - Multizone - 2.1 kW - Booster 3 kW - 22.0x19.7 cm
Arrière gauche - Induction - Multizone - 2.1 kW - Booster 3 kW - 22.0x19.7 cm
Arrière droit - 2.1 kW - Booster 3 kW - 22.0x19.7 cm
Avant droit - 2.1 kW - Booster 3 kW - 22.0x19.7 cm
Multizone left - Booster 3.70 kW - 39.5x22.0 cm
Multizone right - Booster 3.70 kW - 39.5x22.0 cm

Adaptation automatique au diamètre des casseroles	Oui	**Auto-arrêt en cas de débordement**	Oui
Détection automatique du récipient	Oui	**Affichage chaleur résiduelle**	Oui
Détection automatique de la casserole et de la commande relative	Oui	**Protection pour mise en marche accidentelle**	Oui

Accessoires inclus

Autres accessoires	Kit d'extraction et de filtrage comprenant des tubes et un filtre à charbon

Raccordement électrique

Puissance nominale	7620 W	**Fréquence**	50/60 Hz
Intensité	32 A	**Longueur du câble d'alimentation**	120 cm
Tension	220-240 V	**Borne de raccordement**	6 pôles
Type de câble d'alimentation installé	Oui, mono et biphasé	**Type de prise**	No

Commandes (hotte)

Réglage commandes hotte	Commandes tactiles	**Afficheur**	Oui
Couleur des LED	Rouge		

Programmes / Fonctions (hotte)

Fonction départ différé	Oui	**Option de programmation du temps hotte**	Départ différé
Nombre de vitesses	9	**Autres options**	Kit de filtre inclus
Vitesse intensive	2	**Auto-Vent**	Oui
Autres fonctions	Autovent		

Caractéristiques techniques (hotte)

Puissance du moteur	220 W	**Filtres charbon fournis**	Oui régénérable
Nombre de filtres	1	**Témoin de remplacement des filtres**	Oui
Filtres anti-graisses	Aluminium		

Performance / Etiquette énergétique (hotte)

Efficacité fluidodynamique (FDE)	37.60	**Emission acoustique de l'air pondérée à la vitesse minimale (SPEmin)**	49 dBA
Classe d'efficacité fluidodynamique	A	**Emission acoustique de l'air pondérée à la vitesse maximale (SPEmax)**	65 dBA
Efficacité lumineuse (LE)	0.0 lux/W	**Emission acoustique de l'air pondérée à la vitesse intensive (SPEboost)**	71 dBA
Classe d'efficacité lumineuse	NA	**Facteur d'augmentation du temps (F)**	0.6
Efficacité de filtration des graisses (GFE)	75.1 %	**Indice d'efficacité énergétique**	32.9
Classe d'efficacité de filtration des graisses (GFEC)	C	**Débit d'air mesuré au point de rendement maximal**	326 m³/h
Débit d'air à la vitesse minimale	230 m³/h	**Pression d'air mesurée au point de rendement maximal (Pbep)**	548 Pa
Débit d'air à la vitesse maximale	500 m³/h	**Puissance électrique à l'entrée mesurée au point de rendement maximal**	132 W
Débit d'air en mode intensif ou "boost" (Qboost)	630 m³/h		

Niveau de bruit au réglage le plus élevé	65 dBA

Vitesse 1

Capacité d'aspiration (IEC 61591)	230 m³/h
Niveau sonore (IEC 60704-2-13)	49 dBA
Pression	280 Pa
Puissance	40 W

Vitesse 2

Capacité d'aspiration (IEC 61591)	270 m³/h
Niveau sonore (IEC 60704-2-13)	51 dBA
Pression	370 Pa
Puissance	50 W

Vitesse 3

Capacité d'aspiration (IEC 61591)	310 m³/h
Niveau sonore (IEC 60704-2-13)	55 dBA
Pression	500 Pa
Puissance	60 W

Vitesse 4

Capacité d'aspiration (IEC 61591)	350 m³/h
Niveau sonore (IEC 60704-2-13)	57 dBA
Pression	570 Pa
Puissance	75 W

Vitesse 5

Capacité d'aspiration (IEC 61591)	380 m³/h
Niveau sonore (IEC 60704-2-13)	60 dBA
Pression	580 Pa
Puissance	85 W

Vitesse 6

Capacité d'aspiration (IEC 61591)	415 m³/h
Niveau sonore (IEC 60704-2-13)	62 dBA
Pression	590 Pa
Puissance	100 W

Vitesse 7

Capacité d'aspiration (IEC 61591)	440 m³/h
Niveau sonore (IEC 60704-2-13)	63 dBA
Pression	600 Pa
Puissance	110 W

Vitesse 8

Capacité d'aspiration (IEC 61591)	470 m³/h
Niveau sonore (IEC 60704-2-13)	64 dBA
Pression	610 Pa
Puissance	115 W

Vitesse 9

Capacité d'aspiration (IEC 61591)	500 m³/h
Niveau sonore (IEC 60704-2-13)	65 dBA
Pression	620 Pa
Puissance	125 W

Vitesse intensive 2

Capacité d'aspiration (IEC 61591)	630 m³/h
Niveau sonore (IEC 60704-2-13)	71 dBA
Pression	630 Pa
Puissance	220 W

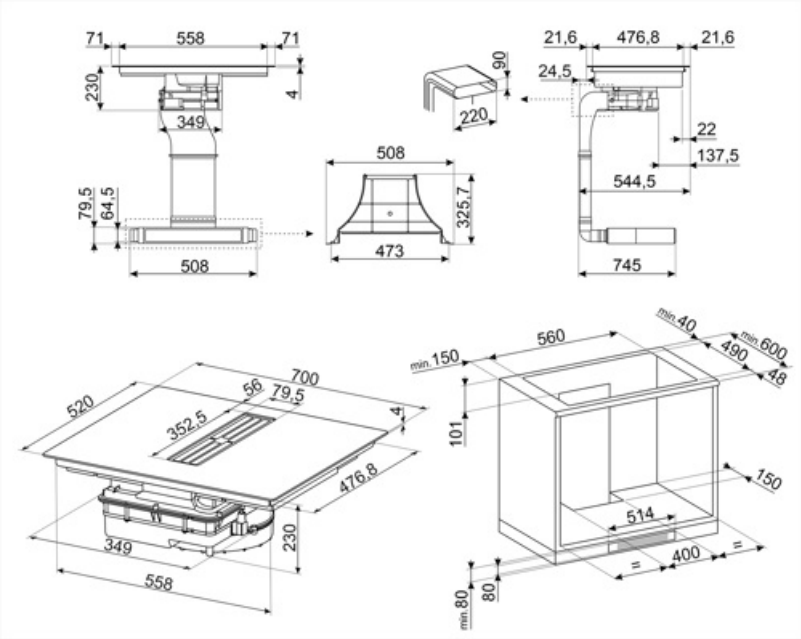

Accessoires Compatibles

CON60H

Connecteur plat pour tubes de 220*60 mm. Il permet de connecter plusieurs tubes du kit KITEHOBD4.

GRI60H

Rectangular Louvred grille, external size 246*80 mm and internal 226*60*50 mm

KITEHOBD4

Kit de filtrage (sortie latérale) en option pour Hobd : tube de 1,5 m et courbe

RED60H

Reducer from 90 to 60 mm suitable for rectangular tube of 220 mm. Size: 220x90x92 mm

TPKPLATE

Plaque universelle pour tables de cuisson gaz, induction, vitrocéramique et électrique. Surface antiadhésive idéale pour la cuisson du poisson, des œufs et des légumes. Dimensions : 410 X 240 mm.

FLTHOBD4S

Charcoal Anti Odour Filter regenerable as spare part suitable for HOBD472D

GRILLPLATE

Grille viande universel pour tables de cuisson gaz, induction, vitrocéramique et électrique. Surface antiadhésive idéale pour la cuisson de la viande, du fromage et des légumes. Dimensions : 410 x 240 mm.

KITF6HOBD

Kit de recyclage pour Hobd : tubes + filtre anti-odeur régénérable + grille en acier inox avec fixation magnétique (facile à retirer) qui s'adapte dans un plinthe de 6 cm minimum

TPK

Plaque teppan yaki en aluminium entourée en haut et en bas par une couche d'inox, à poser directement sur tables induction ou plan de cuisson des centres de cuisson induction. Dimensions : 325 x 265 x 20 mm (L x H x P sans poignées) 325 x 265 x 55 mm (L x H x P avec poignées)

Symbols glossary

La fonction Auto-Vent permet, via un système infrarouge intelligent, de faire fonctionner la hotte directement via la table de cuisson en ajustant automatiquement la vitesse d'aspiration de la hotte en fonction de la température et de la puissance sélectionnées sur la table de cuisson.

Verrouillage commandes : L'option verrouillage des commandes, présente sur différents types de produits, permet de verrouiller toutes les fonctions et programmes sélectionnés ainsi que les commandes, pour une sécurité totale, notamment en présence d'enfants.

La fonction de Maintien au chaud permet de garder les aliments cuits au chaud. Dans ce mode la zone de chauffage fonctionne à une capacité minimale pendant 120 minutes, puis s'éteint automatiquement.

Sécurité antidébordement : Le dispositif de sécurité anti-débordement spécial coupe la plaque de cuisson en cas de débordement de liquide.

Sélection rapide, avec une seule touche, la cuisson commence au plus haut niveau, puis se réduit automatiquement au fil du temps. Idéale pour les plats qui nécessitent une ébullition rapide puis une cuisson continue sans contrôle constant (par exemple, le bouillon de bœuf).

Indicateur de chaleur résiduelle : Après avoir éteint la zone de cuisson, l'indicateur de chaleur résiduelle indique si la zone est encore chaude, l'utilisant ainsi pour garder les aliments au chaud. Lorsque la température est tombée en dessous de 60°C, la lumière s'éteint.

Minuterie : La minuterie permet de programmer l'extinction des zones de cuisson après un temps de fonctionnement réglé, variant de 1 à 99 minutes. Une fois la période préréglée écoulée, la plaque s'éteint et un signal sonore est activé.

Détection automatique et permanente des casseroles

Puissance Eco : Possibilité de limiter la puissance maximale d'absorption de la table de cuisson.

Option Booster : Le booster permet aux plaques à induction et vitrocéramiques de fonctionner en puissance maximale, lorsqu'il est nécessaire de cuisiner des plats demandant une cuisson plus intense.

Slider : Les commandes par Slider, très intuitives et pratiques, permettent de régler le niveau de puissance en appuyant ou en faisant simplement glisser le bout des doigts.

Multizone : Avec l'option Multizone, la zone de cuisson peut être utilisée comme grande surface de cuisson ou divisée en deux zones distinctes. Chaque zone s'adapte automatiquement à la taille et à la position du conteneur et ne chauffe que la surface nécessaire, assurant la meilleure distribution de la chaleur et une efficacité maximale.

Option Pause

Accélérateur de chauffe : La touche accélérateur de chauffe augmente rapidement le niveau de puissance en fonction des réglages prédéfinis, permettant à l'élément chauffant de travailler au maximum jusqu'à ce que la température soit atteinte.

Temps écoulé : Cette fonction vous permet de contrôler le temps écoulé depuis le début d'un processus de cuisson.

Zone double

La fonction Auto-Vent permet, via un système Bluetooth intelligent, de faire fonctionner la hotte directement via la table de cuisson en ajustant automatiquement la vitesse d'aspiration de la hotte en fonction de la température et de la puissance sélectionnées sur la table de cuisson.

Effet fantôme rétro-éclairé pour le Slider compact

Benefit (TT)

Plaques de cuisson à induction

Cuisson rapide et contrôle précis de la température

Verre

Luminosité et élégance dans la cuisine : le verre dépoli confère à la surface un aspect raffiné et moderne qui met en valeur l'espace.

Céramique

Stabilité et design même jusqu'à 700°C : le matériau de la plaque de cuisson résiste aux températures élevées sans se déformer, conservant ainsi l'esthétique et la fonctionnalité même en cas d'utilisation intensive.

Surface émaillé

Résistance aux chocs assurée par des matériaux de qualité et un design durable, avec des surfaces lavables au lave-vaisselle et une qualité Made in Italy pour une praticité durable.

Accès immédiat aux fonctions via l'écran tactile, pour un contrôle simple et intuitif

Commandes en position frontale

Contrôle instantané et intuitif grâce aux commandes frontales, facilement accessibles pour une utilisation pratique.

Fonction Maintien au chaud

Des plats toujours servis à la bonne température, même après cuisson, grâce à la fonction Maintien au chaud

9 niveaux de puissance et fonction Boost pour des performances de cuisson optimales

MultiZone

Grande surface créée par la jonction de deux zones contiguës, parfaite pour les grands plats

Outre leur esthétique épurée et leur design contemporain, les plaques de cuisson à induction Smeg sont dotées de technologies innovantes. La fonction Multizone garantit une flexibilité d'utilisation maximale et des possibilités de cuisson infinies, en agrandissant la surface de cuisson pour s'adapter à la forme et à la taille des casseroles.

Détection automatique permanente du pot avec indication du contrôle associé

Activation automatique de la zone de cuisson appropriée avec Autopot Detection, reconnaissant la casserole sans intervention de l'utilisateur

Auto-vent 2.0

Plaque de cuisson et hotte connectées via Bluetooth pour un fonctionnement synchronisé et automatique

Plus de confort même après la cuisson : la fonction Delay éteint automatiquement la hotte après le temps défini, éliminant ainsi les odeurs et l'humidité