HOBD472D

משפחת מוצרים	כיריים
סוג התקנה	פרופיל נמוך במיוחד או צמוד
מידות	70 cm
אספקת חשמל	חשמלי
סוג	אינדוקציה עם קולט אדים משולב
הוצאה	הוצאה
בקרה אלקטרונית	כן
קוד EAN	8017709321079
קטגוריית יעילות אנרגטית (EEC)	A++

אסתטיקה

סדרה עיצובית	Universale
צבע	שחור
גימור	זכוכית
חומר	זכוכית
סוג זכוכית	קרמי
שפת זכוכית	שוליים ישרים
מעמדי מחבתות	שטוח מצופה אמייל
סוג הגדרת בקרות	סליידר קומפקטי פלוס
מחוון	כן
צבעי LED	אדום
מיקום כפתורי בקרה	קדמית
צבע הדפסת רשת	אפור

תוכניות / פונקציות

מספר אזורי בישול	4
מס' אזורי בישול אינדוקציה	4
אפשרויות הגדרת זמן	Spegnimento automatico
מס' אזורי בישול עם בוסטר	4
מס' אזורים גמישים	2
מתג הפעלה/כיבוי עיקרי	כן
רמות עוצמה	9
אוורור אוטו' 2.0	כן

smeg

אפשרויות

אופציית מולטיזון	כן	**מצב לצריכת חשמל מוגבלת**	Si Advance
סוג אזור גמיש	מולטיזון	**מצב לצריכת חשמל מוגבלת בוואט**	2800, 3500, 4500, 7400 W
שבלונה סטנדרטית	490x560 mm	**אפשרות הדגמה בחנות**	כן
פונקציה אוטומטית לשמירה על החום	כן	**נעילת בקרות / בטיחות ילדים**	כן
טיימר סוף בישול	4	**אפשרות גשר**	כן
אפשרות השהיה	כן	**אפשרות ניקוי**	כן
תזכורת דקות	1	**הפעלה מהירה**	כן
התרעה לסיום הבישול	כן	**בחירת רמה מהירה**	כן
מחוון זמן שנותר	כן		

מאפיינים טכניים

2.1 - קדמי-שמאלי - אינדוקציה – מולטיזון kW - Booster 3 kW - 22.0x19.7 cm
2.1 - אחורי-שמאלי - אינדוקציה – מולטיזון kW - Booster 3 kW - 22.0x19.7 cm
2.1 - אחורי-ימני kW - Booster 3 kW - 22.0x19.7 cm
2.1 - קדמי-ימני kW - Booster 3 kW - 22.0x19.7 cm
Multizone left - Booster 3.70 kW - 39.5x22.0 cm
Multizone right - Booster 3.70 kW - 39.5x22.0 cm

הגדרה אוטומטית בהתאם למידות המבחת	כן	**כיבוי אוטומטי בעת גלישה**	כן
זיהוי מחבת	כן	**מחוון חום שנותר**	כן
זיהוי סירים אוטומטי קבוע עם חיווי לבקרה יחסית	כן	**הגנה מפני הדלקה לא מכוונת**	כן

אביזרים כלולים

אביזרים אחרים	ערכת הוצאה וסינון כולל צינורות ומסנן פחם

חיבור חשמלי

(דירוג חיבור חשמלי (ואט	7620 W	**תדר (Hz)**	50/60 Hz
זרם	32 A	**אורך כבל חשמל**	120 cm
(מתח (וולט	220-240 V	**Terminal box**	6 poles
סוג כבל חשמל	אוניברסלית		

בקרות (קולט אדים)

הגדרת הבקרה של קולט האדים	קפסיטיבי למגע	**צג**	כן

צבע LED	Rosso

תוכניות / פונקציות (קולטי אדים)

מס' מהירויות	9	**הגדרת שעה לקולט האדים**	השהיה
מהירות אינטנסיבית	2	**אפשרויות אחרות**	ערכת פילטרים כלולה
פונקציות אחרות	אוורור אוטומטי	**אוורור אוטומטי**	כן

מאפיינים טכניים (קולט אדים)

הספק מנוע	220 W	**מסנני פחם כלולים**	כן, מתחדש
מס' מסננים	1	**מחוון החלפת מסנן**	כן
מסננים נגד שומן	Alluminio		

תווית חשמל / ביצועים (קולט אדים)

יעילות דינמית נוזלית (FDE)	37,60	**פליטת עוצמת צליל אקוסטית באוויר A בשקלול במהירות מרבית** (SPEmax)	65 dB(A)
קטגוריית יעילות דינמית נוזלית (FDEC)	A	**פליטת עוצמת צליל אקוסטית באוויר A בשקלול במהירות מואצת** (SPEboost)	71 dB(A)
יעילות תאורה (LE)	0,0 lux/W	**צריכת חשמל במצב כבוי** (Po)	0,49 W
קטגוריית יעילות תאורה (LEC)	NA	**מקדם הארכת זמן** (F)	0,6
יעילות סינון שומן (GFE)	75,1 %	**אינדקס יעילות אנרגטית**	32,9
קטגוריית יעילות סינון שומן (GFEC)	C	**קצב זרימת אוויר נמדד בנקודת היעילות הטובה ביותר** (Qbep)	326 m³/h
זרימת אוויר במהירות מינימלית (Qmin)	230 m³/h	**לחץ אוויר נמדד בנקודת היעילות הטובה ביותר** (Pbep)	548 Pa
זרימת אוויר במהירות מקסימלית (Qmax)	500 m³/h	**מבוא הספק חשמל נמדד בנקודת היעילות הטובה ביותר** (Wbep)	132 W
זרימת אוויר במהירות מואצת (Qboost)	630 m³/h	**רמת עוצמת צליל בהגדרה הגבוהה ביותר** (Lwa)	65 dB(A)
פליטת עוצמת צליל אקוסטית באוויר A בשקלול במהירות מינימלית (SPEmin)	49 dB(A)		

קולטי אדים

קצב הוצאה IEC 61591	230 m³/h
רמת רעש IEC 60704-2-13	49 dB(A)
לחץ	280 Pa
הספק	40 W

קולטי אדים

קצב הוצאה IEC 61591	270 m³/h
רמת רעש IEC 60704-2-13	51 dB(A)
לחץ	370 Pa
הספק	50 W

קולטי אדים

קצב הוצאה IEC 61591	310 m³/h
רמת רעש IEC 60704-2-13	55 dB(A)
לחץ	500 Pa
הספק	60 W

Gruppo specifico per sottofamiglia piani con cappa integrata

קצב הוצאה IEC 61591	380 m³/h
רמת רעש IEC 60704-2-13	60 dB(A)
לחץ	580 Pa
הספק	85 W

Gruppo specifico per sottofamiglia piani con cappa integrata

קצב הוצאה IEC 61591	440 m³/h
רמת רעש IEC 60704-2-13	63 dB(A)
לחץ	600 Pa
הספק	110 W

מהירות 9

קצב הוצאה IEC 61591	500 m³/h
רמת רעש IEC 60704-2-13	65 dB(A)
לחץ	620 Pa
הספק	125 W

קולטי אדים

קצב הוצאה IEC 61591	350 m³/h
רמת רעש IEC 60704-2-13	57 dB(A)
לחץ	570 Pa
הספק	75 W

Gruppo specifico per sottofamiglia piani con cappa integrata

קצב הוצאה IEC 61591	415 m³/h
רמת רעש IEC 60704-2-13	62 dB(A)
לחץ	590 Pa
הספק	100 W

Gruppo specifico per sottofamiglia piani con cappa integrata

קצב הוצאה IEC 61591	470 m³/h
רמת רעש IEC 60704-2-13	64 dB(A)
לחץ	610 Pa
הספק	115 W

Gruppo specifico per sottofamiglia piani con cappa integrata

קצב הוצאה IEC 61591	630 m³/h
רמת רעש IEC 60704-2-13	71 dB(A)
לחץ	630 Pa
הספק	220 W

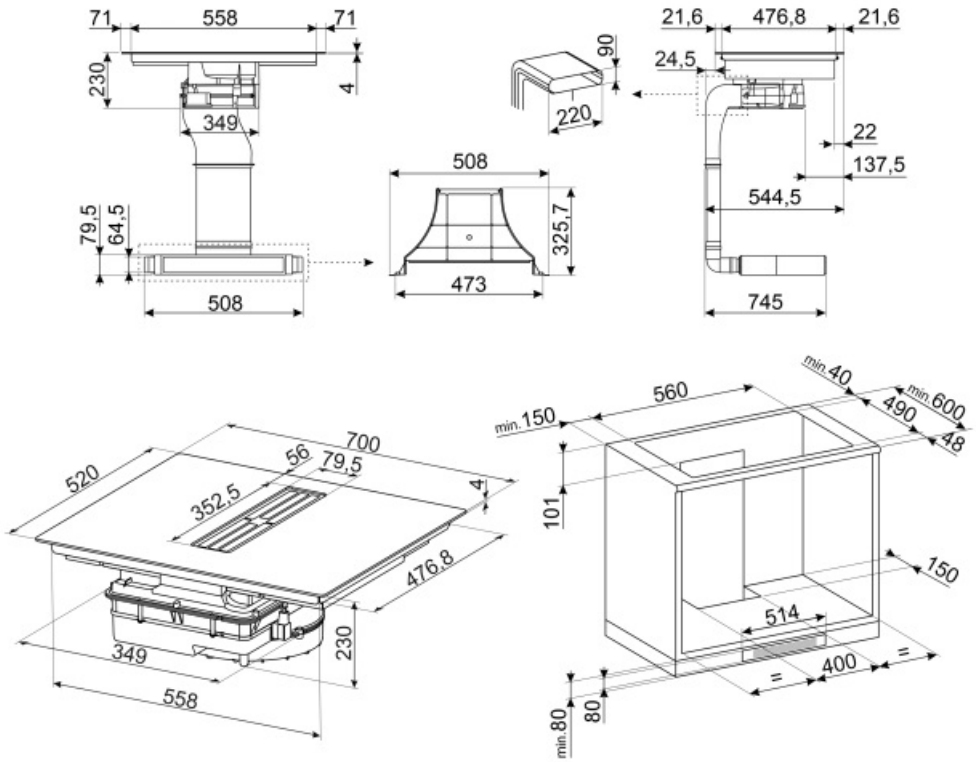
71
558
71
230
4
349
79,5
64,5
508
508
325,7
473
90
220
21,6
476,8
21,6
24,5
22
137,5
544,5
745
520
700
56
79,5
352,5
4
476,8
230
349
558
min.40
min.600
560
min.150
490
48
101
150
514
400
=
=
min.80
80

Not included accessories

KITF6HOBD

ערכת הזרמת אוויר לכיריים: צינורות + מסנן מתחדש נגד ריחות + רשת נירוסטה עם קיבוע מגנטי (קל להסרה) שמתאים לבסיס 6 ס"מ

FLTHOBD

מסנן קרמי מתחדש נגד ריחות כחלק חילוף מתאים לערכת הזרמת אוויר (אביזר של כיריים עם דגמי קולטי (KITF6HOBD HOBD682R-ו HOBD682D אדים משולבים

RED60H

Reducer from 90 to 60 mm

TPK

לוח גריל נירוסטה לבישול מנות טפנייקי

KITEHOBD4

ערכת סינון (פתח רוחבי) אופציונלית לכיריים: צינור 1.5 מ' ועיקול

GRILLPLATE

מחבת פסים אוניברסלית לכיריים אינדוקציה, גז, קרמיות וחשמליות. משטח נגד הידבקות מושלם לבישול בשר, גבינה וירקות. ממדים: 410 x 240 מ"מ.

CON60H

מחבר תעלה שטוחה לצינורות 220*60 מ"מ. מסייע לחבר צינורות נוספים על הערכה KITEHOBD4

GRI60H

Rectangular Louvred grille, external size 246*80 mm and internal 226*60*50 mm

TPKPLATE

פלטה אוניברסלית לכיריים אינדוקציה, גז, קרמיות וחשמליות. משטח נגד הידבקות מושלם לבישול דגים, ביצים וירקות. ממדים: 410 x 240 מ"מ.

FLTHOBD4S

מסנן פחם ניתן לרענון נגד ריחות כחלק חילוף מתאים ל-HOBD472D

Symbols glossary (TT)

זיהוי סירים אוטומטי קבוע	החיבור בין הכיריים וקולט האדים
מערכת אינפרה-אדום חכמה שמאפשרת לקולטי אדים ולכיריים שיש להם את התכונה הזו לעבוד יחדיו.	בוסטר הספק: מאפשר לאזור לעבוד בהספק מלא כשיש צורך בבישול אינטנסיבי.
נעילת ילדים: חלק מהדגמים מצוידים במתקן לנעילת התוכניות/מחזורים כך שלא ניתן לשנותם באקראי.	לוח הבקרה בהחלקה מאפשר לכוונן את ההספק פשוט על ידי העברת האצבע על מכשיר המגע.
פונקציה לשמירה על החום: הפונקציה לשמירה על החום שומרת על החום של המזון המבושל. במצב זה אזור החימום פועל בקיבולת מינימלית ל-120 דקות ולאחר מכן נכבה אוטומטית.	מולטיזון: מאפשר להשתמש במספר מחבתות בבת אחת, גדולות או קטנות, ומעניק חופש וגמישות רבים יותר במיקום המחבתות
הנה מפני מילוי יתר: ההגנה המיוחדת מפני מילוי יתר מכבה את התנור במקרה של גלישת נוזלים.	PAUSE_72dpi
בחירה מהירה, בישול בנגיעה אחת מתחיל ברמה הגבוהה ביותר, שמופחתת אוטומטית לאחר זמן מה. מושלמת למנות שזקוקות להרתחה מהירה ולאחר מכן (לבישול ללא בקרה רציפה (לדוגמה, ציר בקר.	פונקציה להתחלה מהירה: הגעה מהירה יותר לטמפרטורה שנבחרה. גוף החימום פועל בהספק המרבי עד להגעה לטמפרטורה הנכונה.
חיווי על חום שנותר: לאחר כיבוי הכיריים הקרמיות מזכוכית, מחוון החום שנותר מציד את אזורי הבישול שעדיין חמים. כשהטמפרטורה צונחת אל מתחת ל-60°C, המחוון נכבה.	זמן שחלף: הצגת משך השימוש באזור הבישול.
טיימר: כל הכיריים הקרמיות כוללות טיימר שמסיים את הבישול אוטומטית עם סיום הזמן שהוגדר.	TWIN_ZONE_72dpi
אפשרות להגדיר ספיגת הספק מרבית של הכיריים	סליידר קומפקטי בתאורה אחורית עם אפקט הצללה