HOBD472D2

Produktfamilie	Kochfeld
Einbau	C-Schliff, für aufliegende oder flächenbündige Montage
Abmessungen	70 cm
Energiequelle	Elektrisch
Typ der Heiztechnik	Induktion mit integriertem Muldenlüfter
Umluft/Abluftbetrieb	Abluftbetrieb
Elektronische Steuerung	Ja
EAN-Code	8017709341862
Energieeffizienzklasse (EElhood) (Skala von A+++ bis D)	A+

Ästhetik

Ästhetik	Neutral
Farbe	Schwarz
Oberfläche	Glas
Material	Glas
Glasart	Glaskeramik
Typ Glaskeramik	C-Schliff
Abstellroste	Edelstahl
Bedienung	Touch-Control, weiß hinterleuchtet
Slider-Bedienung	Ja
Slider-Bedienung	Rot
Position Bedienelemente	Frontal
Farbe des Siebdrucks	Grau

Programme / Funktionen

Anzahl Induktionskochzonen	4
Programmierung der Garzeit	Automatische Abschaltung nach Garzeitende
Anzahl der Kochzonen mit Booster	4
Anzahl der MultiZonen	2
EIN/AUS-Taste	Ja
Leistungsstufen	9
Anzahl der Kochzonen	4

Optionen

Funktion MultiZone	Ja
Flexible Kochzone	MultiZone
Ausschnittmass	490x560 mm
Funktion Warmhalte-Automatik	Ja
Timer mit Endabschaltung	4
Option Pause	Ja
Timer/Minutenzähler	1
Akustisches Signal bei Garzeitende	Ja
Restzeitanzeige	Ja
Eco-Logic - Reduzierung der Anschlussleistung	Ja
Reduzierte Leistungsstufen (W)	2800, 3500, 4500, 7400 W
Demo-Mode Showroom-Funktion	Ja
Tastensperre/Kindersicherung	Ja
Funktion TwinZone	Ja
Reinigungsfunktion	Ja
Schnellstart	Ja
Schnellauswahl der Leistungsstufen	Ja

Technische Eigenschaften

Vorne links - 2.10 kW - Booster 3.00 kW - 21.0X19.0 cm
Hinten links - 2.10 kW - Booster 3.00 kW - 21.0X19.0 cm
Hinten rechts - 2.10 kW - Booster 3.00 kW - 21.0X19.0 cm
Vorne rechts - 2.10 kW - Booster 3.00 kW - 21.0X19.0 cm
Multizone links - Booster 3.70 kW - 39.5x22.0 cm
Multizone rechts - Booster 3.70 kW - 39.5x22.0 cm

Automatische Anpassung des Topfdurchmessers	Ja
Automatische Topferkennung	Ja, min. Ø 9 cm
Automatische Erkennung der Topfposition mit Bedienfeldaktivierung	Ja
Überlaufschutz	Ja
Restwärmeanzeige	Ja
Einschaltschutz	Ja

Serienzubehör

Sonderzuberhör	Rückseitiger Kanal/Flansch und 2 regenerierbare Aktivkohlefilter im Lieferumgang enthalten

Elektrischer Anschluss

Elektrischer Gesamtanschlußwert	7620 W
Absicherung	33 A
Frequenz	50/60 Hz
Länge Netzkabel	120 cm
Anschlussleiste	6-polig

Spannung	220-240 V	**Netzstecker**	No
Spannung	380-415 V		
Typ des beigefügten Anschlusskabels	Ein- und zweiphasig		

Bedienung (Muldenlüfter)

Bedienung des Muldenlüfters	Touch-Bedienung	**Ausführung des Displays**	Ja
Farbe des Displays	Rot		

Programme / Funktionen (Muldenlüfter)

Lüfternachlauf-Funktion	Ja	**Timerfunktion des Muldenlüfters**	Zeitvorwahl
Anzahl der Leistungsstufen	8	**Weitere Funktionen**	Aktivkohlefilter inklusive
Intensive Geschwindigkeit	2	**Automatische Verbindung zwischen integrierter Dunstabzugshaube und Kochfeld**	Ja

Technische Daten (Muldenlüfter)

Maximaler Luftstrom (Qmax)	650 m³/h	**Fettfilter**	Edelstahl
Motorleistung	220 W	**Serienmäßiger Aktivkohlefilter**	Regenerierbar
Anzahl der Filter	1	**Filterwechselanzeige**	Ja

Leistung / Energielabel (Muldenlüfter)

Fluiddynamische Effizienz (FDEhood)	32,10	**A-bewertete Luftschallemission bei niedrigster Intensität (SPEmin)**	49 dBA
Klasse für die fluiddynamische Effizienz (FDEhood)	A	**A-bewertete Luftschallemission bei maximaler Intensität (SPEmax)**	68 dBA
Beleuchtungs-Effizienz (LE)	0,0 lux/W	**A-bewertete Luftschallemission bei Intensivstufe (Qboost)**	73 dBA
Beleuchtungseffizienzklasse (LEhood)	NA	**Zeitverlängerungsfaktor (f)**	0,8
Fettfiltabscheidegrad (GFEhood)	85,1 %	**Energieeffizienzindex (EElhood)**	44,2
Klasse für den Fettabscheidegrad (GFEhood)	B	**Gemessener Luftvolumenstrom im Bestpunkt (QBEP)**	320 m³/h
Luftstrom bei minimaler Geschwindigkeit (Qmin)	230 m³/h	**Gemessener Luftdruck im Bestpunkt (QBEP)**	502 Pa
Luftstrom bei maximaler Geschwindigkeit (Qmax)	500 m³/h		

Luftstrom auf Intensivstufe oder Schnelllaufstufe (Qboost)	630 m³/h
Gemessene elektrische Eingangsleistung im Bestpunkt (WBEP)	139 W
A-bewertete Luftschallemission bei höchster Einstellung (Lwa)	68 dBA

Leistungsstufe 1

Luftstrom (IEC 61591)	230 m³/h
A-bewertete Luftschallemissionen (IEC 60704-2-13)	49 dBA
Luftdruck	280 Pa
Max. Leistungsaufnahme	40 W

Leistungsstufe 2

Luftstrom (IEC 61591)	270 m³/h
A-bewertete Luftschallemissionen (IEC 60704-2-13)	51 dBA
Luftdruck	370 Pa
Max. Leistungsaufnahme	50 W

Leistungsstufe 3

Luftstrom (IEC 61591)	340 m³/h
A-bewertete Luftschallemissionen (IEC 60704-2-13)	51 dBA
Luftdruck	400 Pa
Max. Leistungsaufnahme	70 W

Leistungsstufe 4

Lufstrom (IEC 61591)	370 m³/h
A-bewertete Luftschallemissionen (IEC 60704-2-13)	60 dBA
Luftdruck	570 Pa
Max. Leistungsaufnahme	90 W

Leistungsstufe 5

Lufstrom (IEC 61591)	400 m³/h
A-bewertete Luftschallemissionen (IEC 60704-2-13)	62 dBA
Luftdruck	500 Pa
Max. Leistungsaufnahme	100 W

Leistungsstufe 6

Lufstrom (IEC 61591)	435 m³/h
A-bewertete Luftschallemissionen (IEC 60704-2-13)	63 dBA
Luftdruck	550 Pa
Max. Leistungsaufnahme	120 W

Leistungsstufe 7

Lufstrom (IEC 61591)	460 m³/h
A-bewertete Luftschallemissionen (IEC 60704-2-13)	65 dBA
Luftdruck	600 Pa
Max. Leistungsaufnahme	150 W

Leistungsstufe 8

Luftstrom (IEC 61591)	500 m³/h
A-bewertete Luftschallemissionen (IEC 60704-2-13)	68 dBA
Luftdruck	620 Pa
Max. Leistungsaufnahme	170 W

Intensiv

Luftrom (IEC 61591)	540 m³/h
A-bewertete Luftschallemissionen (IEC 60704-2-13)	70 dBA
Luftdruck	625 Pa
Max. Leistungsaufnahme	180 W

Leistungsstufe Intensiv 2

Luftrom (IEC 61591)	630 m³/h
A-bewertete Luftschallemissionen (IEC 60704-2-13)	73 dBA
Luftdruck	630 Pa
Max. Leistungsaufnahme	220 W

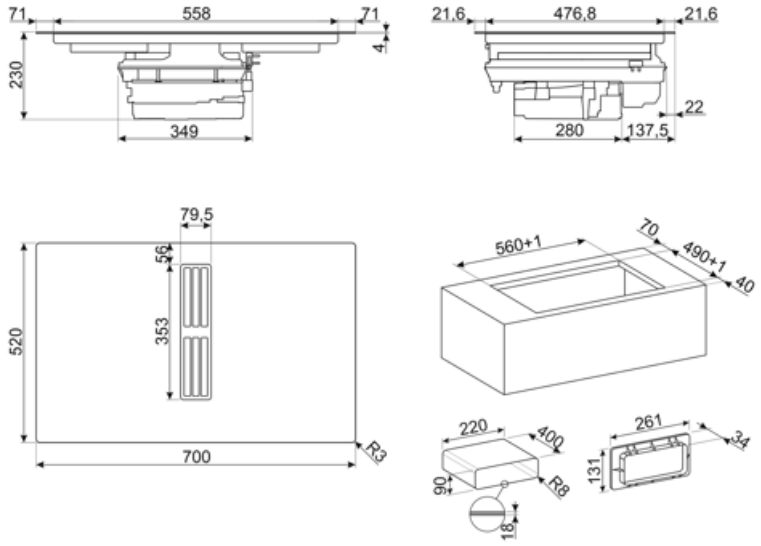

Kompatibel Zubehör

CON60H

Muffe für Flachkanal 226x60 mm für KITEHOBD4, geeignet für HOBD682D1, HOBD482D, HOBD472D

CON90H

CON90H - Muffe für Flachkanal der Kochfeldabzüge HOBD*2: Höhe 90 mm. Außenmaße: 227x94x63 mm, Innenmaße: 223x90x63 mm

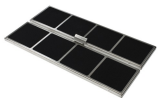

FLTHOBD2

FLTHOBD2 - Hochleistungs-Aktivkohlefilter für Kochfeldabzüge HOBD*2: 2 Aktivkohlefilter bis zu 8x regenerierbar, spülmaschinengeeignet, Trocknung im Backofen bei max. 70°C und 120 min.

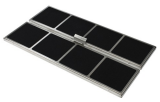

FLTSTDHOBD2

GRI60H

Rechteckige Kunststoff-Lüftungsabdeckung für Sockelleiste des Flachkanals 226x60 mm

GRILLPLATE

Universal Grillplatte für Induktions-, Gas-, Glaskeramik- und Elektro-Massekochfelder. Die antihaftbeschichtete Oberfläche ist ideal für die Zubereitung von Fleisch, Käse und Gemüse. Abmessungen: 410x240 mm.

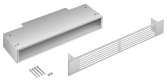

GRIX6H

GRIX6H – Lüftungsgitter aus Edelstahl für Sockelleiste der Kochfeldabzüge HOBD*2: Abmessungen 426x60 mm

KITDT50X10

KITDT50X10 - Klebeband für HOBD*2 - Einbausatz. 10 m Länge. 50 mm Breite.

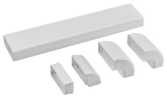

KITEHOBD10

KITEHOBD10 – Abluft-Kit für Kochfeldabzüge der Serie HOBD*2: Bestehend aus Flachkanälen und Bögen, Höhe 100 mm

KITEHOBD4

Filtersatz (seitlicher Abgang) optional für Hobd: Schlauch 1,5 mt und Bogen, Höhe 60 mm

KITREBFLOW

KITREBFLOW - Rechteckiges Gitter für die Lüftungsanlage, 290 x 160 mm. Rückzugsklappe zur Regulierung des Luftstroms aus der Küche. Kompatibel für HOBD*2-Modelle.

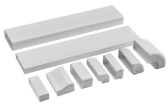

KITRHOBD6

KITRHOBD6 - Umluft-Kit für Kochfeldabzüge der Serie HOBD*2: Bestehend aus Flachkanälen und Bögen, vorgesehen für eine Sockelhöhe von min. 6 cm

KITSEBL

KITSEBL - Quadratisches Gitter, das in Lüftungsanlagen mit Rückschlagklappe zur Regulierung des Luftstroms in der Küche verwendet wird. Kompatibel für HOBD*2 Modelle

RED60H

Reduzierstück von 90 auf 60 mm geeignet für Rechteckrohr von 220 mm. Größe: 220x90x92 mm

TPK

Teppanyaki Edelstahl-Grillplatte, Aluminiumkern mit Edelstahlummantelung mit 10 Mal höherer Wärmeleitfähigkeit, geeignet für alle Gas, Glaskeramik und Induktions-Kochfelder

TPKPLATE

Universal Teppanyaki-Grillplatte für Induktions-, Gas-, Glaskeramik- und Elektro-Massekochfelder. Antihaftbeschichtete Oberfläche, ideal für die Zubereitung von Fisch, Eiern und Gemüse. Abmessungen: 410 x 240 mm.

Symbols glossary

Automatische Topferkennung: diese Sicherheitsfunktion erkennt permanent, ob sich auf dem Kochfeld ein Kochgeschirr mit magnetischem Topfboden befindet.

Kindersicherung: Eine Tastensperre, die einen ungewollten Zugriff auf die Funktionen verhindert.

Slider-Bedienung: mit dieser läßt sich die Leistung der jeweiligen Kochzonen sehr einfach durch seitliches wischen mit dem Finger auf dem Touch-Display regeln.

MultiZone: eine Brückenfunktion zweier Kochzonen über eine gemeinsame Regelung, geeignet für die Verwendung von größerem Kochgeschirr, wie auch Bräter.

Pause: dank dieser Funktion lassen sich alle Kochzonen kurzfristig auf min. Leistungsstufe reduzieren ohne dass Speisen überkochen oder anbrennen. Durch nochmalige Aktivierung der Taste, können die zuvor eingestellten Parameter bequem fortgesetzt werden.

Schnellstart: mit dieser Funktion läßt sich das Kochfeld schneller aktivieren, um den Garvorgang zu beschleunigen.

Gardauer: diese signalisiert, wie lange die jeweilige Kochzone bereits in Betrieb ist.

TwinZone: eine Brückenfunktion für die Kombination zweier Kochzonen über eine gemeinsame Regelung, geeignet für die Verwendung von größerem Kochgeschirr, wie auch Bräter.

ECO Logic: eine individuelle Leistungsbegrenzung in kW je nach Absicherung der örtlicher Elektroinstallation.

Power-Booster: mit dieser Funktion läßt sich ein sehr intensiver Garvorgang der jeweiligen Kochzone temporär aktivieren.

Evolution Slider, vollständig hinterleuchtet.

Warmhalten: mit dieser Funktion lassen sich fertig gegarte Speisen bequem warmhalten ohne dass diese anbrennen.

Überlaufschutz: diese Schutzeinrichtung schaltet das Kochfeld automatisch ab, wenn Flüssigkeiten überlaufen und auf das Touch-Display gelangen.

Schnellauswahl: mit einem Tastendruck beginnt das Kochen auf der höchsten Stufe und wird nach einiger Zeit automatisch reduziert. Ideal für Gerichte, die ein schnelles Ankochen und anschließendes Weitergaren ohne ständige Kontrolle erfordern

Restwärmeanzeige: Nach dem Ausschalten des Kochfeldes wird angezeigt, welche der Kochzonen noch heiß ist. Sinkt die Temperatur unter 60°C, erlischt die Anzeige.

Timer: um den Garvorgang nach einer voreingestellten Zeit automatisch zu beenden.

Min. Ø 9 cm des Kochgeschirrs.

Benefit (TT)

Induction hobs

Fast cooking and precise temperature control

Glass

Brightness and elegance in the kitchen: the acid-etched glass gives the surface a refined, modern look that enhances the space.

Ceramic

Stability and design even up to 700°C: the cooktop material resists high temperatures without deforming, maintaining aesthetics and functionality even with intensive use.

Stainless steel

Strong and easy to maintain every day: doesn't break if dropped, resists rust, easy to clean with detergents, and doesn't absorb liquids or odors.

Evo Slider controls visible only when in use: an elegant touch that disappears after cooking, for a clean aesthetic

Control knob position frontal

Instant and intuitive control thanks to front controls, easily accessible for practical use.

Keep Warm function

Dishes always served at the right temperature, even after cooking, thanks to the Keep Warm function

Nine power levels and Boost function for optimal cooking performance

MultiZone

Large surface created by joining two contiguous zones, perfect for large dishes

In addition to their sleek aesthetics and contemporary design, Smeg induction hobs are equipped with innovative technologies. The Multizone function guarantees maximum flexibility in the use of the hob and endless cooking possibilities, expanding the cooking area to suit the shape and size of different pans

Anti-grease filters

Easy cleaning thanks to durable stainless steel grease filters

Permanent Automatic Pot Detection with indication of the relative control

Automatic activation of the correct cooking zone with Autopot Detection, recognizing the pot without user intervention

Automatic connection between integrated hood and hob

Automatic hood adjustment based on cooktop power for always-adequate extraction

Greater comfort even after cooking: the Delay function automatically turns off the hood after the set time, removing odors and humidity