# HOBD472D2

| | |
|---|---|
| **Οικογένεια προϊόντων** | Εστία |
| **ΤΥΠΟΣ ΕΝΤΟΙΧΙΣΜΟΥ** | Εξαιρετικά χαμηλό προφίλ ή επίπεδα με τον πάγκο |
| **Διαστάσεις** | 70 cm |
| **Παροχή ενέργειας** | Ηλεκτρική |
| **ΤΥΠΟΣ** | Επαγωγική με ενσωματωμένο απορροφητήρα |
| **Τύπος απορρόφησης** | Με εξαγωγή |
| **Ηλεκτρονικός έλεγχος λειτουργίας** | Ναι |
| **Κωδικός** EAN | 8017709341862 |
| **Κλάση ενεργειακής απόδοσης** (EEC) | A+ |

## ΑΙΣΘΗΤΙΚΗ

| | |
|---|---|
| **Αισθητική** | Universal |
| **Χρωμα** | Μαύρο |
| **Φινίρισμα** | Γυαλί |
| **Υλικό** | Γυαλί |
| **Τύπος γυαλιού** | Κεραμική |
| **Άκρο κρυστάλλου** | Κάθετο |
| **Βάσεις σκευών** | Ανοξείδωτο ατσάλι |
| **Τύπος χειριστηρίων** | EVO Slider |
| **Μπάρα επιλογών** | Ναι |
| **Χρώμα** LED | Κόκκινο |
| **Θέση χειριστηρίων** | Μπροστά |
| **Λογότυπος** | Μεταξοτυπία |
| **Χρώμα μεταξοτυπίας** | Γκρι |

## Προγράμματα/Λειτουργίες

| | |
|---|---|
| **Αριθμός επαγωγικών ζωνών μαγειρέματος** | 4 |
| **Επιλογές ρύθμισης χρόνου** | Αυτόματη απενεργοποίηση |
| **Αριθμός ζωνών μαγειρέματος με** booster | 4 |
| **Αριθμός ζωνών** Multizone | 2 |
| **Κύριος διακόπτης** on/off | Ναι |
| **Επίπεδα ισχύος** | 9 |
| **Συνολικός αριθμός ζωνών μαγειρέματος** | 4 |

smeg

## ΕΠΙΛΟΓΕΣ

| | |
|---|---|
| **Επιλογή Multizone** | Ναι |
| **Τύπος ευέλικτης ζώνης** | Multizone |
| **ΔΙΑΣΤΑΣΕΙΣ ΟΠΗΣ** | 490x560 mm |
| **Αυτόματη λειτουργία Keep Warm** | Ναι |
| **Χρονοδιακόπτης λήξης μαγειρέματος** | 4 |
| **Επιλογή παύσης** | Ναι |
| **Υπενθύμιση χρόνου** | 1 |
| **Ειδοποίηση λήξης μαγειρέματος** | Ναι |
| **Ένδειξη υπολειπόμενου χρόνου** | Ναι |
| **Λειτουργία Περιορισμού Ισχύος** | Ναι Advance |
| **Λειτουργία Περιορισμού Ισχύος σε W** | 2800, 3500, 4500, 7400 W |
| **Επιλογή επίδειξης εκθεσιακού χώρου** | Ναι |
| **Κλείδωμα ελέγχου/Ασφάλεια παιδιών** | Ναι |
| **Επιλογή συνδυασμένης λειτουργίας ζωνών** | Ναι |
| **Επιλογή καθαρισμού** | Ναι |
| **Γρήγορη εκκίνηση** | Ναι |
| **Ταχεία επιλογή επιπέδου ισχύος** | Ναι |

## ΤΕΧΝΙΚΑ ΧΑΡΑΚΤΗΡΙΣΤΙΚΑ

Εμπρός αριστερά - 2.10 kW - Booster 3.00 kW - 21.0X19.0 cm
Πίσω αριστερά - 2.10 kW - Booster 3.00 kW - 21.0X19.0 cm
Πίσω δεξιά - 2.10 kW - Booster 3.00 kW - 21.0X19.0 cm
Εμπρός δεξιά - 2.10 kW - Booster 3.00 kW - 21.0X19.0 cm
Multizone left - Booster 3.70 kW - 39.5x22.0 cm
Multizone right - Booster 3.70 kW - 39.5x22.0 cm

| | |
|---|---|
| **Αυτόματη ρύθμιση βάσει της διαμέτρου του σκεύους** | Ναι |
| **Ανίχνευση σκεύους** | Ναι, τουλάχιστον 9 cm |
| **Μόνιμη αυτόματη ανίχνευση σκεύους με ένδειξη** | Ναι |
| **Αυτόματη απενεργοποίηση σε περίπτωση υπερχείλισης** | Ναι |
| **Ένδειξη εναπομένουσας θερμότητας** | Ναι |
| **Προστασία από τυχαία εκκίνηση** | Ναι |

## ΠΕΡΙΛΑΜΒΑΝΟΜΕΝΑ ΑΞΕΣΟΥΑΡ

| | |
|---|---|
| **Άλλα εξαρτήματα** | Περιλαμβάνεται κιτ φιλτραρίσματος και ανανεώσιμο φίλτρο άνθρακα |

## ΗΛΕΚΤΡΙΚΗ ΣΥΝΔΕΣΗ

| | |
|---|---|
| **Ονομαστική ισχύς ηλεκτρικής σύνδεσης (W)** | 7620 W |
| **Ένταση ρεύματος** | 33 A |
| **Τάση (V)** | 220-240 V |
| **Συχνότητα (Hz)** | 50/60 Hz |
| **Μήκος καλωδίου τροφοδοσίας** | 120 cm |
| **Terminal box** | 6 poles |

| | | | |
|---|---|---|---|
| **Τάση 2 (V)** | 380-415 V | **Φις** | Όχι |
| **Τύπος παρεχόμενου καλωδίου** | Ναι, μονή και διπλή φάση | | |

## Χειριστήρια (απορροφητήρας)

| | | | |
|---|---|---|---|
| **Χειρισμός απορροφητήρα** | Αισθητήρες αφής | **Οθόνη** | Ναι |
| **Χρώμα led** | Κόκκινο | | |

## Προγράμματα / Λειτουργίες (απορροφητήρας)

| | | | |
|---|---|---|---|
| **Λειτουργία καθυστέρησης** | Ναι | **Ρύθμιση χρόνου απορρόφησης** | Καθυστέρηση |
| **Αριθμός ταχυτήτων** | 8 | **Άλλες επιλογές** | Περιλαμβάνεται κιτ φίλτρου |
| **Εντατική ταχύτητα** | 2 | **Αυτόματος εξαερισμός** | Ναι |

## Τεχνικά χαρακτηριστικά (απορροφητήρας)

| | | | |
|---|---|---|---|
| **Μέγιστη χωρητικότητα ελεύθερης εξόδου** | 650 m³/h | **Φίλτρα συγκράτησης λίπους** | Ανοξείδωτο ατσάλι |
| **Ισχύς μοτέρ** | 220 W | **Περιλαμβάνονται φίλτρα άνθρακα** | ΝΑΙ, αναγεννήσιμο |
| **Αριθμός φίλτρων** | 1 | **Ένδειξη αντικατάστασης φίλτρου** | Ναι |

## ΣΗΜΑΝΣΗ ΑΠΟΔΟΣΗΣ / ΕΝΕΡΓΕΙΑΣ

| | | | |
|---|---|---|---|
| **Δυναμική Απόδοση Ρεύματος Αέρα** (FDE) | 32,10 | **Εκπομπή θορύβου με στάθμιση A στον αέρα στις ελάχιστες στροφές** (SPEmin) | 49 dBA |
| **Κλάση απόδοσης δυναμικής ρευμάτων αέρος** (FDEC) | A | **Εκπομπή θορύβου με στάθμιση A στον αέρα στις μέγιστες στροφές** (SPEmax) | 68 dBA |
| **Απόδοση φωτισμού** (LE) | 0,0 lux/W | **Εκπομπή θορύβου με στάθμιση A στον αέρα στην εντατική λειτουργία** (SPEboost) | 73 dBA |
| **Κατηγορία απόδοσης φωτισμού** (LEC) | NA | **Συντελεστής αύξησης χρόνου** (F) | 0,8 |
| **Απόδοση φιλτραρίσματος λίπους** (GFE) | 85,1 % | **Δείκτης ενεργειακής απόδοσης** | 44,2 |
| **Κατηγορία απόδοσης φιλτραρίσματος λίπους** (GFEC) | B | **Μετρημένος ρυθμός ροής αέρα στο σημείο βέλτιστης απόδοσης** (Qbep) | 320 m³/h |
| **Ροή αέρα στις ελάχιστες στροφές** (Qmin) | 230 m³/h | **Μετρημένη πίεση αέρα στο σημείο βέλτιστης απόδοσης** (Pbep) | 502 Pa |
| **Ροή αέρα στις μέγιστες στροφές** (Qmax) | 500 m³/h | | |
| **Ροή αέρα στην εντατική λειτουργία** (Qboost) | 630 m³/h | | |

| | |
|---|---|
| **Μετρημένη ηλεκτρική ισχύς εισόδου στο σημείο βέλτιστης απόδοσης (Wbep)** | 139 W |
| **Επίπεδο θορύβου στην υψηλότερη ρύθμιση (Lwa)** | 68 dBA |

## ΤΑΧΥΤΗΤΑ 1

| | |
|---|---|
| **Ρυθμός εξαγωγής** IEC 61591 | 230 m³/h |
| **Επίπεδο θορύβου** IEC 60704-2-13 | 49 dBA |
| **Πίεση** | 280 Pa |
| **Ισχύς** | 40 W |

## ΤΑΧΥΤΗΤΑ 2

| | |
|---|---|
| **Ρυθμός εξαγωγής** IEC 61591 | 270 m³/h |
| **Επίπεδο θορύβου** IEC 60704-2-13 | 51 dBA |
| **Πίεση** | 370 Pa |
| **Ισχύς** | 50 W |

## ΤΑΧΥΤΗΤΑ 3

| | |
|---|---|
| **Ρυθμός εξαγωγής** IEC 61591 | 340 m³/h |
| **Επίπεδο θορύβου** IEC 60704-2-13 | 51 dBA |
| **Πίεση** | 400 Pa |
| **Ισχύς** | 70 W |

## Ταχύτητα 4

| | |
|---|---|
| **Ρυθμός εξαγωγής** IEC 61591 | 370 m³/h |
| **Επίπεδο θορύβου** IEC 60704-2-13 | 60 dBA |
| **Πίεση** | 570 Pa |
| **Ισχύς** | 90 W |

## ΤΑΧΥΤΗΤΑ 5

| | |
|---|---|
| **Ρυθμός εξαγωγής** IEC 61591 | 400 m³/h |
| **Επίπεδο θορύβου** IEC 60704-2-13 | 62 dBA |
| **Πίεση** | 500 Pa |
| **Ισχύς** | 100 W |

## ΤΑΧΥΤΗΤΑ 6

| | |
|---|---|
| **Ρυθμός εξαγωγής** IEC 61591 | 435 m³/h |
| **Επίπεδο θορύβου** IEC 60704-2-13 | 63 dBA |
| **Πίεση** | 550 Pa |
| **Ισχύς** | 120 W |

## ΤΑΧΥΤΗΤΑ 7

| | |
|---|---|
| **Ρυθμός εξαγωγής** IEC 61591 | 460 m³/h |
| **Επίπεδο θορύβου** IEC 60704-2-13 | 65 dBA |
| **Πίεση** | 600 Pa |
| **Ισχύς** | 150 W |

## ΤΑΧΥΤΗΤΑ 8

| | |
|---|---|
| **Ρυθμός εξαγωγής** IEC 61591 | 500 m³/h |
| **Επίπεδο θορύβου** IEC 60704-2-13 | 68 dBA |
| **Πίεση** | 620 Pa |
| **Ισχύς** | 170 W |

## ΕΝΤΑΤΙΚΗ ΤΑΧΥΤΗΤΑ

| | |
|---|---|
| **Ρυθμός εξαγωγής** (IEC 61591) | 540 m³/h |
| **Επίπεδο θορύβου** IEC 60704-2-13 | 70 dBA |
| **Πίεση** | 625 Pa |
| **Ισχύς** | 180 W |

## ΕΝΤΑΤΙΚΗ ΤΑΧΥΤΗΤΑ 2

| | |
|---|---|
| **Ρυθμός εξαγωγής** IEC 61591 | 630 m³/h |
| **Επίπεδο θορύβου** IEC 60704-2-13 | 73 dBA |
| **Πίεση** | 630 Pa |
| **Ισχύς** | 220 W |

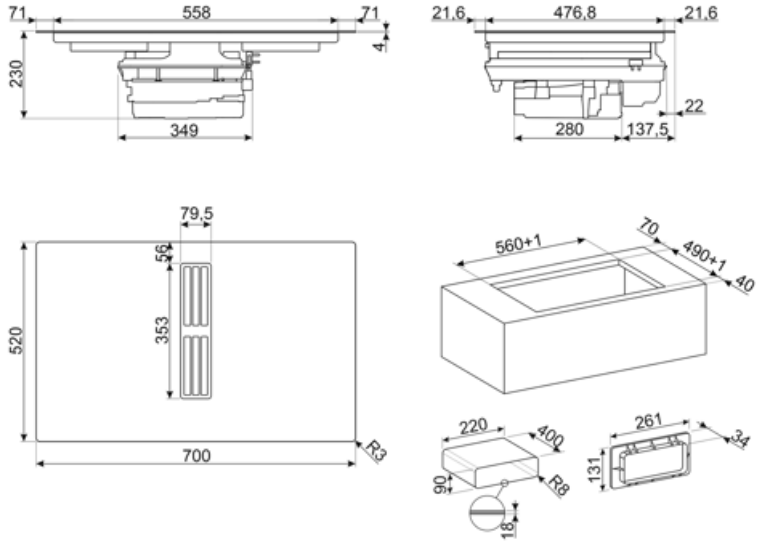

## Compatible Accessories

**CON60H**

Επίπεδος σύνδεσμος αγωγού για σωλήνες 220*60 mm. Βοηθάει στην σύνδεση περισσότερων σωλήνων του κιτ KITEHOBD4

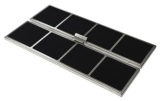

**FLTHOBD2**

2 φίλτρα άνθρακα υψηλής απόδοσης που μπορούν να αναγεννηθούν έως και 8 φορές, πλένοντάς τα στο πλυντήριο πιάτων και στεγνώνοντάς τα στους 70° στο φούρνο για 120 λεπτά το πολύ

**GRI60H**

Rectangular Louvred grille, external size 246*80 mm and internal 226*60*50 mm

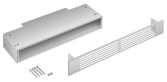

**GRIX6H**

Γρίλια εξαερισμού από ανοξείδωτο χάλυβα, μέγεθος 426*60 mm.

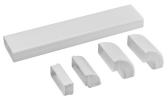

**KITEHOBD10**

Κιτ αγωγού για HOBD*2 με σωλήνες και καμπύλη ύψους 10 mm.

**CON90H**

Σύνδεσμος για ορθογώνιους σωλήνες ύψους 90 mm. Μέγεθος εξωτερικά 227*94*63 mm, εσωτερικά 223*90*63 mm

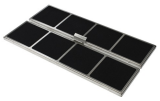

**FLTSTDHOBD2**

Anti Odour Filter not regenerable as spare part, suitable for recirculation mode.

**GRILLPLATE**

Universal επιφάνεια ψησίματος για εστίες επαγωγικές, αερίου, κεραμικές και ηλεκτρικές. Αντικολλητική επιφάνεια ιδανική για το ψήσιμο κρέατος, τυριών και λαχανικών. Διαστάσεις: 410 x 240cm

**KITDT50X10**

ταινία για το κιτ εγκατάστασης του HOBD*2. Μήκος 10 m. Πλάτος 50 mm.

**KITEHOBD4**

Κιτ φιλτραρίσματος (πλευρική έξοδος) προαιρετικό για απορροφητήρα: σωλήνας 1,5 mt και καμπύλη

**KITREBFLOW**

Ορθογώνιο πλέγμα που χρησιμοποιείται στο σύστημα εξαερισμού, 290 x 160 mm. Φραγή για τη ρύθμιση της ροής του αέρα από την κουζίνα. Συμβατό για μοντέλα HOBD*2.

**KITSEBL**

Τετράγωνο πλέγμα που χρησιμοποιείται στο σύστημα εξαερισμού με φραγή για τη ρύθμιση της ροής του αέρα από την κουζίνα. Συμβατό για μοντέλα HOBD*2.

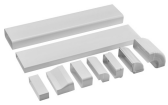

**KITRHOBD6**

Κιτ συναρμολόγησης για εγκατάσταση με ανακυκλοφορία: σωλήνες και καμπύλες που προορίζονται για σύνδεση σε βάση με ελάχιστο ύψος 6 εκ. Διατίθεται για τη σειρά HOBD*2.

**RED60H**

Reducer from 90 to 60 mm suitable for rectangular tube of 220 mm. Size: 220x90x92 mm

## TPKPLATE

Universal επιφάνεια ψησίματος για εστίες επαγωγικές, αερίου, κεραμικές και ηλεκτρικές εστίες. Αντικολλητική επιφάνεια ιδανική για το ψήσιμο ψαριών, αυγών και λαχανικών. Διαστάσεις: 410 X 240 mm.

## Symbols glossary

Power Booster: η επιλογή επιτρέπει στη ζώνη να λειτουργεί σε πλήρη ισχύ όταν απαιτείται πολύ έντονο μαγείρεμα.

Ο πίνακας ελέγχου ρυθμιστικών σας επιτρέπει να ρυθμίσετε την ισχύ απλά περνώντας το δάχτυλό σας κατά μήκος της συσκευής αφής.

Πολλαπλές ζώνες: επιτρέπει τη χρήση πολλών τηγανιών ταυτόχρονα, μεγάλων ή μικρών, προσφέροντας ελευθερία τοποθέτησης και μεγαλύτερη ευελιξία

PAUSE_72dpi

Λειτουργία γρήγορης εκκίνησης: η επιλεγμένη θερμοκρασία επιτυγχάνεται γρηγορότερα. Το θερμαντικό στοιχείο λειτουργεί στη μέγιστη ισχύ μέχρι να επιτευχθεί η σωστή θερμοκρασία.

Χρόνος που έχει παρέλθει: δείχνει πόσο καιρό χρησιμοποιείται η ζώνη μαγειρέματος.

TWIN_ZONE_72dpi

Ανίχνευση ελάχιστης διαμέτρου δοχείου 9 cm

Evolution Slider απόλυτο εφέ ghost με οπίσθιο φωτισμό

Παιδική ασφάλεια: ορισμένα μοντέλα είναι εξοπλισμένα με συσκευή για το κλείδωμα του προγράμματος/κύκλου έτσι ώστε να μην μπορεί να αλλάξει κατά λάθος.

Λειτουργία Keep Warm: Η λειτουργία διατήρησης ζεστού διατηρεί το μαγειρεμένο φαγητό ζεστό. Σε αυτή τη λειτουργία η ζώνη θέρμανσης λειτουργεί με ελάχιστη ισχύ για 120 λεπτά και στη συνέχεια απενεργοποιείται αυτόματα.

Προστασία υπερπλήρωσης: Η ειδική προστασία υπερπλήρωσης κλείνει την θερμάστρα εάν υπάρξει υπερχείλιση υγρών.

Γρήγορη επιλογή, με ένα άγγιγμα το μαγείρεμα αρχίζει στο υψηλότερο επίπεδο, στη συνέχεια μειώνεται αυτόματα μετά το χρόνο. Ιδανικό για πιάτα που απαιτούν γρήγορο βρασμό και στη συνέχεια συνεχές μαγείρεμα χωρίς συνεχή έλεγχο (π.χ. ζωμός βοδινού).

Ένδειξη υπολειπόμενης θερμότητας: Μετά την απενεργοποίηση της κεραμικής εστίας, ο δείκτης υπολειπόμενης θερμότητας δείχνει ποια από τις ζώνες θέρμανσης παραμένει ζεστή. Όταν η θερμοκρασία πέσει κάτω από τους 60 ° C, ο δείκτης σβήνει.

Χρονόμετρο: Όλες οι κεραμικές εστίες διαθέτουν χρονοδιακόπτη που τερματίζει αυτόματα το μαγείρεμα μετά από προκαθορισμένο χρόνο.

Μόνιμη αυτόματη ανίχνευση pot

Δυνατότητα ρύθμισης της μέγιστης απορρόφησης ισχύος της εστίας