HOBD472D2

Οικογένεια προϊόντων	Εστία
ΤΥΠΟΣ ΕΝΤΟΙΧΙΣΜΟΥ	Εξαιρετικά χαμηλό προφίλ ή επίπεδα με τον πάγκο
Διαστάσεις	70 cm
Παροχή ενέργειας	Ηλεκτρική
ΤΥΠΟΣ	Επαγωγική με ενσωματωμένο απορροφητήρα
Τύπος απορρόφησης	Με εξαγωγή
Ηλεκτρονικός έλεγχος λειτουργίας	Ναι
Κωδικός EAN	8017709341862
Κλάση ενεργειακής απόδοσης (EEC)	A+



ΑΙΣΘΗΤΙΚΗ

Αισθητική	Classic
Χρωμα	Μαύρο
Φινίρισμα	Γυαλί
Υλικό	Γυαλί
Τύπος γυαλιού	Κεραμική
Άκρο κρυστάλλου	Κάθετο
Βάσεις σκευών	Ανοξείδωτο ατσάλι
Τύπος χειριστηρίων	EVO Slider
Μπάρα επιλογών	Ναι
Χρώμα LED	Κόκκινο
Θέση χειριστηρίων	Μπροστά
Λογότυπος	Μεταξοτυπία
Χρώμα μεταξοτυπίας	Γκρι

Προγράμματα/Λειτουργίες

Αριθμός επαγωγικών ζωνών μαγειρέματος	4
Επιλογές ρύθμισης χρόνου	Αυτόματη απενεργοποίηση
Αριθμός ζωνών μαγειρέματος με booster	4
Αριθμός ζωνών Multizone	2
Κύριος διακόπτης on/off	Ναι
Επίπεδα ισχύος	9
Συνολικός αριθμός ζωνών μαγειρέματος	4

ΕΠΙΛΟΓΕΣ



Επιλογή Multizone	Ναι
Τύπος ευέλικτης ζώνης	Multizone
ΔΙΑΣΤΑΣΕΙΣ ΟΠΗΣ	490x560 mm
Αυτόματη λειτουργία Keep Warm	Ναι
Χρονοδιακόπτης λήξης μαγειρέματος	4
Επιλογή παύσης	Ναι
Υπενθύμιση χρόνου	1
Ειδοποίηση λήξης μαγειρέματος	Ναι
Ένδειξη υπολειπόμενου χρόνου	Ναι
Λειτουργία Περιορισμού Ισχύος	Ναι Advance
Λειτουργία Περιορισμού Ισχύος σε W	2800, 3500, 4500, 7400 W
Επιλογή επίδειξης εκθεσιακού χώρου	Ναι
Κλείδωμα ελέγχου/Ασφάλεια παιδιών	Ναι
Επιλογή συνδυασμένης λειτουργίας ζωνών	Ναι
Επιλογή καθαρισμού	Ναι
Γρήγορη εκκίνηση	Ναι
Ταχεία επιλογή επιπέδου ισχύος	Ναι

ΤΕΧΝΙΚΑ ΧΑΡΑΚΤΗΡΙΣΤΙΚΑ



Εμπρός αριστερά - 2.10 kW - Booster 3.00 kW - 21.0X19.0 cm
Πίσω αριστερά - 2.10 kW - Booster 3.00 kW - 21.0X19.0 cm
Πίσω δεξιά - 2.10 kW - Booster 3.00 kW - 21.0X19.0 cm
Εμπρός δεξιά - 2.10 kW - Booster 3.00 kW - 21.0X19.0 cm
Multizone left - Booster 3.70 kW - 39.5x22.0 cm
Multizone right - Booster 3.70 kW - 39.5x22.0 cm

Αυτόματη ρύθμιση βάσει της διαμέτρου του σκεύους	Ναι
Ανίχνευση σκεύους	Ναι, τουλάχιστον 9 cm
Μόνιμη αυτόματη ανίχνευση σκεύους με ένδειξη	Ναι
Αυτόματη απενεργοποίηση σε περίπτωση υπερχείλισης	Ναι
Ένδειξη εναπομένουσας θερμότητας	Ναι
Προστασία από τυχαία εκκίνηση	Ναι

ΠΕΡΙΛΑΜΒΑΝΟΜΕΝΑ ΑΞΕΣΟΥΑΡ

Άλλα εξαρτήματα	Περιλαμβάνεται κιτ φιλτραρίσματος και ανανεώσιμο φίλτρο άνθρακα

ΗΛΕΚΤΡΙΚΗ ΣΥΝΔΕΣΗ

Ονομαστική ισχύς ηλεκτρικής σύνδεσης (W)	7620 W
Ένταση ρεύματος	33 A
Τάση (V)	220-240 V
Συχνότητα (Hz)	50/60 Hz
Μήκος καλωδίου τροφοδοσίας	120 cm
Terminal box	6 poles

Τάση 2 (V)	380-415 V	**Φις**	Όχι
Τύπος παρεχόμενου καλωδίου	Ναι, μονή και διπλή φάση		

Χειριστήρια (απορροφητήρας)

Χειρισμός απορροφητήρα	Αισθητήρες αφής	**Οθόνη**	Ναι
Χρώμα led	Κόκκινο		

Προγράμματα / Λειτουργίες (απορροφητήρας)

Λειτουργία καθυστέρησης	Ναι	**Ρύθμιση χρόνου απορρόφησης**	Καθυστέρηση
Αριθμός ταχυτήτων	8	**Άλλες επιλογές**	Περιλαμβάνεται κιτ φίλτρου
Εντατική ταχύτητα	2	**Αυτόματος εξαερισμός**	Ναι

Τεχνικά χαρακτηριστικά (απορροφητήρας)

Μέγιστη χωρητικότητα ελεύθερης εξόδου	650 m³/h	**Φίλτρα συγκράτησης λίπους**	Ανοξείδωτο ατσάλι
Ισχύς μοτέρ	220 W	**Περιλαμβάνονται φίλτρα άνθρακα**	ΝΑΙ, αναγεννήσιμο
Αριθμός φίλτρων	1	**Ένδειξη αντικατάστασης φίλτρου**	Ναι

ΣΗΜΑΝΣΗ ΑΠΟΔΟΣΗΣ / ΕΝΕΡΓΕΙΑΣ

Δυναμική Απόδοση Ρεύματος Αέρα (FDE)	32,10	**Εκπομπή θορύβου με στάθμιση A στον αέρα στις ελάχιστες στροφές (SPEmin)**	49 dBA
Κλάση απόδοσης δυναμικής ρευμάτων αέρος (FDEC)	A	**Εκπομπή θορύβου με στάθμιση A στον αέρα στις μέγιστες στροφές (SPEmax)**	68 dBA
Απόδοση φωτισμού (LE)	0,0 lux/W	**Εκπομπή θορύβου με στάθμιση A στον αέρα στην εντατική λειτουργία (SPEboost)**	73 dBA
Κατηγορία απόδοσης φωτισμού (LEC)	NA	**Συντελεστής αύξησης χρόνου (F)**	0,8
Απόδοση φιλτραρίσματος λίπους (GFE)	85,1 %	**Δείκτης ενεργειακής απόδοσης**	44,2
Κατηγορία απόδοσης φιλτραρίσματος λίπους (GFEC)	B	**Μετρημένος ρυθμός ροής αέρα στο σημείο βέλτιστης απόδοσης (Qbep)**	320 m³/h
Ροή αέρα στις ελάχιστες στροφές (Qmin)	230 m³/h	**Μετρημένη πίεση αέρα στο σημείο βέλτιστης απόδοσης (Pbep)**	502 Pa
Ροή αέρα στις μέγιστες στροφές (Qmax)	500 m³/h		
Ροή αέρα στην εντατική λειτουργία (Qboost)	630 m³/h		

Μετρημένη ηλεκτρική ισχύς εισόδου στο σημείο βέλτιστης απόδοσης (Wbep)	139 W
Επίπεδο θορύβου στην υψηλότερη ρύθμιση (Lwa)	68 dBA

ΤΑΧΥΤΗΤΑ 1

Ρυθμός εξαγωγής IEC 61591	230 m³/h
Επίπεδο θορύβου IEC 60704-2-13	49 dBA
Πίεση	280 Pa
Ισχύς	40 W

ΤΑΧΥΤΗΤΑ 2

Ρυθμός εξαγωγής IEC 61591	270 m³/h
Επίπεδο θορύβου IEC 60704-2-13	51 dBA
Πίεση	370 Pa
Ισχύς	50 W

ΤΑΧΥΤΗΤΑ 3

Ρυθμός εξαγωγής IEC 61591	340 m³/h
Επίπεδο θορύβου IEC 60704-2-13	51 dBA
Πίεση	400 Pa
Ισχύς	70 W

Ταχύτητα 4

Ρυθμός εξαγωγής IEC 61591	370 m³/h
Επίπεδο θορύβου IEC 60704-2-13	60 dBA
Πίεση	570 Pa
Ισχύς	90 W

ΤΑΧΥΤΗΤΑ 5

Ρυθμός εξαγωγής IEC 61591	400 m³/h
Επίπεδο θορύβου IEC 60704-2-13	62 dBA
Πίεση	500 Pa
Ισχύς	100 W

ΤΑΧΥΤΗΤΑ 6

Ρυθμός εξαγωγής IEC 61591	435 m³/h
Επίπεδο θορύβου IEC 60704-2-13	63 dBA
Πίεση	550 Pa
Ισχύς	120 W

ΤΑΧΥΤΗΤΑ 7

Ρυθμός εξαγωγής IEC 61591	460 m³/h
Επίπεδο θορύβου IEC 60704-2-13	65 dBA
Πίεση	600 Pa
Ισχύς	150 W

ΤΑΧΥΤΗΤΑ 8

Ρυθμός εξαγωγής IEC 61591	500 m³/h
Επίπεδο θορύβου IEC 60704-2-13	68 dBA
Πίεση	620 Pa
Ισχύς	170 W

ΕΝΤΑΤΙΚΗ ΤΑΧΥΤΗΤΑ

Ρυθμός εξαγωγής (IEC 61591)	540 m³/h
Επίπεδο θορύβου IEC 60704-2-13	70 dBA
Πίεση	625 Pa
Ισχύς	180 W

ΕΝΤΑΤΙΚΗ ΤΑΧΥΤΗΤΑ 2

Ρυθμός εξαγωγής IEC 61591	630 m³/h
Επίπεδο θορύβου IEC 60704-2-13	73 dBA
Πίεση	630 Pa
Ισχύς	220 W

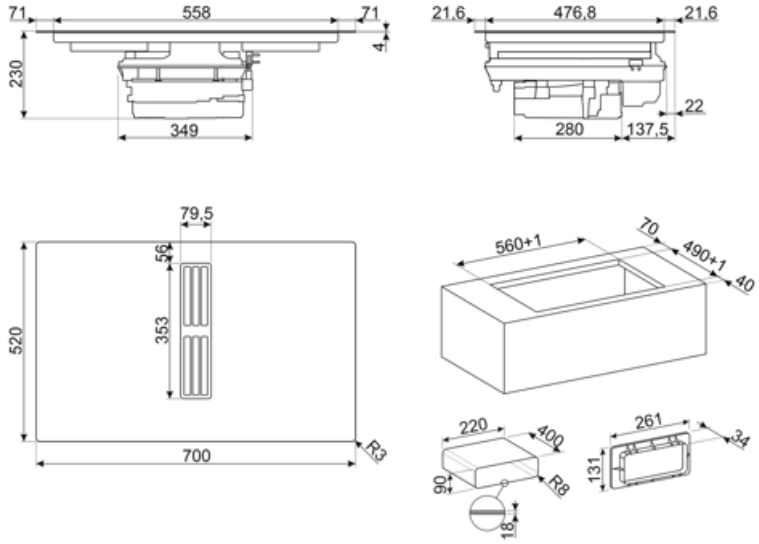

Compatible Accessories



CON60H

Επίπεδος σύνδεσμος αγωγού για σωλήνες 220*60 mm. Βοηθάει στην σύνδεση περισσότερων σωλήνων του κιτ KITEHOBD4

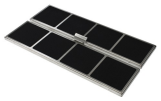

FLTHOBD2

2 φίλτρα άνθρακα υψηλής απόδοσης που μπορούν να αναγεννηθούν έως και 8 φορές, πλένοντάς τα στο πλυντήριο πιάτων και στεγνώνοντάς τα στους 70° στο φούρνο για 120 λεπτά το πολύ



GRI60H

Rectangular Louvred grille, external size 246*80 mm and internal 226*60*50 mm

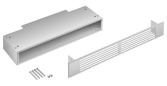

GRIX6H

Γρίλια εξαερισμού από ανοξείδωτο χάλυβα, μέγεθος 426*60 mm.

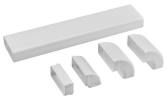

KITEHOBD10

Κιτ αγωγού για HOBD*2 με σωλήνες και καμπύλη ύψους 10 mm.



CON90H

Σύνδεσμος για ορθογώνιους σωλήνες ύψους 90 mm. Μέγεθος εξωτερικά 227*94*63 mm, εσωτερικά 223*90*63 mm

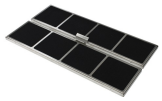

FLTSTDHOBD2

Anti Odour Filter not regenerable as spare part, suitable for recirculation mode.



GRILLPLATE

Universal επιφάνεια ψησίματος για εστίες επαγωγικές, αερίου, κεραμικές και ηλεκτρικές. Αντικολλητική επιφάνεια ιδανική για το ψήσιμο κρέατος, τυριών και λαχανικών. Διαστάσεις: 410 x 240cm



KITDT50X10

ταινία για το κιτ εγκατάστασης του HOBD*2. Μήκος 10 m. Πλάτος 50 mm.



KITEHOBD4

Κιτ φιλτραρίσματος (πλευρική έξοδος) προαιρετικό για απορροφητήρα: σωλήνας 1,5 mt και καμπύλη



KITREBFLOW

Ορθογώνιο πλέγμα που χρησιμοποιείται στο σύστημα εξαερισμού, 290 x 160 mm. Φραγή για τη ρύθμιση της ροής του αέρα από την κουζίνα. Συμβατό για μοντέλα HOBD*2.



KITSEBL

Τετράγωνο πλέγμα που χρησιμοποιείται στο σύστημα εξαερισμού με φραγή για τη ρύθμιση της ροής του αέρα από την κουζίνα. Συμβατό για μοντέλα HOBD*2.

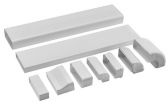

KITRHOBD6

Κιτ συναρμολόγησης για εγκατάσταση με ανακυκλοφορία: σωλήνες και καμπύλες που προορίζονται για σύνδεση σε βάση με ελάχιστο ύψος 6 εκ. Διατίθεται για τη σειρά HOBD*2.



RED60H

Reducer from 90 to 60 mm suitable for rectangular tube of 220 mm. Size: 220x90x92 mm

TPKPLATE



Universal επιφάνεια ψησίματος για εστίες επαγωγικές, αερίου, κεραμικές και ηλεκτρικές εστίες. Αντικολλητική επιφάνεια ιδανική για το ψήσιμο ψαριών, αυγών και λαχανικών. Διαστάσεις: 410 X 240 mm.

Symbols glossary



Μόνιμη αυτόματη ανίχνευση pot



Παιδική ασφάλεια: ορισμένα μοντέλα είναι εξοπλισμένα με συσκευή για το κλείδωμα του προγράμματος/κύκλου έτσι ώστε να μην μπορεί να αλλάξει κατά λάθος.



Ο πίνακας ελέγχου ρυθμιστικών σας επιτρέπει να ρυθμίσετε την ισχύ απλά περνώντας το δάχτυλό σας κατά μήκος της συσκευής αφής.



Πολλαπλές ζώνες: επιτρέπει τη χρήση πολλών τηγανιών ταυτόχρονα, μεγάλων ή μικρών, προσφέροντας ελευθερία τοποθέτησης και μεγαλύτερη ευελιξία



Ανίχνευση ελάχιστης διαμέτρου δοχείου 9 cm



Δυνατότητα ρύθμισης της μέγιστης απορρόφησης ισχύος της εστίας



Λειτουργία γρήγορης εκκίνησης: η επιλεγμένη θερμοκρασία επιτυγχάνεται γρηγορότερα. Το θερμαντικό στοιχείο λειτουργεί στη μέγιστη ισχύ μέχρι να επιτευχθεί η σωστή θερμοκρασία.



Χρόνος που έχει παρέλθει: δείχνει πόσο καιρό χρησιμοποιείται η ζώνη μαγειρέματος.



TWIN_ZONE_72dpi



Power Booster: η επιλογή επιτρέπει στη ζώνη να λειτουργεί σε πλήρη ισχύ όταν απαιτείται πολύ έντονο μαγείρεμα.



Evolution Slider απόλυτο εφέ ghost με οπίσθιο φωτισμό



Λειτουργία Keep Warm: Η λειτουργία διατήρησης ζεστού διατηρεί το μαγειρεμένο φαγητό ζεστό. Σε αυτή τη λειτουργία η ζώνη θέρμανσης λειτουργεί με ελάχιστη ισχύ για 120 λεπτά και στη συνέχεια απενεργοποιείται αυτόματα.



Προστασία υπερπλήρωσης: Η ειδική προστασία υπερπλήρωσης κλείνει την θερμάστρα εάν υπάρξει υπερχείλιση υγρών.



PAUSE_72dpi



Γρήγορη επιλογή, με ένα άγγιγμα το μαγείρεμα αρχίζει στο υψηλότερο επίπεδο, στη συνέχεια μειώνεται αυτόματα μετά το χρόνο. Ιδανικό για πιάτα που απαιτούν γρήγορο βρασμό και στη συνέχεια συνεχές μαγείρεμα χωρίς συνεχή έλεγχο (π.χ. ζωμός βοδινού).



Ένδειξη υπολειπόμενης θερμότητας: Μετά την απενεργοποίηση της κεραμικής εστίας, ο δείκτης υπολειπόμενης θερμότητας δείχνει ποια από τις ζώνες θέρμανσης παραμένει ζεστή. Όταν η θερμοκρασία πέσει κάτω από τους 60 ° C, ο δείκτης σβήνει.



Χρονόμετρο: Όλες οι κεραμικές εστίες διαθέτουν χρονοδιακόπτη που τερματίζει αυτόματα το μαγείρεμα μετά από προκαθορισμένο χρόνο.