HOBD472D2

Familia	Encimera de cocción
Instalación	Perfil semifilo o enrasada
Dimensión	70 cm
Alimentación	Eléctrico
Tipología	Inducción con campana integrada
Filtración	Extracción
Control electrónico	Sí
Código EAN	8017709341862
Clase eficiencia energética (EEC)	A+



Estética

Estética	Clásica
Color	Negro
Acabado	Vidrio
Material	Vidrio
Tipo de vidrio	Cerámico
Borde de vidrio	Borde recto
Rejillas	Acero inoxidable
Tipo de regulación mandos	EVO Slider
Regulación mandos Slider	Sí
Tipo de regulación mandos	Rojo
Posición mandos	Frontal
Logo	Serigrafiado
Color de la serigrafía	Gris

Programas/Funciones

Número de zonas de cocción por inducción	4
Opciones de programación tiempo	Apagado automático
Número de zonas de cocción con booster	4
Número de zonas flexibles	2
Tecla principal on/off	Sí
Niveles de potencia	9
Número total de zonas de cocción	4

Opciones



Opción Multizone	Sí
Tipo de zona flexible	MultiZona
Hueco estándar	490x560 mm
Mantenimiento del calor	Sí
Temporizador fin de cocción	4
Opción paro	Sí
Cuentaminutos	1
Alarma acústica de fin de cocción	Sí
Visualización del tiempo restante	Sí
Opción de limitador de potencia	Si Advance
Opción de limitador de potencia - Step	2800, 3500, 4500, 7400 W
Opción Show Room Demo	Sí
Opción de bloqueo botones/seguridad para niños	Sí
Opción doble zona	Sí
Opción Limpieza	Sí
Inicio rápido	Sí
Selección rápida de niveles	Sí

Características técnicas



Anterior izquierda - 2.10 kW - Booster 3.00 kW - 21.0X19.0 cm
Posterior izquierda - 2.10 kW - Booster 3.00 kW - 21.0X19.0 cm
Posterior derecha - 2.10 kW - Booster 3.00 kW - 21.0X19.0 cm
Anterior derecha - 2.10 kW - Booster 3.00 kW - 21.0X19.0 cm
Multizone left - Booster 3.70 kW - 39.5x22.0 cm
Multizone right - Booster 3.70 kW - 39.5x22.0 cm

Adaptación automática al diámetro de la olla	Sí
Sensor de presencia de ollas	Sí, min 9 cm
Detección automática permanente de ollas con indicación del control relativo.	Sí
Detención automática en caso de desbordamiento	Sí
Indicador de calor residual	Sí
Protección contra encendido accidental	Sí

Equipo accesorios incluidos

Otros accesorios	Kit de filtrado y filtro de carbón regenerable incluidos

Conexión eléctrica

Datos nominales de conexión eléctrica	7620 W
Corriente	33 A
Tensión (V)	220-240 V
Frecuencia (Hz)	50/60 Hz
Largo del cable de alimentación	120 cm
Bornera	6 polos

Tensión 2 (V)	380-415 V	**Enchufe**	No
Type of electric cable supplied	Sí, monofásico y bifásico		

Controles (Campana)

Tipo de regulación campana	Touch capacitivo	**Pantalla**	Sí
Color Led	Rojo		

Programas / Funciones (Campana)

Función Delay	Sí	**Ajuste del tiempo de la campana**	Inicio retardado
N.° de velocidades	8		
Velocidad intensiva	2	**Otras opciones**	Kit de filtro incluido
		Auto-Vent	Sí

Características Técnicas (Campana)

Capacidad máxima de aspiración en modalidad libre (P0)	650 m³/h	**Filtros antigrasa**	Inox
		Filtros carbón de serie	Sí, regenerable
Potencia motor	220 W	**Indicador cambio de filtros**	Sí
N° de Filtros	1		

Rendimiento / Etiqueta Energética (Campana)

Eficiencia Fluidodinámica (FDE)	32,10	**Emisiones sonoras en el aire ponderadas por el valor A en su ajuste mínimo de utilización normal:(SPEmin)**	49 dBA
Clase de eficiencia fluido dinámico (FDEC)	A		
Clase de eficiencia de iluminación (LE)	0,0 lux/W	**Emisiones sonoras en el aire ponderadas por el valor A en su ajuste máximo de utilización normal: (SPEmax)**	68 dBA
Eficiencia de iluminación (LEC)	NA		
Eficiencia de filtrado de grasa (GFE)	85,1 %	**Emisiones sonoras en el aire ponderadas por el valor A en posición ultrarrápida o reforzada: (SPEboost)**	73 dBA
Clase de eficiencia de filtrado de grasa (GFEC)	B		
Flujo de aire a la velocidad mínima (Qmin)	230 m³/h	**Factor aumento de tiempo (F)**	0,8
Flujo de aire a la máxima potencia (Qmax)	500 m³/h	**Índice de eficiencia energética primera cavidad**	44,2
Flujo de aire en posición reforzada Qboost)	630 m³/h	**Caudal de aire medido en el mejor punto de eficiencia (Qbep)**	320 m³/h

Presión de aire medida en el mejor punto de eficiencia (Qbep)	502 Pa
Entrada de potencia eléctrica medida en el mejor punto de eficiencia (Wbep)	139 W
Nivel de potencia acústica más alta (Lwa)	68 dBA

Velocidad 1

Capacidad de aspiración (IEC 61591)	230 m³/h
Rumorosidad (IEC 60704-2-13)	49 dBA
Presión	280 Pa
Potencia	40 W

Velocidad 2

Capacidad de aspiración (IEC 61591)	270 m³/h
Rumorosidad (IEC 60704-2-13)	51 dBA
Presión	370 Pa
Potencia	50 W

Velocidad 3

Capacidad de aspiración (IEC 61591)	340 m³/h
Rumorosidad (IEC 60704-2-13)	51 dBA
Presión	400 Pa
Potencia	70 W

Velocidad 4

Capacidad de aspiración (IEC 61591)	370 m³/h
Rumorosidad (IEC 60704-2-13)	60 dBA
Presión	570 Pa
Potencia	90 W

Velocidad 5

Capacidad de aspiración (IEC 61591)	400 m³/h
Rumorosidad (IEC 60704-2-13)	62 dBA
Presión	500 Pa
Potencia	100 W

Velocidad 6

Capacidad de aspiración (IEC 61591)	435 m³/h
Rumorosidad (IEC 60704-2-13)	63 dBA
Presión	550 Pa
Potencia	120 W

Velocidad 7

Capacidad de aspiración (IEC 61591)	460 m³/h
Rumorosidad (IEC 60704-2-13)	65 dBA
Presión	600 Pa
Potencia	150 W

Velocidad 8

Capacidad de aspiración (IEC 61591)	500 m³/h
Rumorosidad (IEC 60704-2-13)	68 dBA
Presión	620 Pa
Potencia	170 W

Velocidad intensiva

Capacidad de aspiración (IEC 61591)	540 m³/h
Rumorosidad (IEC 60704-2-13)	70 dBA
Presión	625 Pa
Potencia	180 W

Velocidad Intensiva 2

Capacidad de aspiración (IEC 61591)	630 m³/h
Rumorosidad (IEC 60704-2-13)	73 dBA
Presión	630 Pa
Potencia campana	220 W

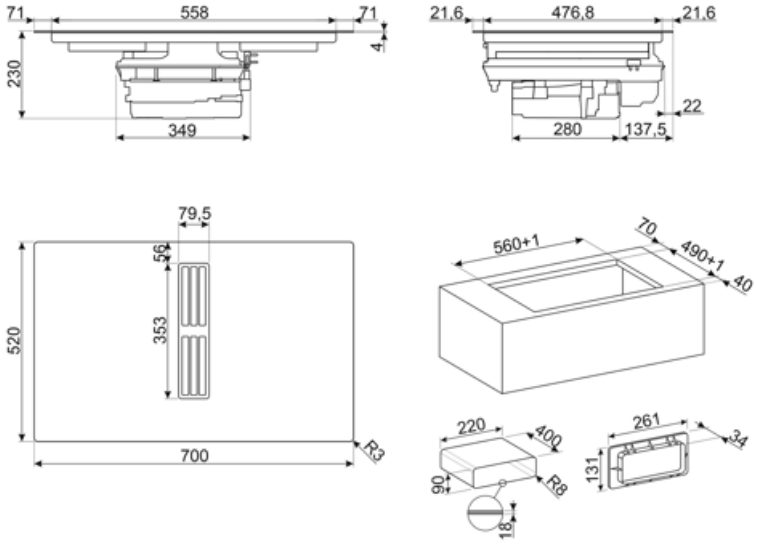

Accesorios Compatible



CON60H

Flat duct connector for tubes 220*60 mm. It help to connect more tubes of the kit KITEHOBD4

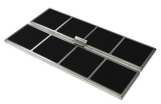

FLTHOBD2

n.2 high-performance carbon filters regenerable up to 8 times, washing it in the dishwasher and drying it at max 70° in the oven for max 120 minutes



GRI60H

Rectangular Louvred grille, external size 246*80 mm and internal 226*60*50 mm



GRIX6H

Stainless steel ventilation grille, size 426*60 mm.



KITEHOBD10

Ducted kit for HOBD*2 with tubes and curve high 10 mm.



KITREBFLOW

Rectangular grid used in ventilation system, 290 x 160 mm. Backdraft Damper for for regulating the air flow from the kitchen. Compatible for HOBD*2 models.



CON90H

Connector for rectangular tubes high 90 mm. Size external 227*94*63 mm, internal 223*90*63 mm

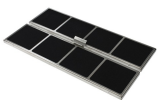

FLTSTDHOBD2

Anti Odour Filter not regenerable as spare part, suitable for recirculation mode.



GRILLPLATE

Universal griddle for induction, gas, ceramic and electric hobs. Non-stick surface ideal for cooking meat, cheese and vegetables. Dimensions: 410 x 240 mm.



KITDT50X10

tape for installation kit of HOBD*2. 10 m lenght. 50 mm width.



KITEHOBD4

Kit de filtrado (salida lateral) opcional para Hobd: tubo 1,5 mt y curva

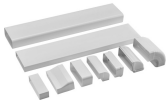

KITRHOBD6

Mounting kit for recirculating installation: pipes and curves to be mounted in a plinth of minimum 6cm height. Available for HOBD*2 series.



KITSEBL

Squared grid used in ventilation system with backdraft Damper for regulating the air flow from the kitchen. Compatible for HOBD*2 models.



RED60H

Reducer from 90 to 60 mm suitable for rectangular tube of 220 mm. Size: 220x90x92 mm

TPKPLATE



Universal plate for induction, gas, ceramic and electric hobs. Non-stick surface ideal for cooking fish, eggs and vegetables. Dimensions: 410 X 240 mm.

Symbols glossary



Permanent auto pot detection



Bloqueo de control: la opción de bloqueo de mandos, presente en diferentes tipos de productos, le permite bloquear todas las funciones y programas establecidos, así como los controles, para una seguridad total, especialmente en presencia de niños.



Control Slider: El dispositivo particular de control Slider, permite ajustar el calor de las cuatro zonas con simples movimientos circulares de los dedos en los controles.



Multizona: con la opción Multizona, la zona de cocción se puede utilizar como una gran superficie de cocción o dividirse en dos áreas distintas. Cada uno se adapta automáticamente al tamaño y la posición del contenedor y solo calienta el área requerida, asegurando la mejor distribución de calor y la máxima efectividad.



Min diameter pot detection of 9 cm.



Possibility to set the maximum power absorbion of the hob.



Avance rápido: el botón de avance rápido aumenta rápidamente el nivel de potencia de acuerdo con la configuración preestablecida, haciendo que el elemento calefactor funcione al máximo hasta que se alcance la temperatura.



Tiempo transcurrido: la función le permite verificar el tiempo transcurrido desde el inicio de una sesión de cocción.



TWIN_ZONE_72dpi



Opción Booster: La opción Booster presente en las placas de inducción permite que las ollas funcionen a la máxima potencia, cuando es necesario cocinar alimentos que requieren una cocción muy intensa.



Evolution Slider totally Back-lighted ghost effect



This function allows you to keep cooked food warm without burner it



Anti-desbordamiento: el dispositivo especial anti-desbordamiento apaga la placa en presencia de desbordamientos de líquido.



All cooking zones can be reduced to the minimum power level, so the hob can be left unattended for a short period without food overcooking or burning. Then just press again this function, the previously set power levels can be reactivated.



Selección rápida: con la opción de selección rápida, la cocción comienza al grado de temperatura máxima y luego disminuye automáticamente después de un cierto período de tiempo.



Indicador de calor residual: después de apagar la zona de cocción, el indicador de calor residual indica si el área aún está caliente, aprovechándola para mantener calientes los alimentos. Cuando la temperatura ha caído por debajo de 60 ° C, la luz se apagará.



Temporizador: Con el temporizador es posible programar el apagado de las zonas de cocción después de un tiempo de funcionamiento establecido, que varía de 1 a 99 minutos. Cuando finaliza el período preestablecido, la placa se apaga y se activa una señal acústica.