HOBD472D2

משפחת מוצרים	כיריים
סוג התקנה	פרופיל נמוך במיוחד או צמוד
מידות	70 cm
אספקת חשמל	חשמלי
סוג	אינדוקציה עם קולט אדים משולב
הוצאה	הוצאה
בקרה אלקטרונית	כן
קוד EAN	8017709341862
קטגוריית יעילות אנרגטית (EEC)	A+

אסתטיקה

סדרה עיצובית	Universale
צבע	שחור
גימור	זכוכית
חומר	זכוכית
סוג זכוכית	קרמי
שפת זכוכית	שוליים ישרים
מעמדי מחבתות	נירוסטה
סוג הגדרת בקרות	בקרת מגע בתאורה אחורית לבנה
מחוון	כן
צבעי LED	אדום
מיקום כפתורי בקרה	קדמית
צבע הדפסת רשת	אפור

תוכנית / פונקציות

מס' אזורי בישול אינדוקציה	4
אפשרויות הגדרת זמן	Spegnimento automatico
מס' אזורי בישול עם בוסטר	4
מס' אזורים גמישים	2
מתג הפעלה/כיבוי עיקרי	כן
רמות עוצמה	9
מספר אזורי בישול	4

אפשרויות

smeg

אופציית מולטיזון	כן
סוג אזור גמיש	מולטיזון
שבלונה סטנדרטית	490x560 mm
פונקציה אוטומטית לשמירה על החום	כן
טיימר סוף בישול	4
אפשרות השהיה	כן
תזכורת דקות	1
התרעה לסיום הבישול	כן
מחוון זמן שנותר	כן

מצב לצריכת חשמל מוגבלת	Si Advance
מצב לצריכת חשמל מוגבלת בוואט	2800, 3500, 4500, 7400 W
אפשרות הדגמה בחנות	כן
נעילת בקרות / בטיחות ילדים	כן
אפשרות גשר	כן
אפשרות ניקוי	כן
הפעלה מהירה	כן
בחירת רמה מהירה	כן

מאפיינים טכניים

2.10 - קדמי-שמאלי kW - Booster 3.00 kW - 21.0X19.0 cm
2.10 - אחורי-שמאלי kW - Booster 3.00 kW - 21.0X19.0 cm
2.10 - אחורי-ימני kW - Booster 3.00 kW - 21.0X19.0 cm
2.10 - קדמי-ימני kW - Booster 3.00 kW - 21.0X19.0 cm
Multizone left - Booster 3.70 kW - 39.5x22.0 cm
Multizone right - Booster 3.70 kW - 39.5x22.0 cm

הגדרה אוטומטית בהתאם למידות המבחת	כן
זיהוי מחבת	כן, מינ' 9 ס"מ
זיהוי סירים אוטומטי קבוע עם חיווי לבקרה יחסית	כן

כיבוי אוטומטי בעת גלישה	כן
מחוון חום שנותר	כן
הגנה מפני הדלקה לא מכוונת	כן

אביזרים כלולים

אביזרים אחרים	ערכת סינון ומסנן פחם מתחדש כלולים

חיבור חשמלי

דירוג חיבור חשמלי (וואט)	7620 W
זרם	33 A
מתח (וולט)	220-240 V
מתח 2 (וולט)	380-415 V
סוג כבל חשמל מצורף	כן, שלב אחד ושני שלבים

תדר (Hz)	50/60 Hz
אורך כבל חשמל	120 cm
Terminal box	6 poles
תקע	No

בקרות (קולט אדים)

הגדרת הבקרה של קולט האדים	קפסיטיבי למגע
צבע LED	Rosso

צג	כן

תוכניות / פונקציות (קולטי אדים)

פונקציית השהייה	Yes	**הגדרת שעה לקולט האדים**	השהיה
מס' מהירויות	8	**אפשרויות אחרות**	ערכת פילטרים כלולה
מהירות אינטנסיבית	2	**אוורור אוטומטי**	כן

מאפיינים טכניים (קולט אדים)

קיבולת מרבית של יציאה חופשית	650 m³/h	**מסננים נגד שומן**	אינוקס
הספק מנוע	220 W	**מסנני פחם כלולים**	כן, מתחדש
מס' מסננים	1	**מחוון החלפת מסנן**	כן

תווית חשמל / ביצועים (קולט אדים)

יעילות דינמית נוזלית (FDE)	32,10	**פליטת עוצמת צליל אקוסטית באוויר A בשקלול במהירות מינימלית** (SPEmin)	49 dBA
קטגוריית יעילות דינמית נוזלית (FDEC)	A	**פליטת עוצמת צליל אקוסטית באוויר A בשקלול במהירות מרבית** (SPEmax)	68 dBA
יעילות תאורה (LE)	0,0 lux/W	**פליטת עוצמת צליל אקוסטית באוויר A בשקלול במהירות מואצת** (SPEboost)	73 dBA
קטגוריית יעילות תאורה (LEC)	NA	**מקדם הארכת זמן** (F)	0,8
יעילות סינון שומן (GFE)	85,1 %	**אינדקס יעילות אנרגטית**	44,2
קטגוריית יעילות סינון שומן (GFEC)	B	**קצב זרימת אוויר נמדד בנקודת היעילות הטובה ביותר** (Qbep)	320 m³/h
זרימת אוויר במהירות מינימלית (Qmin)	230 m³/h	**לחץ אוויר נמדד בנקודת היעילות הטובה ביותר** (Pbep)	502 Pa
זרימת אוויר במהירות מקסימלית (Qmax)	500 m³/h	**מבוא הספק חשמל נמדד בנקודת היעילות הטובה ביותר** (Wbep)	139 W
זרימת אוויר במהירות מואצת (Qboost)	630 m³/h	**רמת עוצמת צליל בהגדרה הגבוהה ביותר** (Lwa)	68 dBA

קולטי אדים

קצב הוצאה IEC 61591	230 m³/h
רמת רעש IEC 60704-2-13	49 dBA
לחץ	280 Pa
הספק	40 W

קולטי אדים

קצב הוצאה IEC 61591	270 m³/h
רמת רעש IEC 60704-2-13	51 dBA
לחץ	370 Pa
הספק	50 W

קולטי אדים

קצב הוצאה IEC 61591	340 m³/h
רמת רעש IEC 60704-2-13	51 dBA
לחץ	400 Pa
הספק	70 W

Gruppo specifico per sottofamiglia piani con cappa integrata

קצב הוצאה IEC 61591	400 m³/h
רמת רעש IEC 60704-2-13	62 dBA
לחץ	500 Pa
הספק	100 W

Gruppo specifico per sottofamiglia piani con cappa integrata

קצב הוצאה IEC 61591	460 m³/h
רמת רעש IEC 60704-2-13	65 dBA
לחץ	600 Pa
הספק	150 W

Gruppo specifico per famiglia cappe.

קצב הוצאה (IEC 61591)	540 m³/h
רמת רעש IEC 60704-2-13	70 dBA
לחץ	625 Pa
הספק	180 W

קולטי אדים

קצב הוצאה IEC 61591	370 m³/h
רמת רעש IEC 60704-2-13	60 dBA
לחץ	570 Pa
הספק	90 W

Gruppo specifico per sottofamiglia piani con cappa integrata

קצב הוצאה IEC 61591	435 m³/h
רמת רעש IEC 60704-2-13	63 dBA
לחץ	550 Pa
הספק	120 W

Gruppo specifico per sottofamiglia piani con cappa integrata

קצב הוצאה IEC 61591	500 m³/h
רמת רעש IEC 60704-2-13	68 dBA
לחץ	620 Pa
הספק	170 W

Gruppo specifico per sottofamiglia piani con cappa integrata

קצב הוצאה IEC 61591	630 m³/h
רמת רעש IEC 60704-2-13	73 dBA
לחץ	630 Pa
הספק	220 W

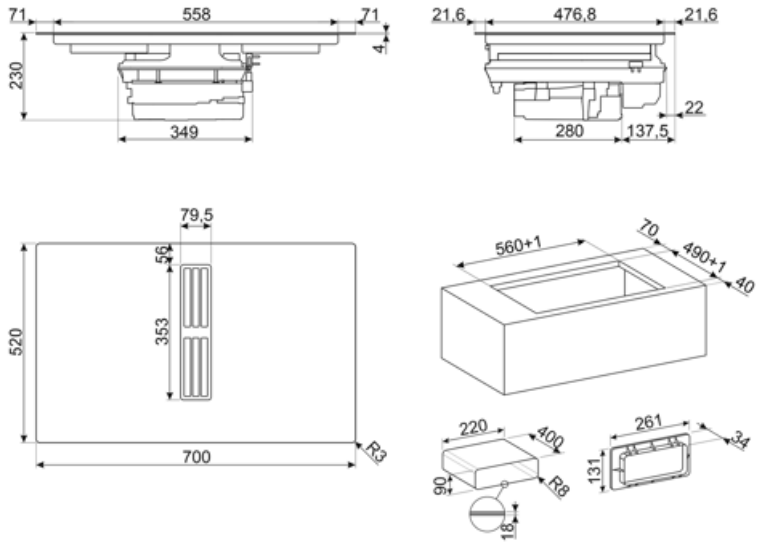
71
558
71
4
230
349
21.6
476.8
21.6
22
280
137.5
79.5
56
353
520
700
R3
560+1
70
490+1
40
220
400
90
R8
18
261
34
131

Compatible Accessories

CON60H

מחבר תעלה שטוחה לצינורות 220*60 מ"מ. מסייע לחבר צינורות נוספים על הערכה KITEHOBD4

CON90H

מחבר לצינורות מלבניים בגובה 90 מ"מ. גודל חיצוני 227*94*63 מ"מ, פנימי 223*90

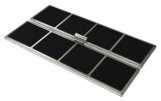

FLTHOBD2

מסנני פחמן בעלי ביצועים גבוהים 2 המתחדשים עד 8 פעמים, ניתן לשטיפה במדיח ב-°70 מקסימום וייבוש בתנור למשך 120 דקות לכל היותר

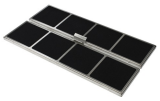

FLTSTDHOBD2

Anti Odour Filter regenerable as spare part, suitable for recirculation mode.

GRI60H

Rectangular Louvred grille, external size 246*80 mm and internal 226*60*50 mm

GRILLPLATE

מחבת פסים אוניברסלית לכיריים אינדוקציה, גז, קרמיות וחשמליות. משטח נגד הידבקות מושלם לבישול בשר, גבינה ירקות. ממדים: 410 x 240 מ"מ.

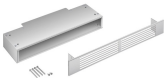

GRIX6H

רשת אוורור מפלדת אל-חלד בגודל 426*60 מ"מ.

KITDT50X10

סרט דבק עבור ערכת התקנה של HOBD*2. רוחב 50 מ"מ. אורך 10 מ'.

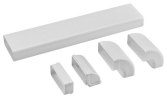

KITEHOBD10

עם צינורות HOBD*2 ערכת צינורות עבור ועיקול בגבוה 10 מ"מ.

KITEHOBD4

ערכת סינון (פתח רוחבי) אופציונלית לכיריים: צינור 1.5 מ' ועיקול

KITREBFLOW

רשת מלבנית בשימוש במערכת אוורור, 290 מ"מ. דמפר שאיבה הפוכה לוויסות 160 x זרימת האוויר מהמטבח. תואם לדגמי HOBD*2.

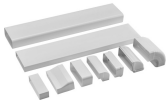

KITRHOBD6

ערכת הרכבה להתקנת מחזוריות: צינורות וקימורים להרכבה בבסיס של מינימום 6 ס"מ גובה. זמין עבור סדרת HOBD*2.

KITSEBL

רשת מרובעת המשמשת במערכת אוורור עם דמפר שאיבה הפוכה לוויסות זרימת האוויר מהמטבח. תואם לדגמי HOBD*2.

RED60H

Reducer from 90 to 60 mm suitable for rectangular tube of 220 mm. Size: 220x90x92 mm

TPK

לוח גריל נירוסטה לבישול מנות טפנייקי

TPKPLATE

פלטה אוניברסלית לכיריים אינדוקציה, גז, קרמיות וחשמליות. משטח נגד הידבקות מושלם לבישול דגים, ביצים וירקות. ממדים: 410 x 240 מ"מ.

Symbols glossary

זיהוי סירים אוטומטי קבוע

נעילת ילדים: חלק מהדגמים מצוידים במתקן לנעילת התוכניות/מחזורים כך שלא ניתן לשנותם באקראי.

לוח הבקרה בהחלקה מאפשר לכוונן את ההספק פשוט על ידי העברת האצבע על מכשיר המגע.

מולטיזון: מאפשר להשתמש במספר מחבתות בבת אחת, גדולות או קטנות, ומעניק חופש וגמישות רבים יותר במיקום המחבתות

PAUSE_72dpi

פונקציה להתחלה מהירה: הגעה מהירה יותר לטמפרטורה שנבחרה. גוף החימום פועל בהספק המרבי עד להגעה לטמפרטורה הנכונה.

זמן שחלף: הצגת משך השימוש באזור הבישול.

TWIN_ZONE_72dpi

אפשרות להגדיר ספיגת הספק מרבית של הכיריים

בוסטר הספק: מאפשר לאזור לעבוד בהספק מלא כשיש צורך בבישול אינטנסיבי.

בתאורה אחורית עם אפקט הצללה Evolution סליידר

פונקציה לשמירה על החום: הפונקציה לשמירה על החום שומרת על החום של המזון המבושל. במצב זה אזור החימום פועל בקיבולת מינימלית ל-120 דקות ולאחר מכן נכבה אוטומטית.

הנה מפני מילוי יתר: ההגנה המיוחדת מפני מילוי יתר מכבה את התנור במקרה של גלישת נוזלים.

בחירה מהירה, בישול בנגיעה אחת מתחיל ברמה הגבוהה ביותר, שמופחתת אוטומטית לאחר זמן מה. מושלמת למנות שזקוקות להרתחה מהירה ולאחר מכן לבישול ללא בקרה רציפה (לדוגמה, ציר בקר).

חיווי על חום שנותר: לאחר כיבוי הכיריים הקרמיות מזכוכית, מחוון החום שנותר מציד את אזורי הבישול שעדיין חמים. כשהטמפרטורה צונחת אל מתחת ל-60°C, המחוון נכבה.

טיימר: כל הכיריים הקרמיות כוללות טיימר שמסיים את הבישול אוטומטית עם סיום הזמן שהוגדר.

זיהוי קוטר סיר מינימלי של 9 ס"מ

Benefit (TT)

כיריים אינדוקציה

בישול מהיר ובקרת טמפרטורה מדויקת

זכוכית

בהירות ואלגנטיות במטבח: הזכוכית החלבית (אסיד) מעניקה למשטח מראה מעודן ומודרני שמשפר את החלל.

קרמי

חומר הכיריים עמיד בטמפרטורות גבוהות ללא עיוות, ושומר על אסתטיקה ופונקציונליות גם :Cיציבות ועיצוב אפילו עד 700° בשימוש אינטנסיבי.

פלדת אל-חלד

חזק וקל לתחזוקה יום־יומית: לא נשבר בנפילה, עמיד בפני חלודה, קל לניקוי עם חומרי ניקוי, ולא סופג נוזלים או ריחות.

גלויים רק בעת השימוש: מגע אלגנטי שנעלם לאחר הבישול, לאסתטיקה נקייה EVO פקדי המחוון של

מיקום של ידית הבקרה קדימה

שליטה מיידית ואינטואיטיבית הודות לבקרות קדמיות, שנגישות בקלות לשימוש פרקטי.

לשמירה על החום Keep Warm פונקציית

Keep Warm הכלים תמיד מוגשים בטמפרטורה הנכונה, גם לאחר הבישול, הודות לפונקציה

לביצועי בישול אופטימליים Boost תשע רמות עצמה ופונקציית

MultiZone

משטח גדול שנוצר על ידי חיבור שני אזורים רציפים, מושלם למנות גדולות

מצוידות בטכנולוגיות חדשניות. פונקציית SMEG בנוסף לאסתטיקה המלוטשת שלהם ולעיצוב העכשווי, כיריים אינדוקציה של מבטיחה גמישות מרבית בשימוש בכיריים ואפשרויות בישול אינסופיות, תוך הרחבת אזור הבישול כך שיתאים לצורה Multizone ולגודל של מחבתות שונות

מסננים נגד שומן

ניקוי קל הודות למסנני שומנים עמידים מנירוסטה

זיהוי סירים אוטומטי קבוע עם חיווי לבקרה של האזור המתאים

הפעלה אוטומטית של אזור הבישול הנכון עם זיהוי אוטומטי, שמזהה את הסיר ללא התערבות של המשתמש

חיבור אוטומטי בין קולט האדים המשולב לכיריים

כוונון אוטומטי של קולט האדים שמבוסס על הספק הכיריים ליניקת אדים מתאימה, תמיד

נוחות רבה יותר גם לאחר הבישול: פונקציית ההשהיה מכבה באופן אוטומטי את קולט האדים לאחר הזמן שנקבע, ומסירה ריחות ולחות