HOBD482D

Produktfamilie	Kochfeld
Einbau	C-Schliff, für aufliegende oder flächenbündige Montage
Abmessungen	80 cm
Energiequelle	Elektrisch
Typ der Heiztechnik	Induktion mit integriertem Muldenlüfter
Umluft/Abluftbetrieb	Abluftbetrieb
Elektronische Steuerung	Ja
EAN-Code	8017709288631
Energieeffizienzklasse (EElhood) (Skala von A+++ bis D)	A++

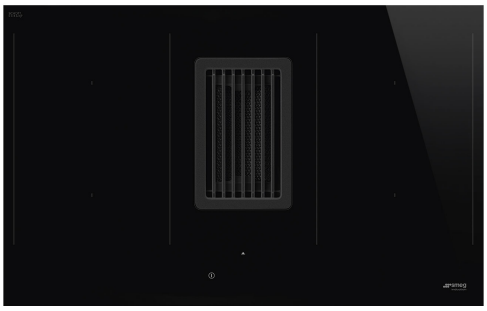

Ästhetik

Ästhetik	Neutral
Farbe	Schwarz
Oberfläche	Glas
Material	Glas
Glasart	Glaskeramik
Typ Glaskeramik	C-Schliff
Abstellroste	Gußeisen
Bedienung	Compact-Slider Plus
Slider-Bedienung	Ja
Farbe Display	Rot
Position Bedienelemente	Frontal
Markenlogo	Siebdruck
Farbe des Dekors	Dunkelgrau

Programme / Funktionen

Anzahl Induktionskochzonen	4
Programmierung der Garzeit	Automatische Abschaltung nach Garzeitende
Anzahl der Kochzonen mit Booster	4
Anzahl der MultiZonen	2
EIN/AUS-Taste	Ja
Leistungsstufen	9
Auto-Vent 2.0	Ja
Anzahl der Kochzonen	4

Optionen



Funktion MultiZone	Ja
Typ flexible Zone	MultiZone
Ausschnittmass	482-483x765-766 mm
Warmhalte-Automatik	Ja
Timer mit Endabschaltung	4
Option Pause	Ja
Timer/Minutenzähler	1
Akustisches Signal bei Garzeitende	Ja
Restzeitanzeige	Ja
Eco-Logic - Reduzierung der Anschlussleistung	Ja
Reduktion der Leistungsstufen (W)	2800, 3500, 4500, 7400 W
Demo-Mode Showroom-Funktion	Ja
Tastensperre/Kindersicherung	Ja
Wisch-/Reinigungsfunktion	Ja
Schnellstart	Ja
Schnellauswahl der Leistungsstufen	Ja

Technische Eigenschaften



Vorne links - Induktion - MultiZone - 2.10 kW - Booster 3.00 kW - 21.0x19.0 cm
Hinten links - Induktion - MultiZone - 2.10 kW - Booster 3.00 kW - 21.0x19.0 cm
Hinten rechts - 2.10 kW - Booster 3.00 kW - 21.0x19.0 cm
Vorne rechts - 2.10 kW - Booster 3.00 kW - 21.0x19.0 cm
Multizone links - Booster 3.70 kW - 39.0x21.0 cm
Multizone rechts - Booster 3.70 kW - 39.0x21.0 cm

Automatische Anpassung des Topfdurchmessers	Ja
Automatische Topferkennung	Ja
Automatische Erkennung der Topfposition mit Bedienfeldaktivierung	Ja
Überlaufschutz	Ja
Restwärmeanzeige	Ja
Einschaltschutz	Ja

Serienzubehör

Sonderzuberhör	Abluft-/Umluft-Kit inkl. Aktivkohlefilter

Elektrischer Anschluss

Elektrischer Gesamtanschlusswert	7620 W
Absicherung	33 A
Spannung 1 (V)	220-240 V
Spannung 2 (V)	380-415 V
Frequenz	50/60 Hz
Länge Netzkabel	120 cm
Anschlussleiste	6-polig
Netzstecker	Nein

Typ des beigefügten Anschlusskabels	Ein- und zweiphasig

Bedienung (Muldenlüfter)

Bedienung des Muldenlüfters	Touch-Bedienung	**Ausführung des Displays**	Ja
Farbe des Displays	Rot		

Programme / Funktionen (Muldenlüfter)

Lüfternachlauf-Funktion	Ja	**Weitere Funktionen**	Auto-Vent
Anzahl der Leistungsstufen	8	**Timerfunktion des Muldenlüfters**	Zeitvorwahl
Intensive Geschwindigkeit	2	**Weitere Funktionen**	Umluft-/Abluft-Kit Serie

Technische Daten (Muldenlüfter)

Maximaler Luftstrom (Qmax)	750 m³/h	**Fettfilter**	Edelstahl
Motorleistung	220 W	**Serienmäßiger Aktivkohlefilter**	Regenerierbar
Anzahl der Filter	1	**Filterwechselanzeige**	Ja

Leistung / Energielabel (Muldenlüfter)

Fluiddynamische Effizienz (FDEhood)	37,60
Klasse für die fluiddynamische Effizienz (FDEhood)	A
Beleuchtungs-Effizienz (LE)	0,0 lux/W
Beleuchtungseffizienzklasse (LEhood)	NA
Fettfiltabscheidegrad (GFEhood)	85,1 %
Klasse für den Fettabscheidegrad (GFEhood)	B
Luftstrom bei minimaler Geschwindigkeit (Qmin)	245 m³/h
Luftstrom bei maximaler Geschwindigkeit (Qmax)	505 m³/h
Luftstrom auf Intensivstufe oder Schnelllaufstufe (Qboost)	700 m³/h
A-bewertete Luftschallemission bei niedrigster Intensität (SPEmin)	51 dBA
A-bewertete Luftschallemission bei maximaler Intensität (SPEmax)	65 dBA
A-bewertete Luftschallemission bei Intensivstufe (Qboost)	72 dBA
Zeitverlängerungsfaktor (f)	0,6
Energieeffizienzindex (EEIhood)	32,8
Gemessener Luftvolumenstrom im Bestpunkt (QBEP)	328 m³/h
Gemessener Luftdruck im Bestpunkt (QBEP)	540 Pa
Gemessene elektrische Eingangsleistung im Bestpunkt (WBEP)	131 W

A-bewertete Luftschallemission bei höchster Einstellung (Lwa)	65 dBA

Leistungsstufe 1

Luftstrom (IEC 61591)	245 m³/h
A-bewertete Luftschallemissionen (IEC 60704-2-13)	51 dBA
Luftdruck	290 Pa
Max. Leistungsaufnahme	35 W

Leistungsstufe 2

Luftstrom (IEC 61591)	285 m³/h
A-bewertete Luftschallemissionen (IEC 60704-2-13)	55 dBA
Luftdruck	370 Pa
Max. Leistungsaufnahme	45 W

Leistungsstufe 3

Luftstrom (IEC 61591)	350 m³/h
A-bewertete Luftschallemissionen (IEC 60704-2-13)	57 dBA
Luftdruck	525 Pa
Max. Leistungsaufnahme	65 W

Leistungsstufe 4

Lufstrom (IEC 61591)	380 m³/h
A-bewertete Luftschallemissionen (IEC 60704-2-13)	59 dBA
Luftdruck	530 Pa
Max. Leistungsaufnahme	75 W

Leistungsstufe 5

Lufstrom (IEC 61591)	410 m³/h
A-bewertete Luftschallemissionen (IEC 60704-2-13)	62 dBA
Luftdruck	535 Pa
Max. Leistungsaufnahme	85 W

Leistungsstufe 6

Lufstrom (IEC 61591)	445 m³/h
A-bewertete Luftschallemissionen (IEC 60704-2-13)	63 dBA
Luftdruck	540 Pa
Max. Leistungsaufnahme	105 W

Leistungsstufe 7

Lufstrom (IEC 61591)	475 m³/h
A-bewertete Luftschallemissionen (IEC 60704-2-13)	64 dBA
Luftdruck	545 Pa
Max. Leistungsaufnahme	115 W

Leistungsstufe 8

Luftstrom (IEC 61591)	505 m³/h
A-bewertete Luftschallemissionen (IEC 60704-2-13)	65 dBA
Luftdruck	550 Pa
Max. Leistungsaufnahme	130 W

Intensiv

Luftrom (IEC 61591)	550 m³/h
A-bewertete Luftschallemissionen (IEC 60704-2-13)	66 dBA
Luftdruck	555 Pa
Max. Leistungsaufnahme	140 W

Leistungsstufe Intensiv 2

Luftrom (IEC 61591)	700 m³/h
A-bewertete Luftschallemissionen (IEC 60704-2-13)	72 dBA
Luftdruck	560 Pa
Max. Leistungsaufnahme	220 W

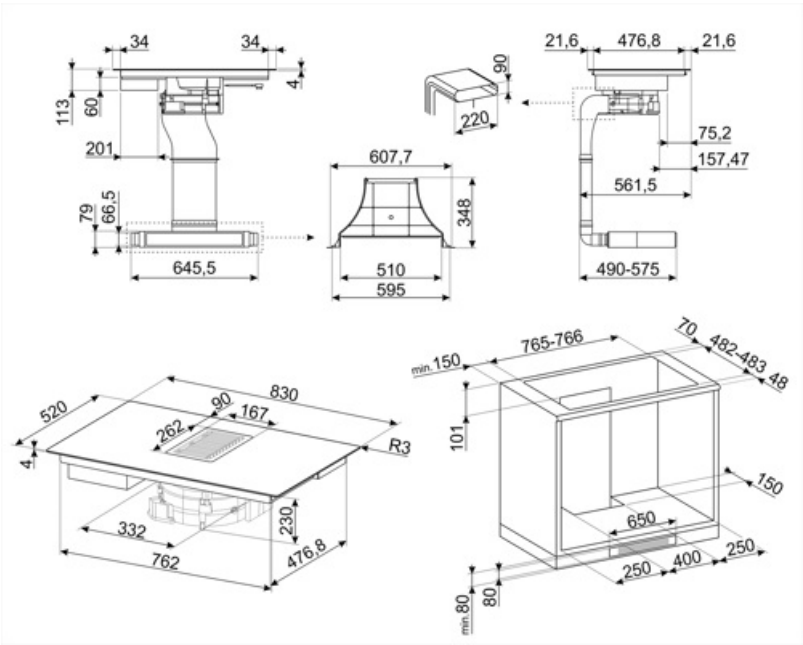

Kompatibel Zubehör



CON60H

Verbindungsmuffe für Flachkanal 220x60 mm zur Erweiterung von KITEHOBD4.



GRI60H

Rechteckige Kunststoff-Lüftungsabdeckung für Sockelleiste des Flachkanals 226x60 mm

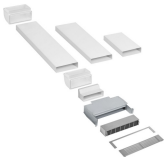

KITF6HOBD

Recirculating kit for Hobd: tubes + regenerable anti-odor filter + grid in stainless steel with magnetics fix (easy to remove) that fit in a plinth of min. 6 cm. The ceramic filter can be regenerate up to 10 times by putting it inside the oven at 250° for 1 hour.



FLTHOBD4

Ersatz-Aktivkohlefilter, regenerierbar, spülmaschinengeeignet, kompatibel für Serien-Umluft-Montagesatz.



KITEHOBD4

Umluft-Kit für Kochfeldabzüge, bestehend aus 1x Flachkanal 150x6 cm + 90° Bogen (seitlicher Abgang).



RED60H

Reduzierstück für Flachkanal von 220x90 mm auf 220x60 mm

Symbolverzeichnis



Automatische Topferkennung: diese Sicherheitsfunktion erkennt permanent, ob sich auf dem Kochfeld ein Kochgeschirr mit magnetischem Topfboden befindet.



Power-Booster: mit dieser Funktion läßt sich ein sehr intensiver Garvorgang der jeweiligen Kochzone temporär aktivieren.



Kindersicherung: Eine Tastensperre, die einen ungewollten Zugriff auf die Funktionen verhindert.



Slider-Bedienung: mit dieser läßt sich die Leistung der jeweiligen Kochzonen sehr einfach durch seitliches wischen mit dem Finger auf dem Touch-Display regeln.



MultiZone: eine Brückenfunktion zweier Kochzonen über eine gemeinsame Regelung, geeignet für die Verwendung von größerem Kochgeschirr, wie auch Bräter.



Pause: dank dieser Funktion lassen sich alle Kochzonen kurzfristig auf min. Leistungsstufe reduzieren ohne dass Speisen überkochen oder anbrennen. Durch nochmalige Aktivierung der Taste, können die zuvor eingestellten Parameter bequem fortgesetzt werden.



Schnellauswahl: mit einem Tastendruck beginnt das Kochen auf der höchsten Stufe und wird nach einiger Zeit automatisch reduziert. Ideal für Gerichte, die ein schnelles Ankochen und anschließendes Weitergaren ohne ständige Kontrolle erfordern



Restwärmeanzeige: Nach dem Ausschalten des Kochfeldes wird angezeigt, welche der Kochzonen noch heiß ist. Sinkt die Temperatur unter 60°C, erlischt die Anzeige.



Timer: um den Garvorgang nach einer voreingestellten Zeit automatisch zu beenden.



Auto-Vent 2.0: infrarotgesteuerte, automatische Leistungsanpassung des Dunstabzugs nach der Kochstufe des Induktionskochfeldes.



Topfträger aus Gußeisen: sehr robust mit einer hohen Stabilität und Festigkeit.



CompactSlider Plus: kompakte Slider-Bedienung mit komfortabler Bedienung über Touch-Display.



Warmhalten: mit dieser Funktion lassen sich fertig gegarte Speisen bequem warmhalten ohne dass diese anbrennen.



Überlaufschutz: diese Schutzeinrichtung schaltet das Kochfeld automatisch ab, wenn Flüssigkeiten überlaufen und auf das Touch-Display gelangen.



ECO Logic: eine individuelle Leistungsbegrenzung in kW je nach Absicherung der örtlicher Elektroinstallation.



Schnellstart: mit dieser Funktion läßt sich das Kochfeld schneller aktivieren, um den Garvorgang zu beschleunigen.



Gardauer: diese signalisiert, wie lange die jeweilige Kochzone bereits in Betrieb ist.