HOBD482D

Produktfamilie	Kochfeld
Einbau	C-Schliff, für aufliegende oder flächenbündige Montage
Abmessungen	80 cm
Energiequelle	Elektrisch
Typ der Heiztechnik	Induktion mit integriertem Muldenlüfter
Umluft/Abluftbetrieb	Abluftbetrieb
Elektronische Steuerung	Ja
EAN-Code	8017709288631
Energieeffizienzklasse (EElhood) (Skala von A+++ bis D)	A++

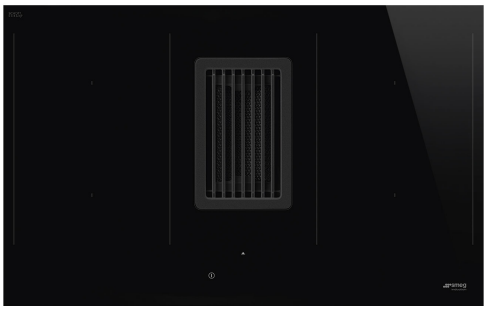

Ästhetik

Ästhetik	Neutral
Farbe	Schwarz
Oberfläche	Glas
Material	Glas
Glasart	Glaskeramik
Typ Glaskeramik	C-Schliff
Abstellroste	Gußeisen
Bedienung	Compact-Slider Plus
Slider-Bedienung	Ja
Slider-Bedienung	Rot
Position Bedienelemente	Frontal
Farbe des Siebdrucks	Grau

Programme / Funktionen

Anzahl Induktionskochzonen	4
Programmierung der Garzeit	Automatische Abschaltung nach Garzeitende
Anzahl der Kochzonen mit Booster	4
Anzahl der MultiZonen	2
EIN/AUS-Taste	Ja
Leistungsstufen	9
Auto-Vent 2.0	Ja
Anzahl der Kochzonen	4

Optionen

Funktion MultiZone	Ja
Flexible Kochzone	MultiZone
Ausschnittmass	482-483x765-766 mm
Funktion Warmhalte-Automatik	Ja
Timer mit Endabschaltung	4
Option Pause	Ja
Timer/Minutenzähler	1
Akustisches Signal bei Garzeitende	Ja
Restzeitanzeige	Ja
Eco-Logic - Reduzierung der Anschlussleistung	Ja
Reduzierte Leistungsstufen (W)	2800, 3500, 4500, 7400 W
Demo-Mode Showroom-Funktion	Ja
Tastensperre/Kindersicherung	Ja
Reinigungsfunktion	Ja
Schnellstart	Ja
Schnellauswahl der Leistungsstufen	Ja

Technische Eigenschaften

Vorne links - Induktion - MultiZone - 2.10 kW - Booster 3.00 kW - 21.0x19.0 cm
Hinten links - Induktion - MultiZone - 2.10 kW - Booster 3.00 kW - 21.0x19.0 cm
Hinten rechts - 2.10 kW - Booster 3.00 kW - 21.0x19.0 cm
Vorne rechts - 2.10 kW - Booster 3.00 kW - 21.0x19.0 cm
Multizone links - Booster 3.70 kW - 39.0x21.0 cm
Multizone rechts - Booster 3.70 kW - 39.0x21.0 cm

Automatische Anpassung des Topfdurchmessers	Ja
Automatische Topferkennung	Ja
Automatische Erkennung der Topfposition mit Bedienfeldaktivierung	Ja
Überlaufschutz	Ja
Restwärmeanzeige	Ja
Einschaltschutz	Ja

Serienzubehör

Sonderzuberhör	Abluft-/Umluft-Kit inkl. Aktivkohlefilter

Elektrischer Anschluss

Elektrischer Gesamtanschlußwert	7620 W
Absicherung	33 A
Spannung	220-240 V
Spannung	380-415 V
Typ des beigefügten Anschlusskabels	Ein- und zweiphasig
Frequenz	50/60 Hz
Länge Netzkabel	120 cm
Anschlussleiste	6-polig

Bedienung (Muldenlüfter)

Bedienung des Muldenlüfters	Touch-Bedienung	**Ausführung des Displays**	Ja
Farbe des Displays	Rot		

Programme / Funktionen (Muldenlüfter)

Lüfternachlauf-Funktion	Ja	**Weitere Funktionen**	Auto-Vent
Anzahl der Leistungsstufen	8	**Timerfunktion des Muldenlüfters**	Zeitvorwahl
Intensive Geschwindigkeit	2	**Weitere Funktionen**	Umluft-/Abluft-Kit Serie

Technische Daten (Muldenlüfter)

Maximaler Luftstrom (Qmax)	750 m³/h	**Fettfilter**	Edelstahl
Motorleistung	220 W	**Serienmäßiger Aktivkohlefilter**	Regenerierbar
Anzahl der Filter	1	**Filterwechselanzeige**	Ja

Leistung / Energielabel (Muldenlüfter)

Fluiddynamische Effizienz (FDEhood)	37.60	**A-bewertete Luftschallemission bei maximaler Intensität (SPEmax)**	65 dBA
Klasse für die fluiddynamische Effizienz (FDEhood)	A	**A-bewertete Luftschallemission bei Intensivstufe (Qboost)**	72 dBA
Beleuchtungs-Effizienz (LE)	0.0 lux/W	**Gemessene Leistungsaufnahme im Aus-Zustand (Po)**	0.49 W
Beleuchtungseffizienzklasse (LEhood)	NA	**Zeitverlängerungsfaktor (f)**	0.6
Fettfiltabscheidegrad (GFEhood)	85.1 %	**Energieeffizienzindex (EElhood)**	32.8
Klasse für den Fettabscheidegrad (GFEhood)	B	**Gemessener Luftvolumenstrom im Bestpunkt (QBEP)**	328 m³/h
Luftstrom bei minimaler Geschwindigkeit (Qmin)	245 m³/h	**Gemessener Luftdruck im Bestpunkt (QBEP)**	540 Pa
Luftstrom bei maximaler Geschwindigkeit (Qmax)	505 m³/h	**Gemessene elektrische Eingangsleistung im Bestpunkt (WBEP)**	131 W
Luftstrom auf Intensivstufe oder Schnelllaufstufe (Qboost)	700 m³/h	**A-bewertete Luftschallemission bei höchster Einstellung (Lwa)**	65 dBA
A-bewertete Luftschallemission bei niedrigster Intensität (SPEmin)	51 dBA		

Leistungsstufe 1

Luftstrom (IEC 61591)	245 m³/h
A-bewertete Luftschallemissionen (IEC 60704-2-13)	51 dBA
Luftdruck	290 Pa
Max. Leistungsaufnahme	35 W

Leistungsstufe 2

Luftstrom (IEC 61591)	285 m³/h
A-bewertete Luftschallemissionen (IEC 60704-2-13)	55 dBA
Luftdruck	370 Pa
Max. Leistungsaufnahme	45 W

Leistungsstufe 3

Luftstrom (IEC 61591)	350 m³/h
A-bewertete Luftschallemissionen (IEC 60704-2-13)	57 dBA
Luftdruck	525 Pa
Max. Leistungsaufnahme	65 W

Leistungsstufe 4

Lufstrom (IEC 61591)	380 m³/h
A-bewertete Luftschallemissionen (IEC 60704-2-13)	59 dBA
Luftdruck	530 Pa
Max. Leistungsaufnahme	75 W

Leistungsstufe 5

Lufstrom (IEC 61591)	410 m³/h
A-bewertete Luftschallemissionen (IEC 60704-2-13)	62 dBA
Luftdruck	535 Pa
Max. Leistungsaufnahme	85 W

Leistungsstufe 6

Lufstrom (IEC 61591)	445 m³/h
A-bewertete Luftschallemissionen (IEC 60704-2-13)	63 dBA
Luftdruck	540 Pa
Max. Leistungsaufnahme	105 W

Leistungsstufe 7

Lufstrom (IEC 61591)	475 m³/h
A-bewertete Luftschallemissionen (IEC 60704-2-13)	64 dBA
Luftdruck	545 Pa
Max. Leistungsaufnahme	115 W

Leistungsstufe 8

Luftstrom (IEC 61591)	505 m³/h
A-bewertete Luftschallemissionen (IEC 60704-2-13)	65 dBA
Luftdruck	550 Pa
Max. Leistungsaufnahme	130 W

Intensiv

Luftrom (IEC 61591)	550 m³/h
A-bewertete Luftschallemissionen (IEC 60704-2-13)	66 dBA
Luftdruck	555 Pa
Max. Leistungsaufnahme	140 W

Leistungsstufe Intensiv 2

Luftrom (IEC 61591)	700 m³/h
A-bewertete Luftschallemissionen (IEC 60704-2-13)	72 dBA
Luftdruck	560 Pa
Max. Leistungsaufnahme	220 W

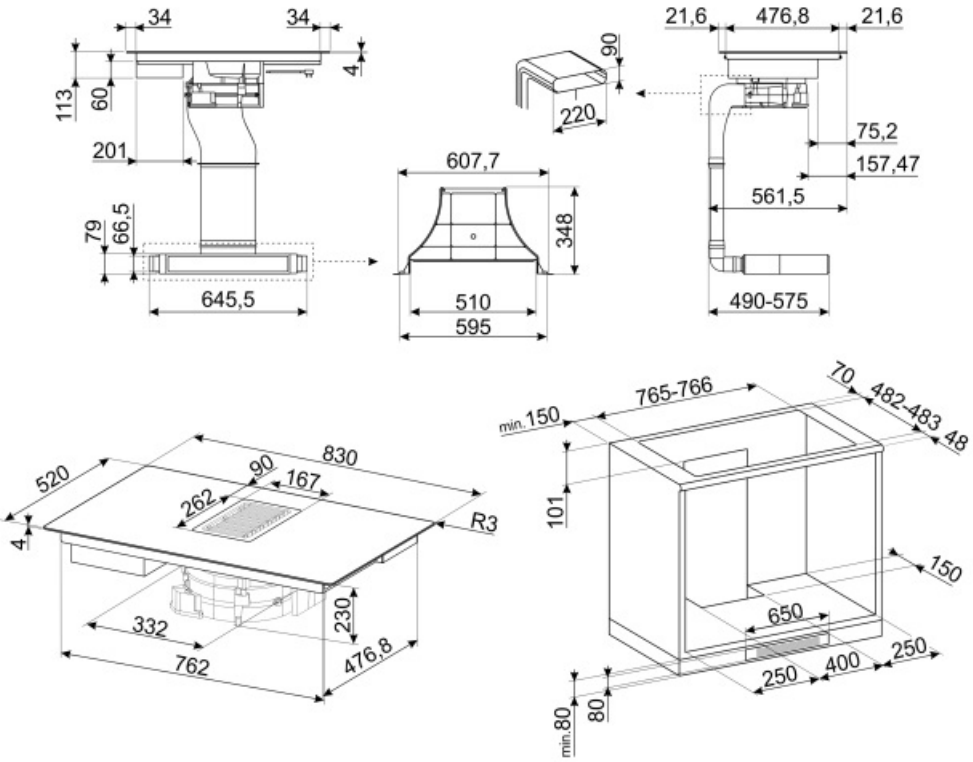

Sonderzubehör

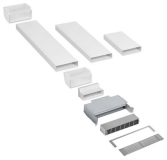

KITF6HOBD

Recirculating kit for Hobd: tubes + regenerable anti-odor filter + grid in stainless steel with magnetics fix (easy to remove) that fit in a plinth of min. 6 cm. The ceramic filter can be regenerate up to 10 times by putting it inside the oven at 250° for 1 hour.

CON60H

Muffe für Flachkanal 226x60 mm für KITEHOBD4, geeignet für HOBD682D1, HOBD482D, HOBD472D

GRI60H

Rechteckige Kunststoff-Lüftungsabdeckung für Sockelleiste des Flachkanals 226x60 mm

KITEHOBD4

Filtering kit (lateral outlet) optional for Hobd: tube 1,5 mt and curve, high 60 mm

FLTHOBD

Ceramic Anti Odour Filter regenerable as spare part suitable only for Recirculating kit (accessory KITF6HOBD) of the hob with integrated hood models. The anti-odor filter can be regenerated every 3 or 4 months depending on use and up to a maximum of 10 times, by placing it in the oven at 250° for an hour.

RED60H

Reducer from 90 to 60 mm suitable for rectangular tube of 220 mm. Size: 220*90*92 mm

TPK

Teppanyaki Edelstahl-Grillplatte, Aluminiumkern mit Edelstahlummantelung mit 10 Mal höherer Wärmeleitfähigkeit, geeignet für alle Gas, Glaskeramik und Induktions-Kochfelder

FLTHOBD4

Ersatz-Aktivkohlefilter, regenerierbar, spülmaschinengeeignet, kompatibel für Serien-Umluft-Montagesatz.

Symbols glossary (TT)

Automatische Topferkennung: diese Sicherheitsfunktion erkennt permanent, ob sich auf dem Kochfeld ein Kochgeschirr mit magnetischem Topfboden befindet.

Power-Booster: mit dieser Funktion läßt sich ein sehr intensiver Garvorgang der jeweiligen Kochzone temporär aktivieren.

Kindersicherung: Eine Tastensperre, die einen ungewollten Zugriff auf die Funktionen verhindert.

Slider-Bedienung: mit dieser läßt sich die Leistung der jeweiligen Kochzonen sehr einfach durch seitliches wischen mit dem Finger auf dem Touch-Display regeln.

MultiZone: eine Brückenfunktion zweier Kochzonen über eine gemeinsame Regelung, geeignet für die Verwendung von größerem Kochgeschirr, wie auch Bräter.

Pause: dank dieser Funktion lassen sich alle Kochzonen kurzfristig auf min. Leistungsstufe reduzieren ohne dass Speisen überkochen oder anbrennen. Durch nochmalige Aktivierung der Taste, können die zuvor eingestellten Parameter bequem fortgesetzt werden.

Schnellstart: mit dieser Funktion läßt sich das Kochfeld schneller aktivieren, um den Garvorgang zu beschleunigen.

Gardauer: diese signalisiert, wie lange die jeweilige Kochzone bereits in Betrieb ist.

ECO Logic: eine individuelle Leistungsbegrenzung in kW je nach Absicherung der örtlicher Elektroinstallation.

Auto-Vent 2.0: infrarotgesteuerte, automatische Leistungsanpassung des Dunstabzugs nach der Kochstufe des Induktionskochfeldes.

Topfträger aus Gußeisen: sehr robust mit einer hohen Stabilität und Festigkeit.

CompactSlider Plus: kompakte Slider-Bedienung mit komfortabler Bedienung über Touch-Display.

Warmhalten: mit dieser Funktion lassen sich fertig gegarte Speisen bequem warmhalten ohne dass diese anbrennen.

Überlaufschutz: diese Schutzeinrichtung schaltet das Kochfeld automatisch ab, wenn Flüssigkeiten überlaufen und auf das Touch-Display gelangen.

Schnellauswahl: mit einem Tastendruck beginnt das Kochen auf der höchsten Stufe und wird nach einiger Zeit automatisch reduziert. Ideal für Gerichte, die ein schnelles Ankochen und anschließendes Weitergaren ohne ständige Kontrolle erfordern

Restwärmeanzeige: Nach dem Ausschalten des Kochfeldes wird angezeigt, welche der Kochzonen noch heiß ist. Sinkt die Temperatur unter 60°C, erlischt die Anzeige.

Timer: um den Garvorgang nach einer voreingestellten Zeit automatisch zu beenden.