# HOBD482D

| | |
|---|---|
| **Famille** | Table de cuisson |
| **Type d'encastrement** | Semi-affleurant ou affleurant |
| **Dimension** | 80 cm |
| **Alimentation** | Electrique |
| **Type** | Induction avec hotte intégrée |
| **Filtration** | A évacuation |
| **Commandes électroniques** | Oui |
| **Code EAN** | 8017709288631 |
| **Classe d'efficacité énergétique** | A++ |

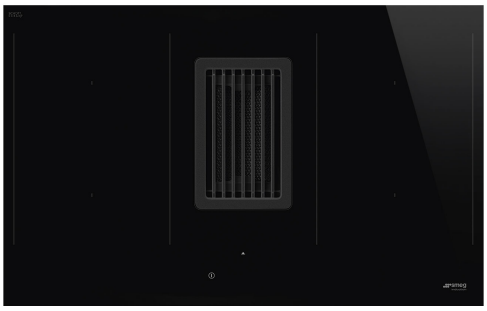

## Esthétique

| | |
|---|---|
| **Esthétique** | Universel |
| **Couleur** | Noir |
| **Finition** | Verre |
| **Matériau** | Verre |
| **Type de verre** | Céramique |
| **Bord de la vitre** | Droit |
| **Grilles** | Fonte |
| **Type de commandes** | Slider Compact Plus |
| **Slider** | Oui |
| **Couleur des LED** | Rouge |
| **Position des commandes** | Frontal |
| **Couleur de la sérigraphie** | Gris |

## Programmes / Fonctions

| | |
|---|---|
| **Nombre de foyers induction** | 4 |
| **Options de programmation de la durée** | Arrêt automatique |
| **Nombre de foyers avec booster** | 4 |
| **Nombre de zones flexibles** | 2 |
| **Touche principale on/off** | Oui |
| **Niveaux de puissance** | 9 |
| **Auto-Vent 2.0** | Oui |
| **Nombre total de foyers** | 4 |

## Options

| | |
|---|---|
| **Option Multizone** | Oui |
| **Type de Zone Flexible** | Multizone |
| **Encastrement** | 482-483x765-766 mm |
| **Maintien au chaud** | Oui |
| **Minuterie fin de cuisson** | 4 |
| **Option Pause** | Oui |
| **Minuteur** | 1 |
| **Signal sonore fin de cuisson** | Oui |
| **Indicateur temps résiduel** | Oui |
| **Mode puissance Eco** | Oui Avancé |
| **Puissance Eco - Palier** | 2800, 3500, 4500, 7400 W |
| **Mode Expo** | Oui |
| **Verrouillage commandes / Sécurité enfant** | Oui |
| **Option Nettoyage** | Oui |
| **Quick start / Démarrage rapide** | Oui |
| **Sélection rapide des niveaux** | Oui |

## Technologie

Avant gauche - Induction - Multizone - 2.10 kW - Booster 3.00 kW - 21.0x19.0 cm
Arrière gauche - Induction - Multizone - 2.10 kW - Booster 3.00 kW - 21.0x19.0 cm
Arrière droit - 2.10 kW - Booster 3.00 kW - 21.0x19.0 cm
Avant droit - 2.10 kW - Booster 3.00 kW - 21.0x19.0 cm
Multizone left - Booster 3.70 kW - 39.0x21.0 cm
Multizone right - Booster 3.70 kW - 39.0x21.0 cm

| | |
|---|---|
| **Adaptation automatique au diamètre des casseroles** | Oui |
| **Détection automatique du récipient** | Oui |
| **Détection automatique de la casserole et de la commande relative** | Oui |
| **Auto-arrêt en cas de débordement** | Oui |
| **Affichage chaleur résiduelle** | Oui |
| **Protection pour mise en marche accidentelle** | Oui |

## Accessoires inclus

| | |
|---|---|
| **Autres accessoires** | Kit d'extraction et de filtrage comprenant des tubes et un filtre à charbon |

## Raccordement électrique

| | |
|---|---|
| **Puissance nominale** | 7620 W |
| **Intensité** | 33 A |
| **Tension** | 220-240 V |
| **Tension 2** | 380-415 V |
| **Fréquence** | 50/60 Hz |
| **Longueur du câble d'alimentation** | 120 cm |
| **Borne de raccordement** | 6 pôles |

| | | | |
|---|---|---|---|
| **Type de câble d'alimentation installé** | Oui, mono et biphasé | **Type de prise** | No |

## Commandes (hotte)

| | | | |
|---|---|---|---|
| **Réglage commandes hotte** | Commandes tactiles | **Afficheur** | Oui |
| **Couleur des LED** | Rouge | | |

## Programmes / Fonctions (hotte)

| | | | |
|---|---|---|---|
| **Fonction départ différé** | Oui | **Autres fonctions** | Autovent |
| **Nombre de vitesses** | 8 | **Option de programmation du temps hotte** | Départ différé |
| **Vitesse intensive** | 2 | **Autres options** | Kit Recyclage et Extraction inclus |

## Caractéristiques techniques (hotte)

| | | | |
|---|---|---|---|
| **Capacité d'aspiration à l'air libre (P0)** | 750 m³/h | **Filtres anti-graisses** | Inox |
| **Puissance du moteur** | 220 W | **Filtres charbon fournis** | Oui régénérable |
| **Nombre de filtres** | 1 | **Témoin de remplacement des filtres** | Oui |

## Performance / Etiquette énergétique (hotte)

| | | | |
|---|---|---|---|
| **Efficacité fluidodynamique (FDE)** | 37,60 | **Emission acoustique de l'air pondérée à la vitesse minimale (SPEmin)** | 51 dBA |
| **Classe d'efficacité fluidodynamique** | A | **Emission acoustique de l'air pondérée à la vitesse maximale (SPEmax)** | 65 dBA |
| **Efficacité lumineuse (LE)** | 0,0 lux/W | **Emission acoustique de l'air pondérée à la vitesse intensive (SPEboost)** | 72 dBA |
| **Classe d'efficacité lumineuse** | NA | **Facteur d'augmentation du temps (F)** | 0,6 |
| **Efficacité de filtration des graisses (GFE)** | 85,1 % | **Indice d'efficacité énergétique** | 32,8 |
| **Classe d'efficacité de filtration des graisses (GFEC)** | B | **Débit d'air mesuré au point de rendement maximal** | 328 m³/h |
| **Débit d'air à la vitesse minimale** | 245 m³/h | **Pression d'air mesurée au point de rendement maximal (Pbep)** | 540 Pa |
| **Débit d'air à la vitesse maximale** | 505 m³/h | | |
| **Débit d'air en mode intensif ou "boost" (Qboost)** | 700 m³/h | | |

| | |
|---|---|
| **Puissance électrique à l'entrée mesurée au point de rendement maximal** | 131 W |
| **Niveau de bruit au réglage le plus élevé** | 65 dBA |

## Vitesse 1

| | |
|---|---|
| **Capacité d'aspiration (IEC 61591)** | 245 m³/h |
| **Niveau sonore (IEC 60704-2-13)** | 51 dBA |
| **Pression** | 290 Pa |
| **Puissance** | 35 W |

## Vitesse 2

| | |
|---|---|
| **Capacité d'aspiration (IEC 61591)** | 285 m³/h |
| **Niveau sonore (IEC 60704-2-13)** | 55 dBA |
| **Pression** | 370 Pa |
| **Puissance** | 45 W |

## Vitesse 3

| | |
|---|---|
| **Capacité d'aspiration (IEC 61591)** | 350 m³/h |
| **Niveau sonore (IEC 60704-2-13)** | 57 dBA |
| **Pression** | 525 Pa |
| **Puissance** | 65 W |

## Vitesse 4

| | |
|---|---|
| **Capacité d'aspiration (IEC 61591)** | 380 m³/h |
| **Niveau sonore (IEC 60704-2-13)** | 59 dBA |
| **Pression** | 530 Pa |
| **Puissance** | 75 W |

## Vitesse 5

| | |
|---|---|
| **Capacité d'aspiration (IEC 61591)** | 410 m³/h |
| **Niveau sonore (IEC 60704-2-13)** | 62 dBA |
| **Pression** | 535 Pa |
| **Puissance** | 85 W |

## Vitesse 6

| | |
|---|---|
| **Capacité d'aspiration (IEC 61591)** | 445 m³/h |
| **Niveau sonore (IEC 60704-2-13)** | 63 dBA |
| **Pression** | 540 Pa |
| **Puissance** | 105 W |

## Vitesse 7

| | |
|---|---|
| **Capacité d'aspiration (IEC 61591)** | 475 m³/h |
| **Niveau sonore (IEC 60704-2-13)** | 64 dBA |
| **Pression** | 545 Pa |
| **Puissance** | 115 W |

## Vitesse 8

| | |
|---|---|
| **Capacité d'aspiration (IEC 61591)** | 505 m³/h |
| **Niveau sonore (IEC 60704-2-13)** | 65 dBA |
| **Pression** | 550 Pa |
| **Puissance** | 130 W |

## Vitesse intensive

| | |
|---|---|
| **Capacité d'aspiration (IEC 61591)** | 550 m³/h |
| **Niveau sonore (IEC 60704-2-13)** | 66 dBA |
| **Pression** | 555 Pa |
| **Puissance** | 140 W |

## Vitesse intensive 2

| | |
|---|---|
| **Capacité d'aspiration (IEC 61591)** | 700 m³/h |
| **Niveau sonore (IEC 60704-2-13)** | 72 dBA |
| **Pression** | 560 Pa |
| **Puissance** | 220 W |

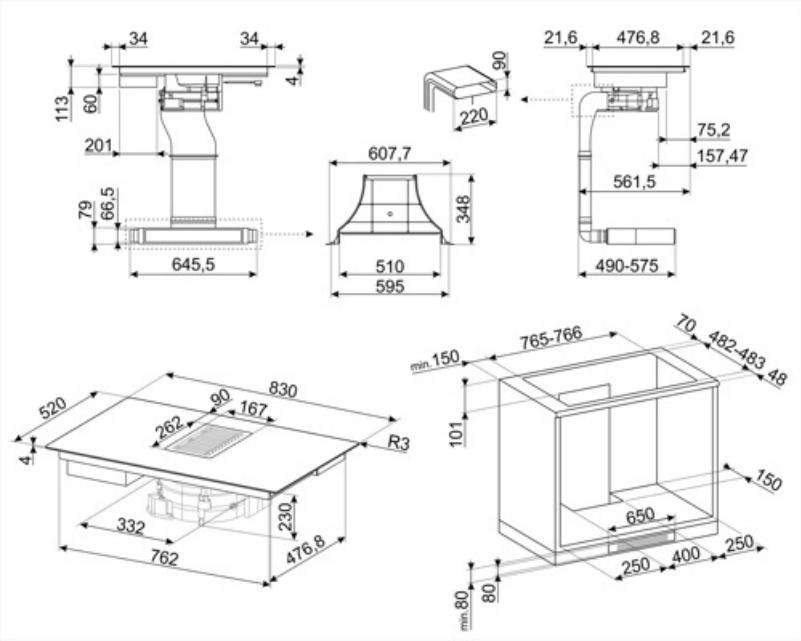

## Accessoires Compatibles

**CON60H**

Connecteur plat pour tubes de 220*60 mm. Il permet de connecter plusieurs tubes du kit KITEHOBD4.

**FLTHOBD4**

Filtre charbon anti-odeur pour HOBD482D

**KITEHOBD4**

Kit de filtrage (sortie latérale) en option pour Hobd : tube de 1,5 m et courbe

**RED60H**

Reducer from 90 to 60 mm suitable for rectangular tube of 220 mm. Size: 220x90x92 mm

**FLTHOBD**

Filtre anti-odeur en céramique régénérable comme pièce de rechange pour le kit de recyclage (accessoire KITF6HOBD) de les tables de cuisson avec hotte intégrée HOBD682D et HOBD682R

**GRI60H**

Rectangular Louvred grille, external size 246*80 mm and internal 226*60*50 mm

**KITF6HOBD**

Kit de recyclage pour Hobd : tubes + filtre anti-odeur régénérable + grille en acier inox avec fixation magnétique (facile à retirer) qui s'adapte dans un plinthe de 6 cm minimum

**TPK**

Plaque teppan yaki en aluminium entourée en haut et en bas par une couche d'inox, à poser directement sur tables induction ou plan de cuisson des centres de cuisson induction. Dimensions : 325 x 265 x 20 mm (L x H x P sans poignées) 325 x 265 x 55 mm (L x H x P avec poignées)

## Symbols glossary

Option Booster : Le booster permet aux plaques à induction et vitrocéramiques de fonctionner en puissance maximale, lorsqu'il est nécessaire de cuisiner des plats demandant une cuisson plus intense.

Verrouillage commandes : L'option verrouillage des commandes, présente sur différents types de produits, permet de verrouiller toutes les fonctions et programmes sélectionnés ainsi que les commandes, pour une sécurité totale, notamment en présence d'enfants.

La fonction de Maintien au chaud permet de garder les aliments cuits au chaud. Dans ce mode la zone de chauffage fonctionne à une capacité minimale pendant 120 minutes, puis s'éteint automatiquement.

Sécurité antidébordement : Le dispositif de sécurité anti-débordement spécial coupe la plaque de cuisson en cas de débordement de liquide.

Sélection rapide, avec une seule touche, la cuisson commence au plus haut niveau, puis se réduit automatiquement au fil du temps. Idéale pour les plats qui nécessitent une ébullition rapide puis une cuisson continue sans contrôle constant (par exemple, le bouillon de bœuf).

Indicateur de chaleur résiduelle : Après avoir éteint la zone de cuisson, l'indicateur de chaleur résiduelle indique si la zone est encore chaude, l'utilisant ainsi pour garder les aliments au chaud. Lorsque la température est tombée en dessous de 60°C, la lumière s'éteint.

Minuterie : La minuterie permet de programmer l'extinction des zones de cuisson après un temps de fonctionnement réglé, variant de 1 à 99 minutes. Une fois la période préréglée écoulée, la plaque s'éteint et un signal sonore est activé.

La fonction Auto-Vent permet, via un système Bluetooth intelligent, de faire fonctionner la hotte directement via la table de cuisson en ajustant automatiquement la vitesse d'aspiration de la hotte en fonction de la température et de la puissance sélectionnées sur la table de cuisson.

Effet fantôme rétro-éclairé pour le Slider compact

Grilles en fonte : Ces grilles résistent aux hautes températures. Solides et robustes, elles ont été conçues pour faciliter le déplacement des casseroles.

Slider : Les commandes par Slider, très intuitives et pratiques, permettent de régler le niveau de puissance en appuyant ou en faisant simplement glisser le bout des doigts.

Multizone : Avec l'option Multizone, la zone de cuisson peut être utilisée comme grande surface de cuisson ou divisée en deux zones distinctes. Chaque zone s'adapte automatiquement à la taille et à la position du conteneur et ne chauffe que la surface nécessaire, assurant la meilleure distribution de la chaleur et une efficacité maximale.

Option Pause

Accélérateur de chauffe : La touche accélérateur de chauffe augmente rapidement le niveau de puissance en fonction des réglages prédéfinis, permettant à l'élément chauffant de travailler au maximum jusqu'à ce que la température soit atteinte.

Temps écoulé : Cette fonction vous permet de contrôler le temps écoulé depuis le début d'un processus de cuisson.

Détection automatique et permanente des casseroles

Puissance Eco : Possibilité de limiter la puissance maximale d'absorption de la table de cuisson.

# Benefit (TT)

**Induction hobs**

Fast cooking and precise temperature control

**Glass**

Brightness and elegance in the kitchen: the acid-etched glass gives the surface a refined, modern look that enhances the space.

**Ceramic**

Stability and design even up to 700°C: the cooktop material resists high temperatures without deforming, maintaining aesthetics and functionality even with intensive use.

**Cast iron**

Solid and sturdy, easy to clean and maintain every day, thanks to the cast-iron pan supports—an emblem of long-lasting efficiency and durability.

Immediate access to functions via touch display, for simple and intuitive control

**Control knob position frontal**

Instant and intuitive control thanks to front controls, easily accessible for practical use.

**Keep Warm function**

Dishes always served at the right temperature, even after cooking, thanks to the Keep Warm function

Nine power levels and Boost function for optimal cooking performance

**MultiZone**

Large surface created by joining two contiguous zones, perfect for large dishes

In addition to their sleek aesthetics and contemporary design, Smeg induction hobs are equipped with innovative technologies. The Multizone function guarantees maximum flexibility in the use of the hob and endless cooking possibilities, expanding the cooking area to suit the shape and size of different pans

**Anti-grease filters**

Easy cleaning thanks to durable stainless steel grease filters

**Permanent Automatic Pot Detection with indication of the relative control**

Automatic activation of the correct cooking zone with Autopot Detection, recognizing the pot without user intervention

**Auto-vent 2.0**

Cooktop and hood connected via Bluetooth for synchronized and automatic operation

Greater comfort even after cooking: the Delay function automatically turns off the hood after the set time, removing odors and humidity