HOBD482D

Famiglia	Piano di cottura
Incasso	Semifilo con possibilità incasso a Filo
Dimensione	80 cm
Alimentazione	Elettrica
Tipologia	Induzione con cappa integrata
Filtraggio	A espulsione
Controllo elettronico	Sì
Codice EAN	8017709288631
Classe di efficienza energetica (EEC)	A++

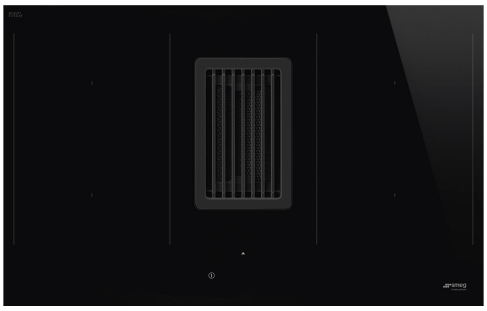

Estetica

Estetica	Universale
Colore	Nero
Finitura	Vetro
Materiale	Vetro
Tipo vetro	Ceramico
Bordo vetro	Dritto
Griglie	Ghisa
Tipo di regolazione comandi	Compact Slider Plus
Slider	Sì
Colore LED comandi	Rosso
Posizione comandi	Frontale
Colore serigrafia	Grigio

Programmi / Funzioni

Numero zone di cottura induzione	4
Opzioni di programmazione tempo	Spegnimento automatico
Numero zone di cottura con booster	4
Numero Zone Flessibili	2
Tasto principale on/off	Sì
Livelli di potenza	9
Auto-Vent 2.0	Sì
Numero totale di zone di cottura	4

Opzioni

Opzione Multizone	Sì
Tipologia Zona Flessibile	MultiZone
Foro da incasso	482-483x765-766 mm
Funzione automatica di mantenimento del calore	Sì
Timer fine cottura	4
Opzione di pausa	Sì
Contaminuti	1
Allarme acustico di fine cottura	Sì
Indicatore tempo residuo	Sì
Opzione Limitatore di Potenza	Si Advance
Opzione Limitatore di Potenza in W	2800, 3500, 4500, 7400 W
Opzione Show Room Demo	Sì
Opzione Blocco Pulsanti / Sicurezza Bambini	Sì
Opzione Pulizia	Sì
Avvio rapido	Sì
Selezione rapida dei livelli	Sì

Caratteristiche Tecniche

Anteriore sinistra - Induzione - Multizone - 2.10 kW - Booster 3.00 kW - 21.0x19.0 cm
Posteriore sinistra - Induzione - Multizone - 2.10 kW - Booster 3.00 kW - 21.0x19.0 cm
Posteriore destra - 2.10 kW - Booster 3.00 kW - 21.0x19.0 cm
Anteriore destra - 2.10 kW - Booster 3.00 kW - 21.0x19.0 cm
Multizona sinistra - Booster 3.70 kW - 39.0x21.0 cm
Multizona destra - Booster 3.70 kW - 39.0x21.0 cm

Adattamento automatico al diametro della pentola	Sì
Rilevamento della presenza pentola	Sì
Rilevamento Automatico posizione pentola e comando	Sì
Auto-arresto in caso di traboccamento	Sì
Indicatore calore residuo	Sì
Protezione da accensione accidentale	Sì

Dotazione accessori Inclusi

Altri accessori	Kit aspirante e filtrante con tubi e filtro a carbone inclusi

Collegamento Elettrico

Dati nominali di collegamento elettrico	7620 W
Corrente	33 A
Tensione (V)	220-240 V
Tipo di cavo elettrico in dotazione	Sì, Mono e Bi-fase
Frequenza	50/60 Hz
Lunghezza cavo di alimentazione	120 cm

Tensione 2 (V)	380-415 V	**Morsettiera**	6 poli

Comandi (cappa)

Regolazione comandi cappa	Touch Capacitive	**Display**	Sì
Colore led	Rosso		

Programmi / Funzioni (cappa)

Funzione Delay	Sì	**Altre funzioni**	Auto-Vent
N° velocità	8	**Opzioni di programmazione tempo cappa**	Delay
N° velocità intensiva	2	**Altre opzioni**	Kit Filtrante e Aspirante inclusi

Caratteristiche Tecniche (cappa)

Capacità massima d'aspirazione in modalità libera (P0)	750 m³/h	**Filtri antigrasso**	Inox
Potenza motore	220 W	**Filtri carbone di serie**	SI rigenerabile
N° di filtri	1	**Indicatore cambio filtri**	Sì

Prestazioni / Etichetta Energetica (cappa)

Efficienza fuido dinamica (FDE)	37.60	**Emissione ponderata di potenza acustica alla velocità minima (SPEmin)**	51 dBA
Classe di efficienza fluido dinamica (FDEC)	A	**Emissione ponderata di potenza acustica alla velocità massima (SPEmax)**	65 dBA
Efficienza di illuminazione (LE)	0.0 lux/W	**Emissione ponderata di potenza acustica alla velocità intensiva (SPEboost)**	72 dBA
Classe di efficienza di illuminazione (LEC)	NA	**Fattore di aumento del tempo (F)**	0.6
Efficienza di filtraggio grassi (GFE)	85.1 %	**Indice di efficienza energetica**	32.8
Classe di efficienza filtraggio grassi (GFEC)	B	**Portata d'aria misurata nella condizione di massima efficienza (Qbep)**	328 m³/h
Portata d'aria alla velocità minima (Qmin)	245 m³/h	**Pressione d'aria misurata nella condizione di massima efficienza (Pbep)**	540 Pa
Portata d'aria alla velocità massima (Qmax)	505 m³/h		
Portata d'aria alla velocità intensiva (Qboost)	700 m³/h		

Potenza elettrica assorbita nella condizione di massima efficienza (Wbep)	131 W
Livello sonoro nella configurazione più elevata (Lwa)	65 dBA

Velocità 1

Capacità d'aspirazione (IEC 61591)	245 m³/h
Rumorosità (IEC 60704-2-13)	51 dBA
Pressione	290 Pa
Potenza cappa	35 W

Velocità 2

Capacità d'aspirazione (IEC 61591)	285 m³/h
Rumorosità (IEC 60704-2-13)	55 dBA
Pressione	370 Pa
Potenza cappa	45 W

Velocità 3

Capacità d'aspirazione (IEC 61591)	350 m³/h
Rumorosità (IEC 60704-2-13)	57 dBA
Pressione	525 Pa
Potenza cappa	65 W

Velocità 4

Capacità d'aspirazione (IEC 61591)	380 m³/h
Rumorosità (IEC 60704-2-13)	59 dBA
Pressione	530 Pa
Potenza cappa	75 W

Velocità 5

Capacità d'aspirazione (IEC 61591)	410 m³/h
Rumorosità (IEC 60704-2-13)	62 dBA
Pressione	535 Pa
Potenza cappa	85 W

Velocità 6

Capacità d'aspirazione (IEC 61591)	445 m³/h
Rumorosità (IEC 60704-2-13)	63 dBA
Pressione	540 Pa
Potenza cappa	105 W

Velocità 7

Capacità d'aspirazione (IEC 61591)	475 m³/h
Rumorosità (IEC 60704-2-13)	64 dBA
Pressione	545 Pa
Potenza cappa	115 W

Velocità 8

Capacità d'aspirazione (IEC 61591)	505 m³/h
Rumorosità (IEC 60704-2-13)	65 dBA
Pressione	550 Pa
Potenza cappa	130 W

Velocità Intensiva

Capacità d'aspirazione (IEC 61591)	550 m³/h
Rumorosità (IEC 60704-2-13)	66 dBA
Pressione	555 Pa
Potenza cappa	140 W

Velocità intensiva 2

Capacità d'aspirazione (IEC 61591)	700 m³/h
Rumorosità (IEC 60704-2-13)	72 dBA
Pressione	560 Pa
Potenza cappa	220 W

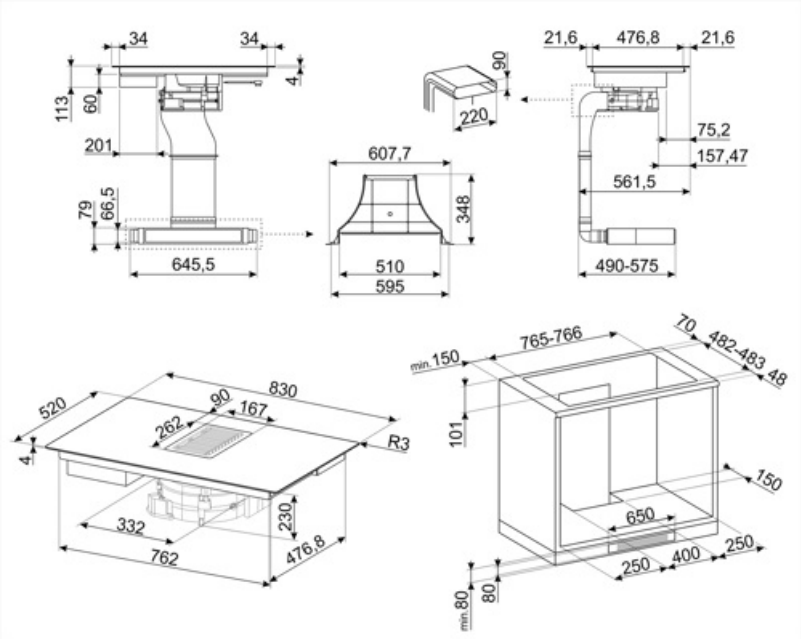

Accessori Compatibili

CON60H

raccordo congiunzione rettangolare per tubi 220*60. Consente di raccordare più tubi appartenenti al KITEHOBD4.

FLTHOBD4

Filtro Carbone rigenerabile. Ricambio per piani cottura a induzione con cappa integrata HOBD482D / HOBD182DG. Rigenerabile fino a 5 volte lavandolo in lavastoviglie o a mano e asciugandolo in forno a 70° per 2 ore.

KITEHOBD4

Kit opzionale di montaggio laterale per Hobd: tubo da 1,5 mt e curva per installazione anche con uscita laterale, altezza 60 mm

RED60H

Raccordo Riduzione Rettangolare da 90 mm a 60 mm per tubi rettangolari di 220 mm. Dimensione complessiva: 224*90*92 mm.

FLTHOBD

Filtro Ceramico rigenerabile. Ricambio adatto solo per il kit di montaggio a ricircolo KITF6HOBD dei piani cottura a induzione con cappa integrata. Il filtro antiodore puo' essere rigenerato ogni 3 o 4 mesi a seconda dall'utilizzo e fino a un massimo di 10 volte, mettendolo in forno a 250° per un ora.

GRI60H

griglia rettangolare per muro, dimensioni 246*80 mm esterni e 226*60*50 mm interni

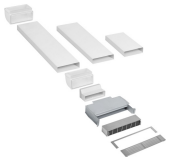

KITF6HOBD

Kit di montaggio a ricircolo per Hobd: tubi + filtro antiodore ceramico rigenerabile + griglia in acciaio inox con magneti (per un facile accesso ai filtri) che può essere montato in un zoccolo di minimo 6 cm. Il filtro ceramico in dotazione puo' essere rigenerato fino a 10 volte mettendolo in forno a 250° per 1 ora.

TPK

Piastra per cottura Teppanyaki 32,5 cm, acciaio inox

Glossario simboli

Rilevamento automatico e permanente della pentola con attivazione automatica dei comandi

Opzione Booster: L'Opzione Booster presente sui piani di cottura a induzione, permette alla piastra di lavorare alla massima potenza, quando si rende necessario cucinare cibi che richiedono cotture molto intense.

Blocco comandi: L'opzione blocco comandi, presente su diverse tipologie di prodotti, permette di bloccare tutte le funzioni e i programmi impostati, nonché i comandi, per una totale sicurezza soprattutto in presenza di bambini.

Mantiene il cibo alla temperatura ideale dopo la cottura, senza il rischio di bruciature

Anti-traboccamento: Lo speciale dispositivo Anti-traboccamento spegne il piano cottura in presenza di tracimazione dei liquidi.

Selezione rapida: Con l'opzione Selezione rapida la cottura inizia al massimo grado di temperatura per poi diminuire automaticamente trascorso un determinato periodo di tempo.

Avanzamento veloce: Il tasto Avanzamento veloce incrementa rapidamente il livello di potenza secondo impostazioni prefissate, facendo lavorare l'elemento riscaldante al massimo fino raggiungimento della temperatura.

Tempo trascorso: La funzione permette di controllare il tempo trascorso dall'inizio di una cottura.

Possibilità di limitare il totale assorbimento energetico del piano in modo avanzato

Collegamento piano e cappa

Griglie in ghisa: Queste griglie sono resistenti alle alte temperature. Solide e robuste, sono state concepite per facilitare lo spostamento e il riposizionamento delle pentole sul piano.

Slider-Control: Il particolare dispositivo Slider-Control permette di regolare il calore delle quattro zone con semplici movimenti circolari delle dita sui comandi.

Multizone: Con l'opzione Multizone la zona di cottura può essere utilizzata come una grande superficie di cottura, oppure suddivisa in due zone distinte. Ognuna si adatta automaticamente alle dimensioni e alla posizione del recipiente e riscalda unicamente la zona necessaria, assicurando la migliore distribuzione di calore e la massima efficacia.

Con questa funzione è possibile sospendere temporaneamente il funzionamento di tutte le zone di cottura abbassando il livello di potenza al minimo per non rischiare di bruciatare i cibi. Una volta riattivato il piano verranno ripresi tutte i parametri di potenza e tempo selezionati in precedenza.

Slider compatto retroilluminato a scomparsa totale

Indicatore di calore residuo: Dopo lo spegnimento della zona cottura, l'indicatore di calore residuo segnala se la zona è ancora calda, usufruendone così per mantenere caldi i cibi. Quando la temperatura si sarà abbassata sotto i 60°C la spia si spegnerà.

Timer: Tramite il Timer è possibile programmare lo spegnimento delle zone cottura dopo un tempo di funzionamento stabilito, variabile da 1 a 99 minuti. Allo scadere del periodo preimpostato, la piastra si spegne e si attiva un segnale acustico.

Benefit

Piano cottura a induzione

Cottura rapida e un controllo preciso della temperatura

Vetro

Luminosità ed eleganza in cucina: il vetro acidato del piano conferisce brillantezza alla superficie, creando un effetto raffinato e moderno che valorizza l'ambiente

Ceramico

Stabilità e design anche fino a 700°C: il materiale del piano è indeformabile ad alte temperature, conservando estetica e funzionalità anche dopo lunghi utilizzi ad alta intensità.

Ghisa

Solido e robusto, facile da pulire e da mantenere ogni giorno, grazie alle griglie in ghisa, simbolo di efficienza e durabilità nel tempo.

Accesso immediato alle funzioni tramite display touch, per una gestione semplice e intuitiva

Posizione comandi frontale

Controllo immediato e intuitivo grazie ai comandi frontali, facilmente accessibili per un utilizzo pratico.

Funzione automatica di mantenimento del calore

I piatti serviti sempre alla giusta temperatura, anche dopo la cottura grazie alla funzione Keep Warm

Nove livelli di potenza e funzione Boost per gestire al meglio ogni tipo di cottura

MultiZone

Superficie ampia creata unendo due zone contigue, ideale per pietanze di grandi dimensioni

Oltre all'estetica elegante e al design contemporaneo, i piani a induzione Smeg sono dotati di tecnologie innovative. La funzione Multizone garantisce la massima flessibilità nell'utilizzo del piano e infinite possibilità di cottura, ampliando l'area di cottura in base alla forma e alle dimensioni delle diverse pentole

Filtri antigrasso

Pulizia semplice e agevole grazie a resistenti filtri antigrasso in acciaio inox

Rilevamento Automatico posizione pentola e comando

Attivazione automatica dell'area corretta con Autopot Detection, che riconosce la pentola senza necessità di intervento

Auto-vent 2.0

Piano e cappa collegati via Bluetooth per un funzionamento sincronizzato e automatico

Maggiore comfort anche dopo la cottura: la funzione Delay spegne automaticamente la cappa al termine del tempo impostato, eliminando odori e umidità residui