HOBD482D

Família	Placa
De encastre	Instalação de baixo perfil ou à face com a bancada
Dimensões	80 cm
Tipo de energia	Elétrica
Tipo de placa	Indução com exaustor
Filtragem	Extração
Controlo eletrónico	Sim
Código EAN	8017709288631
Classe energética	A++

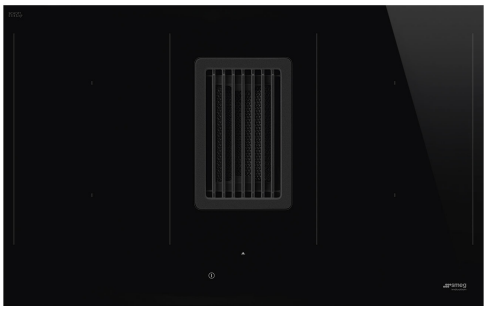

Design

Design	Universal
Cor	Preto
Acabamentos	Vidro
Material	Vidro
Tipo de vidro	Vitrocerâmica
Bordos do vidro	Retos
Grelhas da placa	Ferro fundido
Comandos	Compact Slider Plus
Comandos Slider	Sim
Comandos Slider	Vermelho
Posição dos comandos	Frontais
Cor da serigrafia	Cinzento

Programa/ Funções

Número de zonas de indução	4
Programador desligar automático	Sim
Número de zonas com PowerBooster	4
Número de zonas flexíveis	2
Botão On/Off	Sim
Níveis de potência	9
Auto-vent bluetooth para conectar ao exaustor	Sim
Número total de zonas de cocção	4

Opções

Opção MultiZona	Sim
Tipo de zona flexível	MultiZona
Corte na pedra	482-483x765-766 mm
Função manter quente	Sim
Temporizador de fim de cozedura	4
Opção de Pausa	Sim
Temporizador	1
Alarme acústico de fim de cocção	Sim
Indicador do tempo para terminar	Sim
Eco-logic opção limitadora de potência	Sim avançada
Opção de limitador potência por níveis	2800, 3500, 4500, 7400 W
Opção Showroom - resistências desligadas para demonstração	Sim
Opção bloqueio de comandos para segurança das crianças	Sim
Opção de limpeza	Sim
Início Rápido para atingir temperaturas elevadas rapidamente	Sim
Avanço Rápido para seleção rápida dos níveis de aquecimento	Sim

Especificações técnicas

Anterior esquerdo - MultiZona - 2.10 kW - Booster 3.00 kW - 21.0x19.0 cm
Posterior esquerdo - MultiZona - 2.10 kW - Booster 3.00 kW - 21.0x19.0 cm
Posterior direito - 2.10 kW - Booster 3.00 kW - 21.0x19.0 cm
Anterior direito - 2.10 kW - Booster 3.00 kW - 21.0x19.0 cm
Multizone left - Booster 3.70 kW - 39.0x21.0 cm
Multizone right - Booster 3.70 kW - 39.0x21.0 cm

Ajuste automático ao diâmetro do recipiente	Sim
Reconhecimento do recipiente	Sim
Reconhecimento automático do recipiente	Sim
Desliga automaticamente em caso de derrame	Sim
Indicador de calor residual	Sim
Proteção contra início acidental	Sim

Acessórios incluídos

Outros acessórios	tubos para extração, tubos e filtro para recirculação

Ligação elétrica

Frequência (Hz)	50/60 Hz

Potência elétrica nominal	7620 W	**Comprimento do cabo de alimentação**	120 cm
Corrente (Amperes)	33 A	**Placa de bornes**	6 polos
Tensão (Volts)	220-240 V	**Ficha elétrica**	No
Tensão 2 (Volts)	380-415 V		
Tipo de cabo elétrico fornecido	Sim, monofásico e bifásico		

COMANDOS

Regulação do controlo do exaustor	Touch	**Display**	Sim
Cor dos LEDs	Vermelho		

PROGRAMAS/FUNÇÕES (PLACA)

Programador de fim automático	Sim	**Outras funções**	AUTOVENT
Níveis de potência	8	**Definições de tempo**	Indicação de tempo restante
Potência intensiva	2	**Outras opções**	Kit para extração e recirculação

Technical Features (Hood)

Capacidade máxima de extração livre (P0)	750 m³/h	**Filtros antigordura**	Aço inox
Potência do motor	220 W	**Filtros de carvão ativo incluídos**	Sim, regenerável
Nº de filtros	1	**Indicador de substituição de filtros**	Sim

Performance/ Etiqueta Energética (Exaustor)

Eficiência da dinâmica dos fluidos (EDF exaustor)	37,60	**Nível de potência sonora com ponderação A (em dB) com a regulação de velocidade mínima**	51 dBA
Classe de eficiência dinâmica dos fluidos	A	**Nível de potência sonora com ponderação A (em dB) com a regulação de velocidade máxima**	65 dBA
Eficiência de iluminação (IE exaustor)	0,0 lux/W	**Nível de potência sonora com ponderação A (em dB) no modo intensivo ou boost**	72 dBA
Classe de eficiência da iluminação	NA	**Fator de aumento de tempo**	0,6
Eficiência de filtragem de gorduras	85,1 %	**Índice de eficiência energética**	32,8
Classe de eficiência de filtragem de gorduras	B		
Valor do fluxo de ar na velocidade mínima	245 m³/h		
Valor do fluxo de ar na velocidade máxima	505 m³/h		

Valor do fluxo de ar nos modos intensivo ou boost	700 m³/h
Débito de ar medido no ponto de maior eficiência	328 m³/h
Potência elétrica medida no ponto de maior eficiência	540 Pa
Potência elétrica medida no ponto de maior eficiência	131 W
Nível de ruído na potência mais elevada	65 dBA

1º nível de potência

Capacidade de extração m3/h - Nível 1	245 m³/h
Ruído nível 1	51 dBA
Pressão no 1º nível	290 Pa
Potência no 1º nível	35 W

2º nível de potência

Capacidade de extração m3/h - Nível 2	285 m³/h
Ruído nível 2	55 dBA
Pressão no 2º nível	370 Pa
Potência no 2º nível	45 W

3º nível de potência

Capacidade de extração m3/h - Nível 3	350 m³/h
Ruído nível 3	57 dBA
Pressão no 3º nível	525 Pa
Potência no 3º nível	65 W

4º nível de potência

Capacidade de extração m3/h - Nível 4	380 m³/h
Ruído nível 4	59 dBA
Pressão no 4º nível	530 Pa
Potência no 4º nível	75 W

5º nível de potência

Capacidade de extração m3/h - Nível 5	410 m³/h
Ruído nível 5	62 dBA
Pressão no 1º nível	535 Pa
Potência no nível intensivo	85 W

6º nível de potência

Capacidade de extração m3/h - Nível 6	445 m³/h
Ruído nível 6	63 dBA
Pressão no 1º nível	540 Pa
Potência no nível intensivo	105 W

7º nível de potência

Capacidade de extração m3/h - Nível 7	475 m³/h
Ruído nível 7	64 dBA
Pressão no 1º nível	545 Pa
Potência no nível intensivo	115 W

8º nível de potência

Capacidade de extração m3/h - Nível 8	505 m³/h
Ruído nível 8	65 dBA
Pressão no 1º nível	550 Pa
Potência no nível intensivo	130 W

Potência intensiva

Capacidade de extração m3/h - Intensivo 1	550 m³/h
Ruído intensivo 1	66 dBA
Pressão no nível intensivo	555 Pa
Potência no nível intensivo	140 W

Potência intensiva 2

Capacidade de extração m3/h - Intensivo 2	700 m³/h
Ruído intensivo 2	72 dBA
Pressão no 1° nível	560 Pa
Potência no nível intensivo	220 W

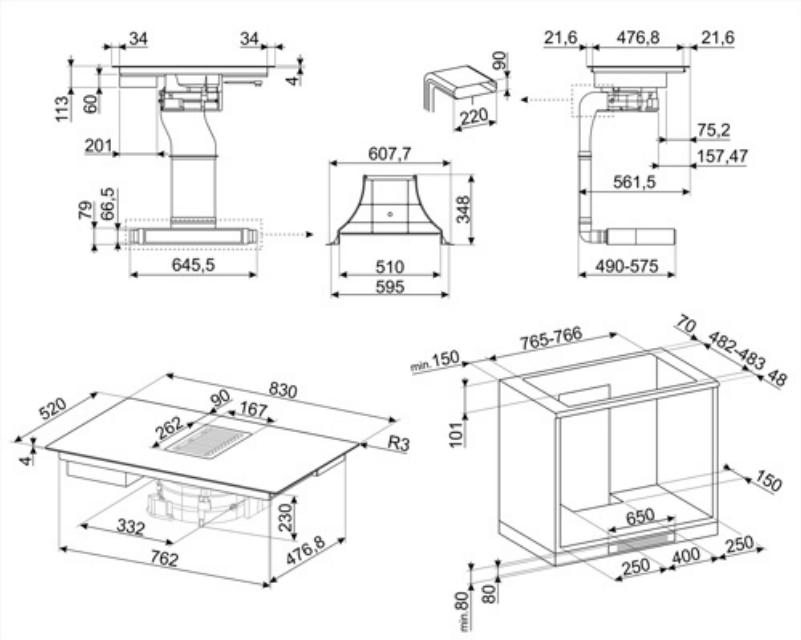

Acessórios Compatíveis

CON60H

Conector tubos de extração 226x60 mm

FLTHOBD4

Filtro de carvão anti odor regenerável para placas de indução com exaustor HOBD482D e HOBD182DG.

KITEHOBD4

Acessórios para extração de ar: - Tubo de 150 cm - Curva de 90° Para placas de indução com exaustor modelos HOBD682R1, HOBD682D1, HOBD182DG, HOBD482D e HOBD472D.

RED60H

Redutor de tubo de 226x90 mm para 226x60 mm

FLTHOBD

Filtro de recirculação de ar cerâmico anti odor e regenerável. De alta performance, é regenerável mais de 10 vezes, 1 hora dentro do forno a 250°C. Para substituir no kit KITF6HOBD aplicável em placas de indução com exaustor.

GRI60H

Dimensão exterior LxA: 246x80 mm
Dimensão interior LxA: 226x50 mm

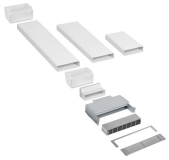

KITF6HOBD

Kit para recirculação com: - Tubos - Filtro cerâmico regenerável anti odor - Grelha em aço inox para rodapé 6 cm de altura e com fixação magnética Para placas de indução com exaustor modelos HOBD682R1 e HOBD682D1.

TPK

Para placas a gás, indução e vitrocerâmica Material: aço inox

Symbols glossary

PowerBooster (P): faz com que a placa trabalhe na potência máxima sempre que se torne necessário cozinhar os alimentos de forma muito intensa e rápida. Tem limitador de tempo devido à potência elevada.

Bloqueio de comandos: opção que permite bloquear os comandos. Muito útil para proteger as crianças.

Função manter quente: ideal para manter a refeição em espera. A zona mantém-se a 60°C pelo tempo máximo de 120 min.

Proteção de derrames: a placa desliga-se automaticamente se houver derrames em cima dos comandos ou se estes ficarem tapados da iluminação.

Avanço rápido: opção que permite saltar níveis de potência para atingir o desejado rapidamente (5-10-15-P).

Indicador de calor residual: após desligar a zona, um H (de Hot) indica que a zona ainda está quente, podendo servir para manter a comida. A luz desliga quando a temperatura baixa dos 60°C.

Temporizador: para definir o tempo de cozedura. A zona desliga automaticamente após percorrido o tempo pré-definido e emite um sinal acústico para aviso.

Auto-vent Bluetooth: as placas de indução e exaustores equipados com Bluetooth podem ser conectados para um controlo mais eficiente. Quando aumenta ou reduz o nível de aquecimento da placa, o exaustor aumenta ou diminui, reciprocamente, a potência.

Compact Slider back-lighted ghost effect

Grelhas em ferro fundido: desenvolvidas pela Smeg, as grelhas em ferro fundido são resistentes a altas temperaturas e estão desenhadas para facilitar a circulação do ar e o posicionamento dos recipientes.

O painel de controlo slider permite ajustar a temperatura simplesmente deslizando o dedo nos comandos.

Multizona: permite utilizar peixeiras alongadas e recipientes retangulares até 23 x 36 cm. Ativando as duas zonas, frontal e posterior, através da opção Multizona, o programador eletrónico faz a repartição equitativa da energia para que os alimentos recebam a mesma temperatura e tenham uma cocção homogénea.

Pausa: para interromper a cocção. Quando reiniciar manter-se-ão as opções selecionadas anteriormente.

Início Rápido: através desta função é possível atingir o nível de aquecimento selecionado, em menor tempo. As zonas de cozedura partirão na potência máxima para depois ser diminuída, uma vez atingido o nível de potência selecionado.

Tempo percorrido: capacidade de monitorizar o tempo decorrido desde o início da cozedura.

Deteção automática dos recipientes: a placa deteta automaticamente a zona onde está o recipiente, e ativa os respetivos comandos. Basta selecionar a potência.

Opção de programar a potência máxima

Benefit (TT)

Placas de indução

Cocção rápida e controlo preciso da temperatura

Vidro

Brilho e elegância na cozinha: o vidro gravado a ácido confere à superfície um aspeto refinado e moderno que valoriza o espaço.

Cerâmica

Estabilidade e design mesmo até 700°C: o material da placa resiste a temperaturas elevadas sem se deformar, mantendo a estética e a funcionalidade mesmo com uma utilização intensiva.

Cast iron

Solid and sturdy, easy to clean and maintain every day, thanks to the cast-iron pan supports—an emblem of long-lasting efficiency and durability.

Acesso imediato às funções através do ecrã touch, para um controlo simples e intuitivo

Posição frontal do botão de comando

Controlo instantâneo e intuitivo graças aos comandos frontais, facilmente acessíveis para uma utilização prática.

Função Manter Quente

Graças à função Manter Quente, é possível servir sempre pratos à temperatura correta, mesmo depois de cozinhados

Nove níveis de potência e função Boost para um desempenho de cocção ótimo

MultiZona

Possibilidade de ampliar a zona de cocção, através da união de duas zonas adjacentes.

Para além do seu design elegante e contemporâneo, as placas de indução Smeg estão equipadas com tecnologias inovadoras. A função MultiZona garante a máxima flexibilidade e infinitas possibilidades na utilização da placa, expandindo a área de cocção para se adaptar à formaS e tamanhoS dos diferentes recipientes.

Anti-grease filters

Easy cleaning thanks to durable stainless steel grease filters

Reconhecimento automático permanente do recipiente, com ativação do respetivo comando

Ativação automática da zona de cocção correta, através do reconhecimento automático do recipiente, sem intervenção do utilizador

Auto-vent 2.0

A placa e o exaustor estão conectados via Bluetooth, permitindo um funcionamento sincronizado e automático

Greater comfort even after cooking: the Delay function automatically turns off the hood after the set time, removing odors and humidity