HOBD482D

Семейство продуктов	Варочная поверхность
Тип встраивания	Ультранизкий профиль или вровень со столешницей
Размеры	80 cm
Источник питания	Электрический
Тип	Индукционная варочная поверхность с интегрированной вытяжкой
Режим отвода воздуха	Режим отвода воздуха
Электронное управление	Да
EAN-**код**	8017709288631
Класс энергоэффективности	A++

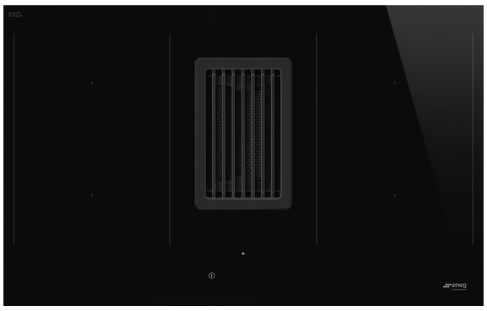

Эстетика

Эстетика	Универсальный
Цвет	Черный
Отделка	Стекло
Материал	Стекло
Тип стекла	Стеклокерамика
Тип края стекла	Прямой край
Решетки	Чугунные
Тип управления	Compact Slider Plus
Индикация остаточного тепла	Да
Цвет подсветки	Красный
Расположение переключателей	Фронтальное
Логотип	Шелкография
Цвет сериографии	Серый

Программы/ функции

Количество индукционных зон приготовления	4
Программирование времени	Автоматическое отключение
Количество зон приготовления с функцией BOOSTER	4
Количество Multizone	2
Главный переключатель вкл./выкл.	Да
Уровни мощности	9
Автовентиляция 2.0	Да
Количество зон приготовления	4

Опции

Опция Multizone	Да
Тип изменяемой зоны	MultiZone
Стандартный вырез	482-483x765-766 мм
Функция Поддержание тепла	Да
Таймер окончания приготовления	4
Опция Пауза	Да
Таймер поминутный	1
Акустический сигнал окончания приготовления	Да
Индикация оставшегося времени	Да
Режим ограничения мощности	Да, заранее
Режим ограничения мощности - пошаговый	2800, 3500, 4500, 7400 Вт
Режим Showroom	Да
Блокировка управления	Да
Опция очистки	Да
Быстрый старт	Да
Быстрый выбор уровня приготовления	Да

Технические характеристики

Фронтальная левая - Индукционная - Multizone - 2.10 кВт - Booster 3.00 кВт - 21.0x19.0 см

Задняя левая - Индукционная - Multizone - 2.10 кВт - Booster 3.00 кВт - 21.0x19.0 см

Задняя правая - 2.10 кВт - Booster 3.00 кВт - 21.0x19.0 см

Фронтальная правая - 2.10 кВт - Booster 3.00 кВт - 21.0x19.0 см

Multizone left - Booster 3.70 кВт - 39.0x21.0 см

Multizone right - Booster 3.70 кВт - 39.0x21.0 см

Автоматическое определение диаметра посуды	Да
Автоматическое определение наличия посуды	Да
Постоянное автоматическое определение посуды с индикацией контроля	Да
Автоматическое отключение при проливании	Да
Индикация остаточного тепла	Да
Защита от случайного включения	Да

Аксессуары в комплекте

Другие аксессуары	Комплект для отвода и фильтрации воздуха, включая воздуховод и фильтр

Электрическое подключение

Номинальная мощность	7620 Вт
Сила тока	33 A
Частота тока	50/60 Гц

Напряжение	220-240 В	**Длина электрического кабеля**	120 см
Напряжение 2	380-415 В		
Тип поставляемого электрического кабеля	Однофазное и двухфазное	**Клеммная коробка**	6 полюсов
		Тип электрической вилки	No

Управление (вытяжка)

Управление вытяжкой	Сенсорное емкостное	**Дисплей**	Да
Цвет светодиодной подсветки	Красный		

Программы/ функции (вытяжка)

Функция задержки отключения	Да	**Другие функции**	Автовентиляция
Количество скоростей	8	**Опции программирования времени работы вытяжки**	Отсрочка включения
Интенсивный режим	2		
		Другие опции	Комплект для рециркуляции и экстракции включен

Технические характеристикки (вытяжка)

Максимальная производительность	750 м³/ч	**Жироулавливающие фильтры**	Нержавеющая сталь
Мощность мотора	220 Вт	**Угольный фильтр в комплекте**	Да, регенерируемый
Количество фильтров	1		
		Индикатор загрязнения угольного фильтра	Да

Производительность / Энергопотребление (вытяжка)

Гидродинамическая эффективность (FDE)	37,60	**Акустическое давление на минимальной скорости (SPEmin)**	51 дБ(A)
Класс гидродинамической эффективности	A	**Акустическое давление на максимальной скорости (SPEmax)**	65 дБ(A)
Эффективность освещения (LE)	0,0 lux/W	**Акустическое давление при интенсивном режиме (SPEboost)**	72 дБ(A)
Класс эффективности освещения	NA		
Жироулавливающая эффективность (GFE)	85,1 %	**Коэффициент увеличения времени (F)**	0,6
Класс жироулавливающей эффективности	B	**Индекс энергоэффективности**	32,8
Производительность на минимальной скорости	245 м³/ч	**Измерение скорости потока воздуха с точки зрения лучшей энергоэффективности**	328 м³/ч

Производительность на максимальной скорости	505 м³/ч
Производительность в интенсивном режиме	700 м³/ч
Измерение давления воздуха с точки зрения лучшей энергоэффективности (Pbep)	540 Pa
Измеренная потребляемая мощность в наилучшей точке эффективности (Wbep)	131 Вт
Максимальный уровень шума	65 дБ(A)

1-я скорость

Максимальная производительность (IEC 61591)	245 м³/ч
Уровень шума (IEC 60704-213)	51 дБ(A)
Давление	290 Pa
Номинальная мощность	35 Вт

2-я скорость

Максимальная производительность (IEC 61591)	285 м³/ч
Уровень шума (IEC 60704-213)	55 дБ(A)
Давление	370 Pa
Номинальная мощность	45 Вт

3-я скорость

Максимальная производительность (IEC 61591)	350 м³/ч
Уровень шума (IEC 60704-213)	57 дБ(A)
Давление	525 Pa
Номинальная мощность	65 Вт

4-я скорость

Максимальная производительность (IEC 61591)	380 м³/ч
Уровень шума (IEC 60704-213)	59 дБ(A)
Давление	530 Pa
Номинальная мощность	75 Вт

5-я скорость

Максимальная производительность (IEC 61591)	410 м³/ч
Уровень шума (IEC 60704-213)	62 дБ(A)
Давление	535 Pa
Номинальная мощность	85 Вт

6-я скорость

Максимальная производительность (IEC 61591)	445 м³/ч
Уровень шума (IEC 60704-213)	63 дБ(A)
Давление	540 Pa
Номинальная мощность	105 Вт

7-я скорость

Максимальная производительность (IEC 61591)	475 м³/ч
Уровень шума (IEC 60704-213)	64 дБ(A)
Давление	545 Pa
Номинальная мощность	115 Вт

8-я скорость

Максимальная производительность (IEC 61591)	505 м³/ч
Уровень шума (IEC 60704-213)	65 дБ(A)
Давление	550 Pa
Номинальная мощность	130 Вт

Интенсивный режим

Максимальная производительность (IEC 61591)	550 м³/ч
Уровень шума (IEC 60704-213)	66 дБ(A)
Давление	555 Pa
Номинальная мощность	140 Вт

Интенсивный режим, 2 скорость

Максимальная производительность (IEC 61591)	700 м³/ч
Уровень шума (IEC 60704-213)	72 дБ(A)
Давление	560 Pa
Номинальная мощность	220 Вт

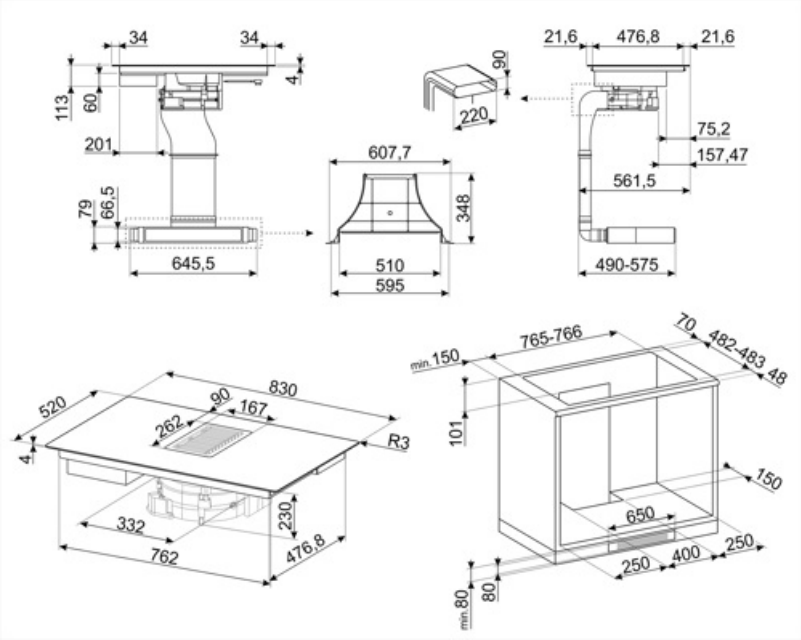

Совместимые Аксессуары

CON60H

Плоский разъем воздуховодов для труб 220*60 мм. Это помогает подключить больше трубок KITEHOBD4

FLTHOBD4

Регенерируемый угольный (дополнительный) фильтр для HOBD482D

KITEHOBD4

Комплект дл\ отвода воздуха бвок для Hobd: труба 1,5 метра и угол

RED60H

FLTHOBD

Дополнительный керамический фильтр регенерируемый, подходит для рециркуляционного комплекта (аксессуар KITF6HOBD) варочных панелей со встроенной вытяжкой HOBD682D и HOBD682R

GRI60H

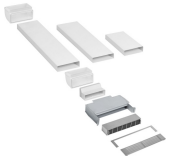

KITF6HOBD

Набор для рециркуляции для Hobd: трубки + регенерируемый керамический фильтр + решетка из нержавеющей стали с магнитным фиксатором (легко снимается), который помещается в цоколе высотой 6 см.

TPK

Гриль Teppanyaki

Symbols glossary

Постоянное автоматическое обнаружение посуды

Booster: опция позволяет зоне работать на полную мощность, когда требуется очень интенсивное приготовление.

Блокировка управления: некоторые модели оснащены устройством для блокировки управления, чтобы не было возможности случайно изменить программу/ цикл приготовления, включить или выключить прибор.

Управление слайдер позволяет регулировать мощность, просто проводя пальцем по сенсорному устройству.

Multizone: позволяет использовать несколько кастрюль одновременно, больших или малых, обеспечивая свободу размещения и большую гибкость

Все конфорки можно уменьшить до минимального уровня мощности, поэтому варочную панель можно оставить без присмотра на короткое время без переваривания или подгорания продуктов. Затем просто нажмите эту функцию еще раз, и ранее установленные уровни мощности снова активируются.

Быстрый старт: выбранная температура достигается быстрее. Нагревательный элемент работает на максимальной мощности, пока не будет достигнута нужная температура.

Истекшее время: показывает, как долго конфорка использовалась.

Возможность установить максимальную потребляемую мощность варочной панели

Автовентиляция 2.0: взаимодействие между варочной панелью и вытяжкой

Чугунные решетки: максимальная стабильность и прочность.

Компактный слайдер с подсветкой с призрачным эффектом

Функция поддержания тепла: поддерживает приготовленные блюда в горячем состоянии. В этом режиме зона нагрева работает с минимальной мощностью 120 минут, а затем автоматически отключается.

: специальная защита от перелива отключает варочную панель при переливании жидкости.

Быстрый выбор, приготовление одним касанием начинается на самом высоком уровне нагрева, а затем автоматически уменьшается со временем. Идеально подходит для блюд, которые требуют быстрого кипячения и дальнейшего приготовления без постоянного контроля (например, говяжий бульон).

Индикация остаточного тепла: после выключения стеклокерамической варочной панели индикатор остаточного тепла показывает, какая из зон нагрева все еще остается горячей. Когда температура опускается ниже 60°C, индикатор гаснет.

Таймер: все стеклокерамические варочные панели с сенсорным управлением имеют таймер, который автоматически завершает приготовление через заданное время.