HOBD482D

Rad výrobkov	Varná doska
Vstavaný typ	Ultranízky profil alebo plne zarovnaný s pracovnou doskou
Rozmery	80 cm
Elektrické napájanie	Elektrický
Typ	Indukčný so vstavaným digestorom
Extrakcia	Extrakcia
Elektronické riadenie	Áno
Kód EAN	8017709288631
Trieda energetickej účinnosti (EEC)	A++

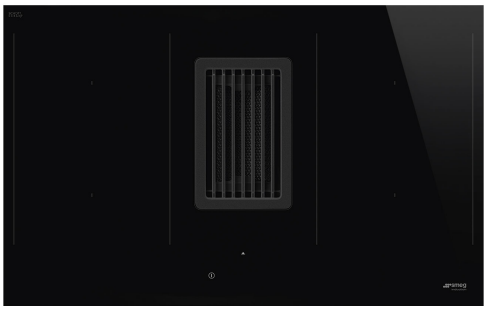

Estetica

Estetica	Univerzálny
Farba	Čierna
Povrchová úprava	Sklo
Materiál	Sklo
Typ skla	Keramika
Okraj skla	Rovný okraj
Stojany na panvice	Liatina
Typ nastavenia ovládačov	Kompaktný jazdec Plus
Jazdec	Áno
Farby kontroliek LED	Červená
Poloha regulačného kolieska	Predný
Logo	Sieťotlač
Farba sieťotlače	Sivá

Programy / funkcie

Počet indukčných varných zón	4
Možnosti časového nastavenia	Automatické vypnutie
Počet varných zón s boosterom	4
Počet flexibilných zón	2
Hlavný vypínač on/off	Áno
Úrovne výkonu	9
Automatické vetranie 2.0	Áno
Celkový počet varných zón	4

Možnosti

Možnosť Multizone	Áno
Typ flexibilnej zóny	MultiZone
Výrez v pracovnej doske	482-483x765-766 mm
Automatická funkcia Keep warm	Áno
Koniec kuchynského časovača	4
Možnosť pauza	Áno
Kuchynský časovač	1
Koniec alarmu pri varení	Áno
Indikátor zostávajúceho času	Áno
Režim s limitovanou spotrebou energie	Áno, pokročilý
Režim s limitovanou spotrebou energie vo W	2800, 3500, 4500, 7400 W
Výkladná demo verzia	Áno
Uzamknutie ovládačov/detská poistka	Áno
Funkcia čistenia	Áno
Rýchly štart	Áno
Rýchly výber úrovne	Áno

Technické údaje

Predný vľavo - Indukcia – Multizone - 2.10 kW - Booster 3.00 kW - 21.0x19.0 cm
Zadný ľavý - Indukcia – Multizone - 2.10 kW - Booster 3.00 kW - 21.0x19.0 cm
Zadný pravý - 2.10 kW - Booster 3.00 kW - 21.0x19.0 cm
Predný vpravo - 2.10 kW - Booster 3.00 kW - 21.0x19.0 cm
Multizone left - Booster 3.70 kW - 39.0x21.0 cm
Multizone right - Booster 3.70 kW - 39.0x21.0 cm

Automatické nastavenie podľa rozmeru varnej nádoby	Áno
detekcia varnej nádoby	Áno
Trvalá automatická detekcia varnej nádoby s označením príslušného ovládača	Áno
Automatické vypnutie pri pretečení	Áno
Indikátor zvyškového tepla	Áno
Ochrana proti nechcenému spusteniu	Áno

Vrátane príslušenstva

Ďalšie príslušenstvo	Vrátane extrakcie a filtrácie (hadice a filter s aktívnym uhlím)

Elektrické pripojenie

Hodnotenie elektrického pripojenia (W)	7620 W
Prúd	33 A
Napätie (V)	220-240 V
Frekvencia (Hz)	50/60 Hz
Dĺžka napájacieho kábla	120 cm
Terminal box	6 poles
Zátka	Nie

Napätie 2 (V)	380-415 V
Typ dodaného elektrického kábla	Áno, jedno- a dvojfázový

Ovládače (digestor)

Nastavenie ovládačov digestora	Dotykový kapacitívny	**Displej**	Áno
Farba kontrolky LED	Červená		

Programy/funkcie (digestor)

Funkcia oneskorenia	Yes	**Ďalšie funkcie**	AUTOMATICKÉ VETRANIE
Počet rýchlostí	8	**Časové nastavenie digestora**	Oneskorenie
Intenzívna rýchlosť	2	**Ďalšie možnosti**	súprava na recirkuláciu a vyberanie vo výbave

Technické údaje (Digestor)

Maximálna kapacita voľného výstupu	750 m³/h	**Tukové filtre**	Nehrdzavejúca oceľ
Výkon motora	220 W	**Vrátane filtra s aktívnym uhlím**	ÁNO, regenerovateľný
Počet filtrov	1	**Indikátor výmena filtra**	Áno

Energetický štítok (digestor)

Účinnosť prúdenia tekutín (FDE)	37,60	**Vzduchové akustické A vážené emisie zvukového výkonu pri minimálnej rýchlosti (min. SPE)**	51 dBA
Trieda účinnosti prúdenia tekutín (FDEC)	A	**Vzduchové akustické A vážené emisie zvukového výkonu pri maximálnej rýchlosti (max. SPE)**	65 dBA
Účinnosť osvetlenia (LE)	0,0 lux/W	**Vzduchové akustické A vážené emisie zvukového výkonu pri rýchlosti boost (boost SPE)**	72 dBA
Trieda účinnosti osvetlenia (LEC)	NA	**Koeficient zvýšenia času (F)**	0,6
Účinnosť filtrácie tukov (GFE)	85,1 %	**Index energetickej účinnosti**	32,8
Trieda účinnosti filtrácie tukov (GFEC)	B	**Nameraný objemový prietok vzduchu v bode najvyššej účinnosti (Qbep)**	328 m³/h
Prietok vzduchu pri minimálnej rýchlosti (Qmax)	245 m³/h		
Prietok vzduchu pri maximálnej rýchlosti (Qmax)	505 m³/h		
Prietok vzduchu pri rýchlosti boost (Qboost)	700 m³/h		

Nameraný tlak vzduchu v bode najvyššej účinnosti (Pbep)	540 Pa
Nameraný vstupný elektrický výkon v bode najvyššej účinnosti (Wbep)	131 W
Úroveň akustického výkonu pri najvyššom nastavení (Lwa)	65 dBA

Rýchlosť 1

Rýchlosť extrakcie IEC 61591	245 m³/h
Hladina hluku IEC 60704-2-13	51 dBA
Tlak	290 Pa
Výkon	35 W

Rýchlosť 2

Rýchlosť extrakcie IEC 61591	285 m³/h
Hladina hluku IEC 60704-2-13	55 dBA
Tlak	370 Pa
Výkon	45 W

Rýchlosť 3

Rýchlosť extrakcie IEC 61591	350 m³/h
Hladina hluku IEC 60704-2-13	57 dBA
Tlak	525 Pa
Výkon	65 W

Rýchlosť 4

Rýchlosť extrakcie IEC 61591	380 m³/h
Hladina hluku IEC 60704-2-13	59 dBA
Tlak	530 Pa
Výkon	75 W

Rýchlosť 5

Rýchlosť extrakcie IEC 61591	410 m³/h
Hladina hluku IEC 60704-2-13	62 dBA
Tlak	535 Pa
Výkon	85 W

Rýchlosť 6

Rýchlosť extrakcie IEC 61591	445 m³/h
Hladina hluku IEC 60704-2-13	63 dBA
Tlak	540 Pa
Výkon	105 W

Rýchlosť 7

Rýchlosť extrakcie IEC 61591	475 m³/h
Hladina hluku IEC 60704-2-13	64 dBA
Tlak	545 Pa
Výkon	115 W

Rýchlosť 8

Rýchlosť extrakcie IEC 61591	505 m³/h
Hladina hluku IEC 60704-2-13	65 dBA
Tlak	550 Pa
Výkon	130 W

Intenzívna rýchlosť

Rýchlosť extrakcie (IEC 61591)	550 m³/h
Hladina hluku IEC 60704-2-13	66 dBA
Tlak	555 Pa
Výkon	140 W

Intenzívna rýchlosť 2

Rýchlosť extrakcie IEC 61591	700 m³/h
Hladina hluku IEC 60704-2-13	72 dBA
Tlak	560 Pa
Výkon	220 W

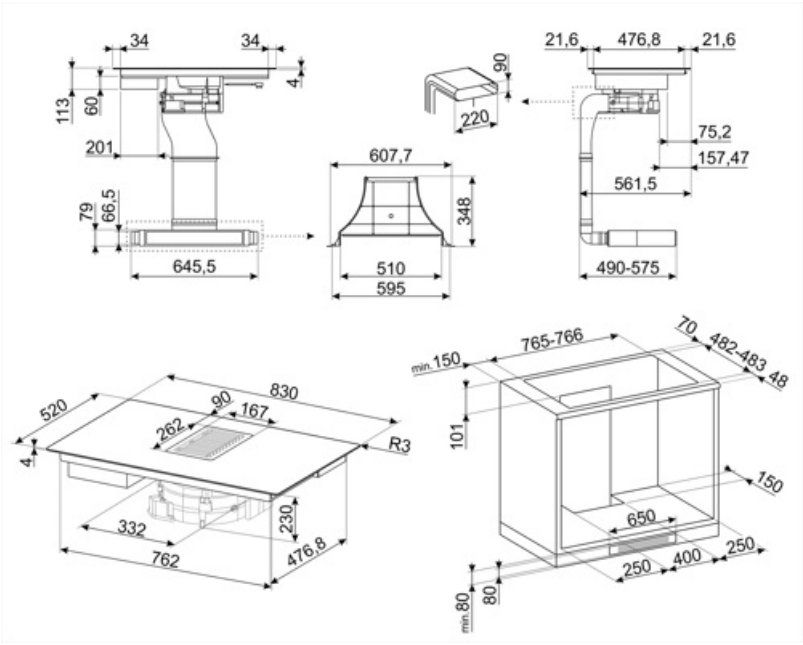

Compatible Accessories



CON60H

Plochý potrubný spoj pre hadice 220*60 mm. umožňuje pripojiť viac hadíc súpravy KITEHOBD4



GRI60H

Obdĺžniková žalúziová mriežka, vonkajší rozmer 246*80 mm, vnútorný rozmer 226*60*50 mm

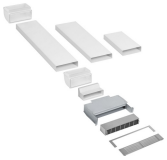

KITF6HOBD

Recirkulačná súprava pre Hobd: hadice + regenerovateľný pachový filter + mriežka z nehrdzavejúcej ocele s magnetickým upevnením (ľahko sa vyberá) vhodná pre podstavec min. 6 cm



FLTHOBD4

Regenerovateľný pachový filter s aktívnym uhlím ako náhradný diel vhodný pre HOBD482D



KITEHOBD4

Filtračná súprava (bočný výstup) voliteľná pre Hobd: hadica 1,5 m a ohyb



RED60H

Redukcia z 90 na 60 mm

Symbols glossary



Booster výkonu: možnosť, ktorá umožňuje, aby zóna pracovala s plným výkonom, keď je potrebné veľmi intenzívne varenie.



Detská poistka: niektoré modely sú vybavené zariadením na zablokovanie programu/cyklu, aby sa nedal nechtiac zmeniť.



Táto funkcia umožňuje udržiavať uvarené jedlo teplé bez ohrievania



Ochrana pred pretečením: Špeciálna ochrana pred pretečením vypne sporák v prípade pretečenia tekutín.



Rýchly výber, stlačením jedného tlačidla sa varenie začne na najvyššej úrovni, potom sa po čase automaticky zníži. Ideálne pre jedlá, ktoré si vyžadujú rýchle varenie a potom dlhé varenie bez neustáleho dohľadu (napr. polievky).



Signalizácia zvyškového tepla: Po vypnutí sklokeramickej varnej dosky indikátory zvyškového tepla ukazujú, ktoré varné zóny sú stále horúce. Keď teplota klesne pod 60 °C, indikátor sa vypne.



Časovač: Všetky sklokeramické varné dosky majú časovač, ktorý automaticky ukončí varenie po uplynutí nastaveného času.



Pripojenie medzi varnou doskou a digestorom



Podsvietený kompaktný jazdec s efektom ducha



Ťažké liatinové stojany na panvice: pre maximálnu stabilitu a silu.



Jazdec na ovládacom paneli umožňuje nastaviť výkon jednoduchým posunom prsta po dotykovom zariadení.



Multizone: umožňuje súčasné používanie viacerých parných nádob, väčších aj menších, ktoré sa môžu umiestniť kdekoľvek, čo poskytuje vyššiu flexibilitu



Výkon všetkých varných zón sa dá zredukovať na minimum, preto sa varná doska môže na krátky čas nechať bez dozoru a potraviny sa nerozvaria ani nespália. Potom jednoducho znovu stlačte túto funkciu, predtým nastavené úrovne výkonu sa znovu aktivujú.



Funkcia rýchly štart: zvolená teplota sa rýchlejšie dosiahne. Výhrevné teleso pracuje na maximálnom výkone, kým sa nedosiahne správna teplota.



Uplynutý čas: ukazuje, ako dlho sa varná zóna používa.



Nepretržitá automatická detekcia varnej nádoby



Možnosť nastaviť maximálny príkon varnej dosky