HOBD682D1

Οικογένεια προϊόντων	Εστία
ΤΥΠΟΣ ΕΝΤΟΙΧΙΣΜΟΥ	Εξαιρετικά χαμηλό προφίλ ή επίπεδα με τον πάγκο
Διαστάσεις	80 cm
Παροχή ενέργειας	Ηλεκτρική
ΤΥΠΟΣ	Επαγωγική με ενσωματωμένο απορροφητήρα
Τύπος απορρόφησης	Με εξαγωγή
Ηλεκτρονικός έλεγχος λειτουργίας	Ναι
Κωδικός EAN	8017709298685
Κλάση ενεργειακής απόδοσης (EEC)	A++

ΑΙΣΘΗΤΙΚΗ

Αισθητική	Universal
Χρωμα	Μαύρο
Φινίρισμα	Γυαλί
Υλικό	Γυαλί
Τύπος γυαλιού	Κεραμική
Άκρο κρυστάλλου	Κάθετο
Βάσεις σκευών	Μαντέμι
Τύπος χειριστηρίων	Multi Slider
Μπάρα επιλογών	Ναι
Θέση χειριστηρίων	Μπροστά
Λογότυπος	Μεταξοτυπία
Χρώμα μεταξοτυπίας	Γκρι

Προγράμματα/Λειτουργίες

Αριθμός επαγωγικών ζωνών μαγειρέματος	4
Επιλογές ρύθμισης χρόνου	Αυτόματη απενεργοποίηση
Αριθμός ζωνών μαγειρέματος με booster	4
Αριθμός ζωνών Multizone	2
Κύριος διακόπτης on/off	Ναι
Επίπεδα ισχύος	9
Σύνδεση με απορροφητήρα AutoVent 2.0	Ναι
Συνολικός αριθμός ζωνών μαγειρέματος	2

ΕΠΙΛΟΓΕΣ

Επιλογή Multizone	Ναι	**Επιλογή παύσης**	Ναι
Τύπος ευέλικτης ζώνης	Multizone	**Υπενθύμιση χρόνου**	1
ΔΙΑΣΤΑΣΕΙΣ ΟΠΗΣ	482-483x765-766 mm	**Ειδοποίηση λήξης μαγειρέματος**	Ναι
Λειτουργία αργού μαγειρέματος	Ναι	**Ένδειξη υπολειπόμενου χρόνου**	Ναι
Αυτόματη λειτουργία Keep Warm	Ναι	**Κλείδωμα ελέγχου/Ασφάλεια παιδιών**	Ναι
Λειτουργία χαμηλής θερμοκρασίας/λιώσιμο	Ναι	**Γρήγορη εκκίνηση**	Ναι
Χρονοδιακόπτης λήξης μαγειρέματος	4	**Ταχεία επιλογή επιπέδου ισχύος**	Ναι

ΤΕΧΝΙΚΑ ΧΑΡΑΚΤΗΡΙΣΤΙΚΑ

Αριστερά - Επαγωγή - Multizone - 2.10 kW - Booster 3.70 kW - 23.0x21.0 cm
Δεξιά - Επαγωγή - Multizone - 2.10 kW - Booster 3.70 kW - 23.0x21.0 cm
2.10 kW - Booster 3.70 kW - 23.0x21.0 cm
2.10 kW - Booster 3.70 kW - 23.0x21.0 cm
Multizone left - Booster 3.70 kW - 46.0x21.0 cm
Multizone right - Booster 3.70 kW - 46.0x21.0 cm

Αυτόματη ρύθμιση βάσει της διαμέτρου του σκεύους	Ναι	**Αυτόματη απενεργοποίηση σε περίπτωση υπερχείλισης**	Ναι
Ανίχνευση σκεύους	Ναι	**Ένδειξη εναπομένουσας θερμότητας**	Ναι
Μόνιμη αυτόματη ανίχνευση σκεύους με ένδειξη	Ναι	**Προστασία από τυχαία εκκίνηση**	Ναι

ΗΛΕΚΤΡΙΚΗ ΣΥΝΔΕΣΗ

Ονομαστική ισχύς ηλεκτρικής σύνδεσης (W)	7620 W	**Συχνότητα (Hz)**	50/60 Hz
Ένταση ρεύματος	33 A	**Μήκος καλωδίου τροφοδοσίας**	120 cm
Τάση (V)	220-240 V	**Terminal box**	6 poles
Τάση 2 (V)	380-415 V	**Φις**	Όχι
Τύπος παρεχόμενου καλωδίου	Ναι, μονή και διπλή φάση		

Χειριστήρια (απορροφητήρας)

Χειρισμός απορροφητήρα	Αισθητήρες αφής	**Οθόνη**	Ναι
Χρώμα led	Λευκό		

Προγράμματα / Λειτουργίες (απορροφητήρας)

Λειτουργία καθυστέρησης	Ναι	**Εντατική ταχύτητα**	2
Αριθμός ταχυτήτων	8	**Άλλες λειτουργίες**	ΑΥΤΟΜΑΤΗ ΛΕΙΤΟΥΡΓΙΑ

Τεχνικά χαρακτηριστικά (απορροφητήρας)

Μέγιστη χωρητικότητα ελεύθερης εξόδου	750 m³/h	**Φίλτρα συγκράτησης λίπους**	Αλουμίνιο
Ισχύς μοτέρ	220 W	**Ένδειξη αντικατάστασης φίλτρου**	Ναι
Αριθμός φίλτρων	1		

ΣΗΜΑΝΣΗ ΑΠΟΔΟΣΗΣ / ΕΝΕΡΓΕΙΑΣ

Δυναμική Απόδοση Ρεύματος Αέρα (FDE)	38.3
Κλάση απόδοσης δυναμικής ρευμάτων αέρος (FDEC)	A
Απόδοση φωτισμού (LE)	0.0 lux/W
Κατηγορία απόδοσης φωτισμού (LEC)	NA
Απόδοση φιλτραρίσματος λίπους (GFE)	68 %
Κατηγορία απόδοσης φιλτραρίσματος λίπους (GFEC)	D
Ροή αέρα στις ελάχιστες στροφές (Qmin)	245 m³/h
Ροή αέρα στις μέγιστες στροφές (Qmax)	505 m³/h
Ροή αέρα στην εντατική λειτουργία (Qboost)	700 m³/h
Εκπομπή θορύβου με στάθμιση A στον αέρα στις ελάχιστες στροφές (SPEmin)	51 dBA
Εκπομπή θορύβου με στάθμιση A στον αέρα στις μέγιστες στροφές (SPEmax)	65 dBA
Εκπομπή θορύβου με στάθμιση A στον αέρα στην εντατική λειτουργία (SPEboost)	72 dBA
Συντελεστής αύξησης χρόνου (F)	0.5
Δείκτης ενεργειακής απόδοσης	27.5
Μετρημένος ρυθμός ροής αέρα στο σημείο βέλτιστης απόδοσης (Qbep)	359 m³/h
Μετρημένη πίεση αέρα στο σημείο βέλτιστης απόδοσης (Pbep)	549 Pa
Μετρημένη ηλεκτρική ισχύς εισόδου στο σημείο βέλτιστης απόδοσης (Wbep)	136 W
Επίπεδο θορύβου στην υψηλότερη ρύθμιση (Lwa)	65 dBA

ΗΛΕΚΤΡΙΚΗ ΣΥΝΔΕΣΗ (ΑΠΟΡΡΟΦΗΤΗΡΑΣ)

Συχνότητα απορροφητήρα	50-60 Hz

ΤΑΧΥΤΗΤΑ 1

Ρυθμός εξαγωγής IEC 61591	245 m³/h
Επίπεδο θορύβου IEC 60704-2-13	51 dBA
Πίεση	290 Pa
Ισχύς	35 W

ΤΑΧΥΤΗΤΑ 2

Ρυθμός εξαγωγής IEC 61591	285 m³/h
Επίπεδο θορύβου IEC 60704-2-13	55 dBA
Πίεση	370 Pa
Ισχύς	45 W

ΤΑΧΥΤΗΤΑ 3

Ρυθμός εξαγωγής IEC 61591	350 m³/h
Επίπεδο θορύβου IEC 60704-2-13	57 dBA
Πίεση	525 Pa
Ισχύς	60 W

Ταχύτητα 4

Ρυθμός εξαγωγής IEC 61591	380 m³/h
Επίπεδο θορύβου IEC 60704-2-13	59 dBA
Πίεση	530 Pa
Ισχύς	75 W

ΤΑΧΥΤΗΤΑ 5

Ρυθμός εξαγωγής IEC 61591	410 m³/h
Επίπεδο θορύβου IEC 60704-2-13	62 dBA
Πίεση	535 Pa
Ισχύς	85 W

ΤΑΧΥΤΗΤΑ 6

Ρυθμός εξαγωγής IEC 61591	445 m³/h
Επίπεδο θορύβου IEC 60704-2-13	63 dBA
Πίεση	540 Pa
Ισχύς	105 W

ΤΑΧΥΤΗΤΑ 7

Ρυθμός εξαγωγής IEC 61591	475 m³/h
Επίπεδο θορύβου IEC 60704-2-13	64 dBA
Πίεση	545 Pa
Ισχύς	115 W

ΤΑΧΥΤΗΤΑ 8

Ρυθμός εξαγωγής IEC 61591	505 m³/h
Επίπεδο θορύβου IEC 60704-2-13	65 dBA
Πίεση	550 Pa
Ισχύς	125 W

ΕΝΤΑΤΙΚΗ ΤΑΧΥΤΗΤΑ

Ρυθμός εξαγωγής (IEC 61591)	550 m³/h
Επίπεδο θορύβου IEC 60704-2-13	66 dBA
Πίεση	555 Pa
Ισχύς	140 W

ΕΝΤΑΤΙΚΗ ΤΑΧΥΤΗΤΑ 2

Ρυθμός εξαγωγής IEC 61591	700 m³/h
Επίπεδο θορύβου IEC 60704-2-13	72 dBA
Πίεση	560 Pa
Ισχύς	220 W

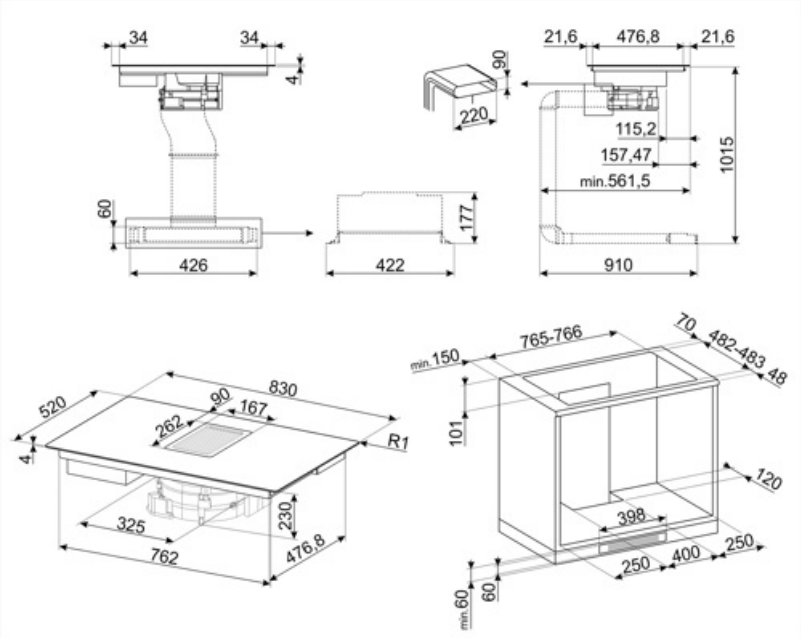
34
34
4
60
426
422
177
90
220
21,6
476,8
21,6
115,2
157,47
min.561,5
1015
910
520
830
90
167
262
4
R1
325
762
230
476,8
min.150
765-766
70
482-483
48
101
120
398
250
400
250
60
min.60

Compatible Accessories

CON60H

Επίπεδος σύνδεσμος αγωγού για σωλήνες 220*60 mm. Βοηθάει στην σύνδεση περισσότερων σωλήνων του κιτ KITEHOBD4

GRI60H

Rectangular Louvred grille, external size 246*80 mm and internal 226*60*50 mm

KITEHOBD4

Κιτ φιλτραρίσματος (πλευρική έξοδος) προαιρετικό για απορροφητήρα: σωλήνας 1,5 mt και καμπύλη

RED60H

Reducer from 90 to 60 mm suitable for rectangular tube of 220 mm. Size: 220x90x92 mm

FLTHOBD

Κεραμικό φίλτρο κατά της οσμής αναγεννήσιμο ως ανταλλακτικό κατάλληλο για κιτ ανακύκλωσης (αξεσουάρ KITF6HOBD) της εστίας με ενσωματωμένα μοντέλα απορροφητήρα HOBD682D και HOBD682R

KITEHOBD

Κιτ εξαγωγής προαιρετικό για απορροφητήρα σωλήνες για εγκατάσταση σε λειτουργία εξαγωγής

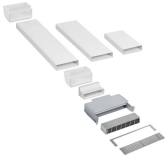

KITF6HOBD

Κιτ ανακύκλωσης για απορροφητήρα: σωλήνες + αναγεννήσιμο φίλτρο κατά της οσμής + πλέγμα από ανοξείδωτο χάλυβα με μαγνητική στερέωση (εύκολο να αφαιρεθεί) που χωράει σε πλίνθο τουλάχιστον 6 cm

Symbols glossary

Μόνιμη αυτόματη ανίχνευση pot

Power Booster: η επιλογή επιτρέπει στη ζώνη να λειτουργεί σε πλήρη ισχύ όταν απαιτείται πολύ έντονο μαγείρεμα.

Παιδική ασφάλεια: ορισμένα μοντέλα είναι εξοπλισμένα με συσκευή για το κλείδωμα του προγράμματος/κύκλου έτσι ώστε να μην μπορεί να αλλάξει κατά λάθος.

Ο πίνακας ελέγχου ρυθμιστικών σας επιτρέπει να ρυθμίσετε την ισχύ απλά περνώντας το δάχτυλό σας κατά μήκος της συσκευής αφής.

Λειτουργία τήξης, κατάλληλη για την αργή τήξη ευαίσθητων τροφίμων όπως η σοκολάτα ή το βούτυρο.

Προστασία υπερπλήρωσης: Η ειδική προστασία υπερπλήρωσης κλείνει την θερμάστρα εάν υπάρξει υπερχείλιση υγρών.

Γρήγορη επιλογή, με ένα άγγιγμα το μαγείρεμα αρχίζει στο υψηλότερο επίπεδο, στη συνέχεια μειώνεται αυτόματα μετά το χρόνο. Ιδανικό για πιάτα που απαιτούν γρήγορο βρασμό και στη συνέχεια συνεχές μαγείρεμα χωρίς συνεχή έλεγχο (π.χ. ζωμός βοδινού).

Ένδειξη υπολειπόμενης θερμότητας: Μετά την απενεργοποίηση της κεραμικής εστίας, ο δείκτης υπολειπόμενης θερμότητας δείχνει ποια από τις ζώνες θέρμανσης παραμένει ζεστή. Όταν η θερμοκρασία πέσει κάτω από τους 60 ° C, ο δείκτης σβήνει.

Χρόνος που έχει παρέλθει: δείχνει πόσο καιρό χρησιμοποιείται η ζώνη μαγειρέματος.

Σύνδεση εστίας και απορροφητήρα

Βάσεις από μαντέμι βαρέως τύπου: για μέγιστη σταθερότητα και αντοχή.

Premium μεμονωμένο Slider χειρισμού για κάθε ζώνη

Λειτουργία Keep Warm: Η λειτουργία διατήρησης ζεστού διατηρεί το μαγειρεμένο φαγητό ζεστό. Σε αυτή τη λειτουργία η ζώνη θέρμανσης λειτουργεί με ελάχιστη ισχύ για 120 λεπτά και στη συνέχεια απενεργοποιείται αυτόματα.

Πολλαπλές ζώνες: επιτρέπει τη χρήση πολλών τηγανιών ταυτόχρονα, μεγάλων ή μικρών, προσφέροντας ελευθερία τοποθέτησης και μεγαλύτερη ευελιξία

PAUSE_72dpi

Λειτουργία γρήγορης εκκίνησης: η επιλεγμένη θερμοκρασία επιτυγχάνεται γρηγορότερα. Το θερμαντικό στοιχείο λειτουργεί στη μέγιστη ισχύ μέχρι να επιτευχθεί η σωστή θερμοκρασία.

Λειτουργία αργού μαγειρέματος: ιδανική για συνταγές μαγειρέματος μεγάλης διάρκειας, αποτρέποντας το βράσιμο των τροφίμων ή την επικόλλησή τους στο τηγάνι.

Χρονόμετρο: Όλες οι κεραμικές εστίες διαθέτουν χρονοδιακόπτη που τερματίζει αυτόματα το μαγείρεμα μετά από προκαθορισμένο χρόνο.