HOBD682D1

משפחת מוצרים	כיריים
סוג התקנה	פרופיל נמוך במיוחד או צמוד
מידות	80 cm
אספקת חשמל	חשמלי
סוג	אינדוקציה עם קולט אדים משולב
הוצאה	הוצאה
בקרה אלקטרונית	כן
קוד EAN	8017709298685
קטגוריית יעילות אנרגטית (EEC)	A+++

אסתטיקה

סדרה עיצובית	Universale
צבע	שחור
גימור	זכוכית
חומר	זכוכית
סוג זכוכית	קרמי
שפת זכוכית	שוליים ישרים
מעמדי מחבתות	ברזל יצוק
סוג הגדרת בקרות	מולטי-סליידר
מחוון	כן
מיקום כפתורי בקרה	קדמית
צבע הדפסת רשת	אפור

תוכניות / פונקציות

מספר אזורי בישול	2
מס' אזורי בישול אינדוקציה	4
אפשרויות הגדרת זמן	Spegnimento automatico
מס' אזורי בישול עם בוסטר	4
מס' אזורים גמישים	2
מתג הפעלה/כיבוי עיקרי	כן
רמות עוצמה	9
אוורור אוטו' 2.0	כן

אפשרויות

אופציית מולטיזון	כן	**אפשרות השהיה**	כן
סוג אזור גמיש	מולטיזון	**תזכורת דקות**	1
שבלונה סטנדרטית	482-483x765-766 mm	**התרעה לסיום הבישול**	כן
פונקציית בישול על אש קטנה	כן	**מחוון זמן שנותר**	כן
פונקציה אוטומטית לשמירה על החום	כן	**נעילת בקרות / בטיחות ילדים**	כן
פונקציית המסה/בישול בטמפרטורה נמוכה	כן	**הפעלה מהירה**	כן
טיימר סוף בישול	4	**בחירת רמה מהירה**	כן

מאפיינים טכניים

2.10 - אינדוקציה – מולטיזון - שמאלי kW - Booster 3.70 kW - 23.0x21.0 cm
2.10 - אינדוקציה – מולטיזון - ימני kW - Booster 3.70 kW - 23.0x21.0 cm
2.10 kW - Booster 3.70 kW - 23.0x21.0 cm
2.10 kW - Booster 3.70 kW - 23.0x21.0 cm
Multizone left - Booster 3.70 kW - 46.0x21.0 cm
Multizone right - Booster 3.70 kW - 46.0x21.0 cm

הגדרה אוטומטית בהתאם למידות המבחת	כן	**כיבוי אוטומטי בעת גלישה**	כן
זיהוי מחבת	כן	**מחוון חום שנותר**	כן
זיהוי סירים אוטומטי קבוע עם חיווי לבקרה יחסית	כן	**הגנה מפני הדלקה לא מכוונת**	כן

חיבור חשמלי

(דירוג חיבור חשמלי (ואט	7620 W	**סוג כבל חשמל**	אוניברסלית
זרם	33 A	**תדר (Hz)**	50/60 Hz
(מתח (וולט	220-240 V	**אורך כבל חשמל**	120 cm
(מתח 2 (וולט	380-415 V	**Terminal box**	6 poles

בקרות (קולט אדים)

הגדרת הבקרה של קולט האדים	קפסיטיבי למגע	**צג**	כן
צבע LED	לבן		

תוכניות / פונקציות (קולטי אדים)

מס' מהירויות	8	**פונקציות אחרות**	אוורור אוטומטי

מהירות אינטנסיבית	2

מאפיינים טכניים (קולט אדים)

קיבולת מרבית של יציאה חופשית	750 m³/h
הספק מנוע	220 W
מס' מסננים	1
מסננים נגד שומן	Alluminio
מחוון החלפת מסנן	כן

תווית חשמל / ביצועים (קולט אדים)

יעילות דינמית נוזלית (FDE)	40.30
קטגוריית יעילות דינמית נוזלית (FDEC)	A
יעילות תאורה (LE)	0.0 lux/W
קטגוריית יעילות תאורה (LEC)	NA
יעילות סינון שומן (GFE)	85.1 %
קטגוריית יעילות סינון שומן (GFEC)	B
זרימת אוויר במהירות מינימלית (Qmin)	245 m³/h
זרימת אוויר במהירות מקסימלית (Qmax)	505 m³/h
זרימת אוויר במהירות מואצת (Qboost)	700 m³/h
פליטת עוצמת צליל אקוסטית באוויר A בשקלול במהירות מינימלית (SPEmin)	51 dB(A)
פליטת עוצמת צליל אקוסטית באוויר A בשקלול במהירות מרבית (SPEmax)	65 dB(A)
פליטת עוצמת צליל אקוסטית באוויר A בשקלול במהירות מואצת (SPEboost)	72 dB(A)
צריכת חשמל במצב כבוי (Po)	0.49 W
מקדם הארכת זמן (F)	0.5
אינדקס יעילות אנרגטית	27.5
קצב זרימת אוויר נמדד בנקודת היעילות הטובה ביותר (Qbep)	359 m³/h
לחץ אוויר נמדד בנקודת היעילות הטובה ביותר (Pbep)	549 Pa
מבוא הספק חשמל נמדד בנקודת היעילות הטובה ביותר (Wbep)	136 W
רמת עוצמת צליל בהגדרה הגבוהה ביותר (Lwa)	65 dB(A)

חיבורים חשמליים (קולט אדים)

Frequenza cappa	50-60 Hz

קולטי אדים

קצב הוצאה IEC 61591	245 m³/h
רמת רעש IEC 60704-2-13	51 dB(A)
לחץ	290 Pa
הספק	35 W

קולטי אדים

קצב הוצאה IEC 61591	285 m³/h
רמת רעש IEC 60704-2-13	55 dB(A)
לחץ	370 Pa
הספק	45 W

קולטי אדים

קצב הוצאה IEC 61591	350 m³/h
רמת רעש IEC 60704-2-13	57 dB(A)
לחץ	525 Pa
הספק	60 W

קולטי אדים

קצב הוצאה IEC 61591	380 m³/h
רמת רעש IEC 60704-2-13	59 dB(A)
לחץ	530 Pa
הספק	75 W

Gruppo specifico per sottofamiglia piani con cappa integrata

קצב הוצאה IEC 61591	410 m³/h
רמת רעש IEC 60704-2-13	62 dB(A)
לחץ	535 Pa
הספק	85 W

Gruppo specifico per sottofamiglia piani con cappa integrata

קצב הוצאה IEC 61591	445 m³/h
רמת רעש IEC 60704-2-13	63 dB(A)
לחץ	540 Pa
הספק	105 W

Gruppo specifico per sottofamiglia piani con cappa integrata

קצב הוצאה IEC 61591	475 m³/h
רמת רעש IEC 60704-2-13	64 dB(A)
לחץ	545 Pa
הספק	115 W

Gruppo specifico per sottofamiglia piani con cappa integrata

קצב הוצאה IEC 61591	505 m³/h
רמת רעש IEC 60704-2-13	65 dB(A)
לחץ	550 Pa
הספק	125 W

Gruppo specifico per famiglia cappe.

קצב הוצאה (IEC 61591)	550 m³/h
רמת רעש IEC 60704-2-13	66 dB(A)
לחץ	555 Pa
הספק	140 W

Gruppo specifico per sottofamiglia piani con cappa integrata

קצב הוצאה IEC 61591	700 m³/h
רמת רעש IEC 60704-2-13	72 dB(A)
לחץ	560 Pa
הספק	220 W

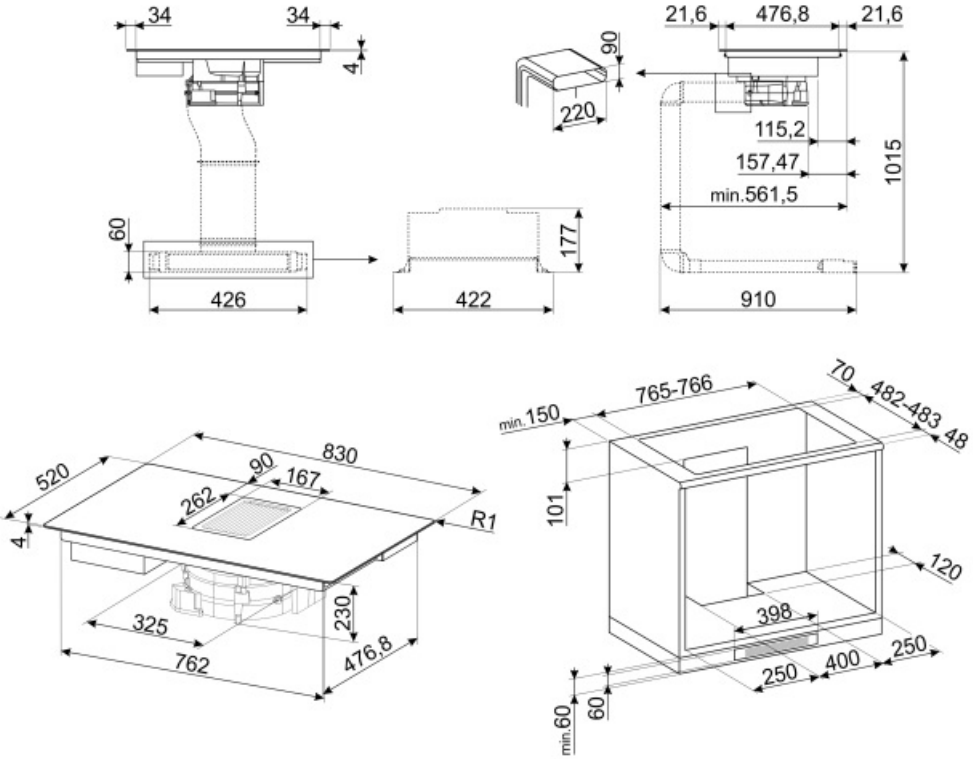
34
34
4
60
426
422
177
90
220
21,6
476,8
21,6
115,2
157,47
min.561,5
1015
910
520
830
90
167
262
R1
4
325
762
230
476,8
min.150
765-766
70
482-483
48
101
120
398
250
400
250
60
min.60

Not included accessories

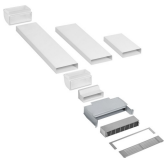

KITF6HOBD

ערכת הזרמת אוויר לכיריים: צינורות + מסנן מתחדש נגד ריחות + רשת נירוסטה עם קיבוע מגנטי (קל להסרה) שמתאים לבסיס 6 ס"מ

FLTHOBD

מסנן קרמי מתחדש נגד ריחות כחלק חילוף מתאים לערכת הזרמת אוויר (אביזר של כיריים עם דגמי קולטי KITF6HOBD) ו- HOBD682D אדים משולבים HOBD682R

CON60H

מחבר תעלה שטוחה לצינורות 220*60 מ"מ. מסייע לחבר צינורות נוספים על הערכה KITEHOBD4

RED60H

Reducer from 90 to 60 mm

GRI60H

Rectangular Louvred grille, external size 246*80 mm and internal 226*60*50 mm

TPK

לוח גריל נירוסטה לבישול מנות טפנייקי

KITEHOBD4

ערכת סינון (פתח רוחבי) אופציונלית לכיריים: צינור 1.5 מ' ועיקול

KITEHOBD

ערכת מפלט אופציונלית לכיריים: צינורות להתקנה במצב מפלט

Symbols glossary (TT)

זיהוי סירים אוטומטי קבוע

בוסטר הספק: מאפשר לאזור לעבוד בהספק מלא כשיש צורך בבישול אינטנסיבי.

נעילת ילדים: חלק מהדגמים מצוידים במתקן לנעילת התוכניות/מחזורים כך שלא ניתן לשנותם באקראי.

לוח הבקרה בהחלקה מאפשר לכוונן את ההספק פשוט על ידי העברת האצבע על מכשיר המגע.

פונקציית המסה, מתאימה להסה איטית של מזונות עדינים כגון שוקולד או חמאה.

הנה מפני מילוי יתר: ההגנה המיוחדת מפני מילוי יתר מכבה את התנור במקרה של גלישת נוזלים.

בחירה מהירה, בישול בנגיעה אחת מתחיל ברמה הגבוהה ביותר, שמופחתת אוטומטית לאחר זמן מה. מושלמת למנות שזקוקות להרתחה מהירה ולאחר מכן לבישול ללא בקרה רציפה (לדוגמה, ציר בקר).

חיווי על חום שנותר: לאחר כיבוי הכיריים הקרמיות מזכוכית, מחוון החום שנותר מציד את אזורי הבישול שעדיין חמים. כשהטמפרטורה צונחת אל מתחת ל-60°C, המחוון נכבה.

זמן שחלף: הצגת משך השימוש באזור הבישול.

החיבור בין הכיריים וקולט האדים

מעמדי מחבתות מברזליצוק לעבודה מאומצת: למקסימום יציבות ואיתנות.

בקרה באמצעות סליידר אינדיבידואלי פרימיום לכל אזור

פונקציה לשמירה על החום: הפונקציה לשמירה על החום שומרת על החום של המזון המבושל. במצב זה אזור החימום פועל בקיבולת מינימלית ל-120 דקות ולאחר מכן נכבה אוטומטית.

מולטיזון: מאפשר להשתמש במספר מחבתות בבת אחת, גדולות או קטנות, ומעניק חופש וגמישות רבים יותר במיקום המחבתות

PAUSE_72dpi

פונקציה להתחלה מהירה: הגעה מהירה יותר לטמפרטורה שנבחרה. גוף החימום פועל בהספק המרבי עד להגעה לטמפרטורה הנכונה.

פונקציית בישול על אש קטנה: מושלמת למתכונים שמחייבים בישול ארוך, שמונע מהמהזון לרתוח או להידבק למחבת.

טיימר: כל הכיריים הקרמיות כוללות טיימר שמסיים את הבישול אוטומטית עם סיום הזמן שהוגדר.