HOBD682D1

Сімейство продуктів	Варильна поверхня
Вбудовування	Ультранизький профіль або повністю вбудовувана
Розміри	80 cm
Джерело живлення	Електричний
Тип	Индукционная варочная поверхность с интегрированной вытяжкой
Режим відведення повітря	Режим відведення повітря
Електронне управління	Так
Код EAN	8017709298685
Клас енергоефективності (EEC)	A++

Естетика

Естетика	Универсальный
Колір	Чорний
Оздоблення	Скло
Матеріал	Скло
Тип скла	Керамічне скло
Тип краю скла	Прямий край
Решітки	Чавунно-сірий
Тип управління	Мультислайдер
Слайдер	Так
Розташування перемикачів	Фронтальне
Логотип	Серіографія
Колір серіографії	Сірий

Программы/ функции

Кількість індукційних зон приготування	4
Опція програмування часу	Автоматичне відключення
Кількість зон приготування з функцією BOOSTER	4
Кількість Multizone	2
Головний перемикач вкл./викл.	Так
Рівні потужності	9
Автовентиляция 2.0	Так
Кількість зон приготування	2

Опції

Функція Multizone	Так	**Опція Пауза**	Так
Тип змінної зони	MultiZone	**Таймер**	1
Стандартный вырез	482-483x765-766 мм	**Акустичний сигнал закінчення приготування**	Так
Функція автоматичної підтримки кип'ятіння	Так	**Індикатор залишкового часу**	Так
Підтримання тепла	Так	**Блокування управління**	Так
Плавлення /Приготування при низькій температурі	Так	**Швидкий старт**	Так
Таймер закінчення приготування	4	**Швидке регулювання рівнів приготування**	Так

Технічні характеристики

Ліва - Індукційна - Multizone - 2.10 кВт - Booster 3.70 кВт - 23.0x21.0 см
Права - Індукційна - Multizone - 2.10 кВт - Booster 3.70 кВт - 23.0x21.0 см
2.10 кВт - Booster 3.70 кВт - 23.0x21.0 см
2.10 кВт - Booster 3.70 кВт - 23.0x21.0 см
Multizone left - Booster 3.70 кВт - 46.0x21.0 см
Multizone right - Booster 3.70 кВт - 46.0x21.0 см

Автоматичне визначення діаметру посуду	Так	**Автоматичне відключення при проливанні**	Так
Автоматичне визначення наявності посуду	Так	**Індикатор залишкового тепла**	Так
Постійне автоматичне виявлення посуду з індикацією управління	Так	**Захист від випадкового включення**	Так

Електричне підключення

Номінальна потужність	7620 Вт	**Частота струму (Гц)**	50/60 Гц
Сила струму (A)	33 A	**Довжина електричного кабелю (см)**	120 см
Напруга (В)	220-240 В	**Клемна коробка**	6 полюсів
Напруга 2 (В)	380-415 В	**Тип електричної вилки**	Ні
Тип електричного кабелю	Так, одно та двофазний		

Управління (витяжка)

Управление вытяжкой	Сенсорное емкостное	**Дисплей**	Так
Колір світлодіоду	Білий		

Програми / Функції (витяжка)

Функция задержки отключения	Так	**Інтенсивний режим**	2
Кількість швидкостей	8	**Інші функції**	Автовентиляция

Технічні характеристики (Витяжка)

Максимальна продуктивність	750 м³/ч	**Жировловлюючі фільтри**	Алюміній
Потужність мотора	220 Вт	**Індикатор забруднення вугільного фільтру**	Так
Кількість фільтрів	1		

Продуктивність / Енергоефективність (витяжка)

Гідродинамічна ефективність (FDE)	38,3	**Акустичний тиск на мінімальній швидкості**	51 дБ(A)
Клас ефективності флюїдодинаміки (FDEC)	A	**Сила звуку за шкалою A, на максимальній швидкості** (SPEmax)	65 дБ(A)
Ефективність освітлення (LE)	0,0 lux/W	**Сила звуку за шкалою A на Інтенсивній швидкості** (SPEboost)	72 дБ(A)
Клас ефективності освітлення (LEC)	NA	**Час збільшення коефіцієнта** (F)	0,5
Ефективність фільтрації жиру (GFE)	68 %	**Клас енергоефективності**	27,5
Клас фільтрації (GFEC)	D	**Вимір швидкості потоку повітря з точки зору кращої енергоефективності**	359 м³/ч
Продуктивність на мінімальній швидкості	245 м³/ч	**Вимірювання тиску повітря з точки зору кращої енергоефективності**	549 Pa
Продуктивність на максимальній швидкості (Qmax)	505 м³/ч	**Вимір вхідної електричної потужності з точки зору кращої енергоефективності**	136 Вт
Продуктивність в інтенсивному режимі (Qboost)	700 м³/ч	**Максимальний рівень шуму**	65 дБ(A)

Електричне підключення (витяжка)

Частота тока	50-60 Гц

1-ша швидкість

Максимальна продуктивність (IEC 61591)	245 м³/ч
Рівень шуму IEC 60704-2-13	51 дБ(А)
Тиск	290 Pa
Номінальна потужність	35 Вт

2-га швидкість

Максимальна продуктивність (IEC 61591)	285 м³/ч
Рівень шуму IEC 60704-2-13	55 дБ(А)
Тиск	370 Pa
Номінальна потужність	45 Вт

3-тя швидкість

Максимальна продуктивність (IEC 61591)	350 м³/ч
Рівень шуму IEC 60704-2-13	57 дБ(А)
Тиск	525 Pa
Номінальна потужність	60 Вт

4-та швидкість

Максимальна продуктивність (IEC 61591)	380 м³/ч
Рівень шуму IEC 60704-2-13	59 дБ(А)
Тиск	530 Pa
Номінальна потужність	75 Вт

5 швидкість

Максимальна продуктивність (IEC 61591)	410 м³/ч
Рівень шуму IEC 60704-2-13	62 дБ(А)
Тиск	535 Pa
Номінальна потужність	85 Вт

6 швидкість

Максимальна продуктивність (IEC 61591)	445 м³/ч
Рівень шуму IEC 60704-2-13	63 дБ(А)
Тиск	540 Pa
Номінальна потужність	105 Вт

7 швидкість

Максимальна продуктивність (IEC 61591)	475 м³/ч
Рівень шуму IEC 60704-2-13	64 дБ(А)
Тиск	545 Pa
Номінальна потужність	115 Вт

8 швидкість

Максимальна продуктивність (IEC 61591)	505 м³/ч
Рівень шуму IEC 60704-2-13	65 дБ(А)
Тиск	550 Pa
Номінальна потужність	125 Вт

Інтенсивний режим

Максимальна продуктивність	550 м³/ч
Рівень шуму IEC 60704-2-13	66 дБ(A)
Тиск	555 Pa
Номінальна потужність	140 Вт

2 інтенсивна швидкість

Максимальна продуктивність (IEC 61591)	700 м³/ч
Рівень шуму IEC 60704-2-13	72 дБ(A)
Тиск	560 Pa
Номінальна потужність	220 Вт

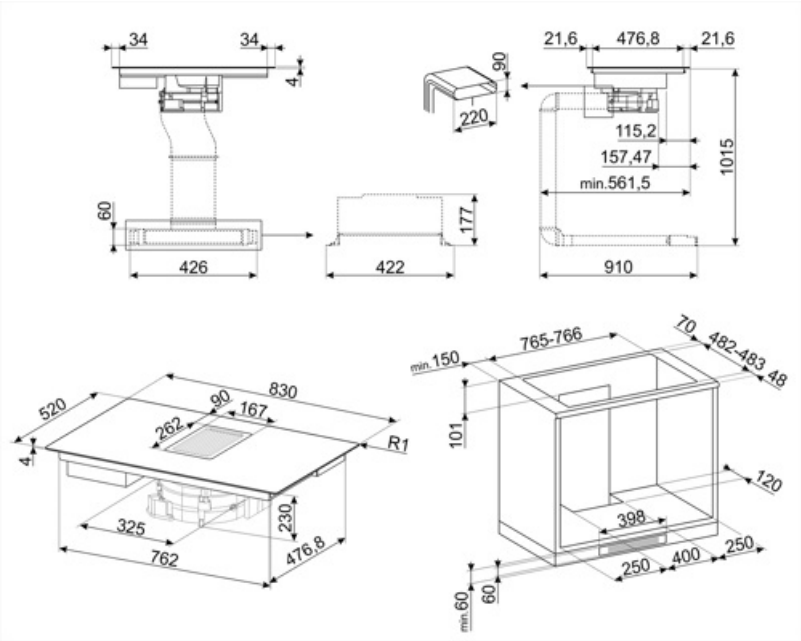

Compatible Accessories

CON60H

Плоский разъем воздуховодов для труб 220*60 мм. Это помогает подключить больше трубок KITEHOBD4

GRI60H

KITEHOBD4

Комплект дл\ отвода воздуха бвок для Hobd: труба 1,5 метра и угол

RED60H

FLTHOBD

Дополнительный керамический фильтр регенерируемый, подходит для рециркуляционного комплекта (аксессуар KITF6HOBD) варочных панелей со встроенной вытяжкой HOBD682D и HOBD682R

KITEHOBD

Дополнительный комплект для Hobd: трубки для установки в режиме отвода воздуха

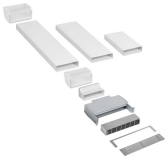

KITF6HOBD

Набор для рециркуляции для Hobd: трубки + регенерируемый керамический фильтр + решетка из нержавеющей стали с магнитным фиксатором (легко снимается), который помещается в цоколе высотой 6 см.

Symbols glossary

Booster: опция позволяет зоне работать на полную мощность, когда требуется очень интенсивное приготовление.

Блокування від дітей: деякі моделі обладнані пристроєм для блокування програми/циклу, щоб унеможливити її випадкову зміну.

Функция поддержания тепла: поддерживает приготовленные блюда в горячем состоянии. В этом режиме зона нагрева работает с минимальной мощностью 120 минут, а затем автоматически отключается.

Multizone: позволяет использовать несколько кастрюль одновременно, больших или малых, обеспечивая свободу размещения и большую гибкость

Все конфорки можно уменьшить до минимального уровня мощности, поэтому варочную панель можно оставить без присмотра на короткое время без переваривания или подгорания продуктов. Затем просто нажмите эту функцию еще раз, и ранее установленные уровни мощности снова активируются.

Быстрый старт: выбранная температура достигается быстрее. Нагревательный элемент работает на максимальной мощности, пока не будет достигнута нужная температура.

Функция тушения: идеально подходит для рецептов длительного приготовления, предотвращая выкипание или пригорание продуктов к посуде.

Таймер: все стеклокерамические варочные панели с сенсорным управлением имеют таймер, который автоматически завершает приготовление через заданное время.

Автовентиляция 2.0: взаимодействие между варочной панелью и вытяжкой

Чугунные решетки: максимальная стабильность и прочность.

Управление слайдер позволяет регулировать мощность, просто проводя пальцем по сенсорному устройству.

Функция плавления, подходит для медленно плавящихся нежных продуктов, таких как шоколад или масло.

: специальная защита от перелива отключает варочную панель при переливании жидкости.

Быстрый выбор, приготовление одним касанием начинается на самом высоком уровне нагрева, а затем автоматически уменьшается со временем. Идеально подходит для блюд, которые требуют быстрого кипячения и дальнейшего приготовления без постоянного контроля (например, говяжий бульон).

Индикация остаточного тепла: после выключения стеклокерамической варочной панели индикатор остаточного тепла показывает, какая из зон нагрева все еще остается горячей. Когда температура опускается ниже 60°C, индикатор гаснет.

Истекшее время: показывает, как долго конфорка использовалась.

Постоянное автоматическое обнаружение посуды

Индивидуальный слайдер премиум-класса для каждой зоны приготовления