HOBD682D2

Famille	Table de cuisson
Type d'encastrement	Semi-affleurant ou affleurant
Dimension	83 cm
Alimentation	Electrique
Type	Induction avec hotte intégrée
Filtration	A évacuation
Commandes électroniques	Oui
Code EAN	8017709341893
Classe d'efficacité énergétique	A+

Esthétique

Esthétique	Universel
Couleur	Noir
Finition	Verre
Matériau	Verre
Type de verre	Céramique
Bord de la vitre	Droit
Grilles	Inox
Type de commandes	Multi Slider
Slider	Oui
Couleur des LED	Blanc
Position des commandes	Frontal
Logo	Sérigraphié
Couleur de la sérigraphie	Gris

Programmes / Fonctions

Nombre de foyers induction	4
Options de programmation de la durée	Arrêt automatique
Nombre de foyers avec booster	4
Nombre de zones flexibles	2
Touche principale on/off	Oui
Niveaux de puissance	9
Nombre total de foyers	4

Options

Option Multizone	Oui	**Option Pause**	Oui
Type de Zone Flexible	Multizone	**Minuteur**	1
Encastrement	490x750 mm	**Signal sonore fin de cuisson**	Oui
Fonction Mijotage	Oui	**Indicateur temps résiduel**	Oui
Maintien au chaud	Oui	**Verrouillage commandes / Sécurité enfant**	Oui
Fonction Faire Fondre	Oui	**Quick start / Démarrage rapide**	Oui
Minuterie fin de cuisson	4	**Sélection rapide des niveaux**	Oui

Technologie

Avant gauche - Induction - Multizone - 2.10 kW - Booster 3.00 kW - 21.0x19.0 cm
Arrière gauche - Induction - Multizone - 2.10 kW - Booster 3.00 kW - 21.0x19.0 cm
Arrière droit - Induction - Multizone - 2.10 kW - Booster 3.00 kW - 21.0x19.0 cm
Avant droit - Induction - Multizone - 2.10 kW - Booster 3.00 kW - 21.0x19.0 cm
Multizone left - Booster 3.70 kW - 46.0x21.0 cm
Multizone right - Booster 3.70 kW - 46.0x21.0 cm

Adaptation automatique au diamètre des casseroles	Oui	**Auto-arrêt en cas de débordement**	Oui
Détection automatique du récipient	Oui, minimum 9 cm	**Affichage chaleur résiduelle**	Oui
Détection automatique de la casserole et de la commande relative	Oui	**Protection pour mise en marche accidentelle**	Oui

Accessoires inclus

Autres accessoires	Kit de filtration et filtre à charbon régénérable inclus

Raccordement électrique

Puissance nominale	7620 W	**Fréquence**	50/60 Hz
Intensité	33 A	**Longueur du câble d'alimentation**	120 cm
Tension	220-240 V	**Borne de raccordement**	6 pôles
Tension 2	380-415 V	**Type de prise**	No
Type de câble d'alimentation fourni	Oui, mono et biphasé		

Commandes (hotte)

Réglage commandes hotte	Commandes tactiles	**Afficheur**	Oui
Couleur des LED	Blanc		

Programmes / Fonctions (hotte)

Fonction départ différé	Oui	**Vitesse intensive**	2
Nombre de vitesses	8	**Auto-Vent**	Oui

Caractéristiques techniques (hotte)

Capacité d'aspiration à l'air libre (P0)	650 m³/h	**Filtres anti-graisses**	Inox
Puissance du moteur	220 W	**Filtres charbon fournis**	Oui régénérable
Nombre de filtres	1	**Témoin de remplacement des filtres**	Oui

Performance / Etiquette énergétique (hotte)

Efficacité fluidodynamique (FDE)	32,10	**Emission acoustique de l'air pondérée à la vitesse minimale (SPEmin)**	49 dBA
Classe d'efficacité fluidodynamique	A	**Emission acoustique de l'air pondérée à la vitesse maximale (SPEmax)**	68 dBA
Efficacité lumineuse (LE)	0,0 lux/W	**Emission acoustique de l'air pondérée à la vitesse intensive (SPEboost)**	73 dBA
Classe d'efficacité lumineuse	NA	**Facteur d'augmentation du temps (F)**	0,8
Efficacité de filtration des graisses (GFE)	85,1 %	**Indice d'efficacité énergétique**	44,2
Classe d'efficacité de filtration des graisses (GFEC)	B	**Débit d'air mesuré au point de rendement maximal**	359 m³/h
Débit d'air à la vitesse minimale	230 m³/h	**Pression d'air mesurée au point de rendement maximal (Pbep)**	549 Pa
Débit d'air à la vitesse maximale	500 m³/h	**Puissance électrique à l'entrée mesurée au point de rendement maximal**	139 W
Débit d'air en mode intensif ou "boost" (Qboost)	630 m³/h	**Niveau de bruit au réglage le plus élevé**	68 dBA

Raccordement électrique (hotte)

Fréquence hotte	50-60 Hz

Vitesse 1

Capacité d'aspiration (IEC 61591)	230 m³/h
Niveau sonore (IEC 60704-2-13)	49 dBA
Pression	280 Pa
Puissance	40 W

Vitesse 2

Capacité d'aspiration (IEC 61591)	270 m³/h
Niveau sonore (IEC 60704-2-13)	51 dBA
Pression	370 Pa
Puissance	50 W

Vitesse 3

Capacité d'aspiration (IEC 61591)	340 m³/h
Niveau sonore (IEC 60704-2-13)	55 dBA
Pression	450 Pa
Puissance	90 W

Vitesse 4

Capacité d'aspiration (IEC 61591)	370 m³/h
Niveau sonore (IEC 60704-2-13)	60 dBA
Pression	450 Pa
Puissance	90 W

Vitesse 5

Capacité d'aspiration (IEC 61591)	400 m³/h
Niveau sonore (IEC 60704-2-13)	62 dBA
Pression	500 Pa
Puissance	100 W

Vitesse 6

Capacité d'aspiration (IEC 61591)	435 m³/h
Niveau sonore (IEC 60704-2-13)	63 dBA
Pression	550 Pa
Puissance	120 W

Vitesse 7

Capacité d'aspiration (IEC 61591)	460 m³/h
Niveau sonore (IEC 60704-2-13)	65 dBA
Pression	600 Pa
Puissance	150 W

Vitesse 8

Capacité d'aspiration (IEC 61591)	500 m³/h
Niveau sonore (IEC 60704-2-13)	68 dBA
Pression	620 Pa
Puissance	170 W

Vitesse intensive

Capacité d'aspiration (IEC 61591)	540 m³/h
Niveau sonore (IEC 60704-2-13)	70 dBA
Pression	625 Pa
Puissance	180 W

Vitesse intensive 2

Capacité d'aspiration (IEC 61591)	630 m³/h
Niveau sonore (IEC 60704-2-13)	73 dBA
Pression	630 Pa
Puissance	220 W

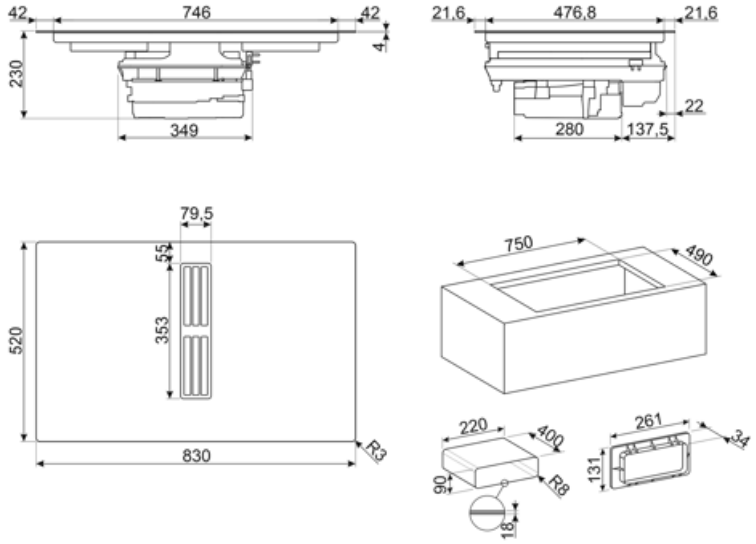

Accessoires Compatibles

CON60H

Connecteur plat pour tubes de 220*60 mm. Il permet de connecter plusieurs tubes du kit KITEHOBD4.

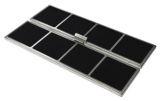

FLTHOBD2

n.2 high-performance carbon filters regenerable up to 8 times, washing it in the dishwasher and drying it at max 70° in the oven for max 120 minutes

GRI60H

Rectangular Louvred grille, external size 246*80 mm and internal 226*60*50 mm

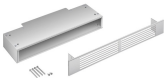

GRIX6H

Stainless steel ventilation grille, size 426*60 mm.

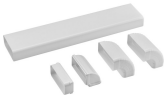

KITEHOBD10

Ducted kit for HOBD*2 with tubes and curve high 10 mm.

KITREBFLOW

Rectangular grid used in ventilation system, 290 x 160 mm. Backdraft Damper for for regulating the air flow from the kitchen. Compatible for HOBD*2 models.

KITSEBL

Squared grid used in ventilation system with backdraft Damper for regulating the air flow from the kitchen. Compatible for HOBD*2 models.

TPK

Plaque teppan yaki en aluminium entourée en haut et en bas par une couche d'inox, à poser directement sur tables induction ou plan de cuisson des centres de cuisson induction. Dimensions : 325 x 265 x 20 mm (L x H x P sans poignées) 325 x 265 x 55 mm (L x H x P avec poignées)

CON90H

Connector for rectangular tubes high 90 mm. Size external 227*94*63 mm, internal 223*90*63 mm

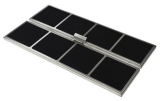

FLTSTDHOBD2

Anti Odour Filter not regenerable as spare part, suitable for recirculation mode.

GRILLPLATE

Grille viande universel pour tables de cuisson gaz, induction, vitrocéramique et électrique. Surface antiadhésive idéale pour la cuisson de la viande, du fromage et des légumes. Dimensions : 410 x 240 mm.

KITDT50X10

tape for installation kit of HOBD*2. 10 m lenght. 50 mm width.

KITEHOBD4

Kit de filtrage (sortie latérale) en option pour Hobd : tube de 1,5 m et courbe

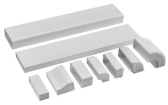

KITRHOBD6

Mounting kit for recirculating installation: pipes and curves to be mounted in a plinth of minimum 6cm height. Available for HOBD*2 series.

RED60H

Reducer from 90 to 60 mm suitable for rectangular tube of 220 mm. Size: 220x90x92 mm

TPKPLATE

Plaque universelle pour tables de cuisson gaz, induction, vitrocéramique et électrique. Surface antiadhésive idéale pour la cuisson du poisson, des œufs et des légumes. Dimensions : 410 X 240 mm.

Symbols glossary

Détection automatique et permanente des casseroles

Verrouillage commandes : L'option verrouillage des commandes, présente sur différents types de produits, permet de verrouiller toutes les fonctions et programmes sélectionnés ainsi que les commandes, pour une sécurité totale, notamment en présence d'enfants.

Slider : Les commandes par Slider, très intuitives et pratiques, permettent de régler le niveau de puissance en appuyant ou en faisant simplement glisser le bout des doigts.

Faire Fondre : La fonction Faire Fondre vous permet de régler le niveau de puissance approprié pour faire fondre des aliments délicats comme le chocolat et le beurre, sans compromettre leur goût.

Sécurité antidébordement : Le dispositif de sécurité anti-débordement spécial coupe la plaque de cuisson en cas de débordement de liquide.

Sélection rapide, avec une seule touche, la cuisson commence au plus haut niveau, puis se réduit automatiquement au fil du temps. Idéale pour les plats qui nécessitent une ébullition rapide puis une cuisson continue sans contrôle constant (par exemple, le bouillon de bœuf).

Indicateur de chaleur résiduelle : Après avoir éteint la zone de cuisson, l'indicateur de chaleur résiduelle indique si la zone est encore chaude, l'utilisant ainsi pour garder les aliments au chaud. Lorsque la température est tombée en dessous de 60°C, la lumière s'éteint.

Temps écoulé : Cette fonction vous permet de contrôler le temps écoulé depuis le début d'un processus de cuisson.

Détection d'une casserole de 9 cm de diamètre minimum

Option Booster : Le booster permet aux plaques à induction et vitrocéramiques de fonctionner en puissance maximale, lorsqu'il est nécessaire de cuisiner des plats demandant une cuisson plus intense.

Sliders individuels Premium pour chaque zone

La fonction de Maintien au chaud permet de garder les aliments cuits au chaud. Dans ce mode la zone de chauffage fonctionne à une capacité minimale pendant 120 minutes, puis s'éteint automatiquement.

Multizone : Avec l'option Multizone, la zone de cuisson peut être utilisée comme grande surface de cuisson ou divisée en deux zones distinctes. Chaque zone s'adapte automatiquement à la taille et à la position du conteneur et ne chauffe que la surface nécessaire, assurant la meilleure distribution de la chaleur et une efficacité maximale.

Option Pause

Accélérateur de chauffe : La touche accélérateur de chauffe augmente rapidement le niveau de puissance en fonction des réglages prédéfinis, permettant à l'élément chauffant de travailler au maximum jusqu'à ce que la température soit atteinte.

Mijotage : La fonction Mijotage identifie le niveau de chaleur approprié pour les recettes qui nécessitent une cuisson lente, en évitant de coller les aliments dans la cocotte, de les brûler ou de les faire bouillir trop.

Minuterie : La minuterie permet de programmer l'extinction des zones de cuisson après un temps de fonctionnement réglé, variant de 1 à 99 minutes. Une fois la période préréglée écoulée, la plaque s'éteint et un signal sonore est activé.