HOBD682R

Família	Placa
De encastre	Instalação superior
Dimensões	80 cm
Tipo de energia	Elétrica
Tipo de placa	Indução com exaustor
Filtragem	Extração
Controlo eletrónico	Sim
Código EAN	8017709279776
Classe energética	A++

Design

Design	Dolce Stil Novo
Cor	Preto
Acabamentos	Vidro
Material	Vidro
Tipo de vidro	Vitrocerâmica
Bordos do vidro	Retos
Moldura	Sim
Cor da moldura	Perfis em cobre
Grelhas da placa	Ferro fundido
Comandos	Comandos Digi Touch
Comandos Slider	Sim
Posição dos comandos	Frontais
Cor da serigrafia	Cinzento

Programa/ Funções

Número de zonas de indução	4
Programador desligar automático	Sim
Número de zonas com PowerBooster	4
Número de zonas flexíveis	2
Botão On/Off	Sim
Níveis de potência	9
Auto-vent IR para conectar ao exaustor	Sim
Número total de zonas de cocção	4

Opções

Opção MultiZona	Sim	**Opção de Pausa**	Sim
Tipo de zona flexível	MultiZona	**Temporizador**	1
Corte na pedra	482-483x763-764 mm	**Alarme acústico de fim de cocção**	Sim
Função fervedura lenta	Sim	**Indicador do tempo para terminar**	Sim
Função manter quente	Sim	**Opção bloqueio de comandos para segurança das crianças**	Sim
Função derreter/ baixa temperatura	Sim	**Início Rápido para atingir temperaturas elevadas rapidamente**	Sim
Temporizador de fim de cozedura	4	**Avanço Rápido para seleção rápida dos níveis de aquecimento**	Sim

Especificações técnicas

Anterior esquerdo - MultiZona - 2.10 kW - Booster 3.70 kW - 23.0x21.0 cm
Posterior esquerdo - MultiZona - 2.10 kW - Booster 3.70 kW - 23.0x21.0 cm
Posterior direito - MultiZona - 2.10 kW - Booster 3.70 kW - 23.0x21.0 cm
Anterior direito - MultiZona - 2.10 kW - Booster 3.70 kW - 23.0x21.0 cm
Multizone left - Booster 3.70 kW - 46.0x21.0 cm
Multizone right - Booster 3.70 kW - 46.0x21.0 cm

Ajuste automático ao diâmetro do recipiente	Sim	**Indicador de calor residual**	Sim
Reconhecimento do recipiente	Sim	**Proteção contra início acidental**	Sim
Desliga automaticamente em caso de derrame	Sim		

Ligação elétrica

Potência elétrica nominal	7545 W	**Frequência (Hz)**	50/60 Hz
Corrente (Amperes)	33 A	**Comprimento do cabo de alimentação**	120 cm
Tensão (Volts)	220-240 V	**Placa de bornes**	6 polos
Tensão 2 (Volts)	380-415 V	**Ficha elétrica**	No
Tipo de cabo de alimentação	Cabo de alimentação mono e bifásico		

COMANDOS

Regulação do controlo do exaustor	Touch	**Display**	Sim
Cor dos LEDs	Display com LEDs brancos		

PROGRAMAS/FUNÇÕES (PLACA)

Níveis de potência	8	**Definições de tempo**	Indicação de tempo restante
Potência intensiva	2	**Auto-vent IR para conectar ao exaustor**	Sim
Outras funções	AUTOVENT		

Technical Features (Hood)

Capacidade máxima de extração livre (P0)	750 m³/h	**Filtros antigordura**	Aço inox
Potência do motor	220 W	**Indicador de substituição de filtros**	Sim
Nº de filtros	1		

Performance/ Etiqueta Energética (Exaustor)

Eficiência da dinâmica dos fluidos (EDF exaustor)	37,60	**Nível de potência sonora com ponderação A (em dB) com a regulação de velocidade mínima**	42 dBA
Classe de eficiência dinâmica dos fluidos	A	**Nível de potência sonora com ponderação A (em dB) com a regulação de velocidade máxima**	66 dBA
Eficiência de iluminação (IE exaustor)	0,0 lux/W	**Nível de potência sonora com ponderação A (em dB) no modo intensivo ou boost**	78 dBA
Classe de eficiência da iluminação	NA	**Fator de aumento de tempo**	0,6
Eficiência de filtragem de gorduras	85,1 %	**Índice de eficiência energética**	33,3
Classe de eficiência de filtragem de gorduras	B	**Débito de ar medido no ponto de maior eficiência**	414 m³/h
Valor do fluxo de ar na velocidade mínima	145 m³/h	**Potência elétrica medida no ponto de maior eficiência**	471 Pa
Valor do fluxo de ar na velocidade máxima	500 m³/h	**Potência elétrica medida no ponto de maior eficiência**	144 W
Valor do fluxo de ar nos modos intensivo ou boost	710 m³/h	**Nível de ruído na potência mais elevada**	66 dBA

Electrical Connections (hood)

Frequência da captação	50-60 Hz

1° nível de potência

Capacidade de extração m3/h - Nível 1	145 m³/h
Ruído nível 1	42 dBA
Pressão no 1° nível	30 Pa
Potência no 1° nível	13 W

2° nível de potência

Capacidade de extração m3/h - Nível 2	155 m³/h
Ruído nível 2	46 dBA
Pressão no 2° nível	40 Pa
Potência no 2° nível	15 W

3° nível de potência

Capacidade de extração m3/h - Nível 3	200 m³/h
Ruído nível 3	49 dBA
Pressão no 3° nível	70 Pa
Potência no 3° nível	20 W

4° nível de potência

Capacidade de extração m3/h - Nível 4	270 m³/h
Ruído nível 4	55 dBA
Pressão no 4° nível	110 Pa
Potência no 4° nível	25 W

5° nível de potência

Capacidade de extração m3/h - Nível 5	300 m³/h
Ruído nível 5	58 dBA
Pressão no 1° nível	140 Pa
Potência no nível intensivo	30 W

6° nível de potência

Capacidade de extração m3/h - Nível 6	340 m³/h
Ruído nível 6	59 dBA
Pressão no 1° nível	180 Pa
Potência no nível intensivo	35 W

7° nível de potência

Capacidade de extração m3/h - Nível 7	420 m³/h
Ruído nível 7	64 dBA
Pressão no 1° nível	270 Pa
Potência no nível intensivo	45 W

8° nível de potência

Capacidade de extração m3/h - Nível 8	500 m³/h
Ruído nível 8	66 dBA
Pressão no 1° nível	380 Pa
Potência no nível intensivo	65 W

Potência intensiva

Capacidade de extração m3/h - Intensivo 1	620 m³/h
Ruído intensivo 1	74 dBA
Pressão no nível intensivo	640 Pa
Potência no nível intensivo	110 W

Potência intensiva 2

Capacidade de extração m3/h - Intensivo 2	710 m³/h
Ruído intensivo 2	78 dBA
Pressão no 1° nível	820 Pa
Potência no nível intensivo	220 W

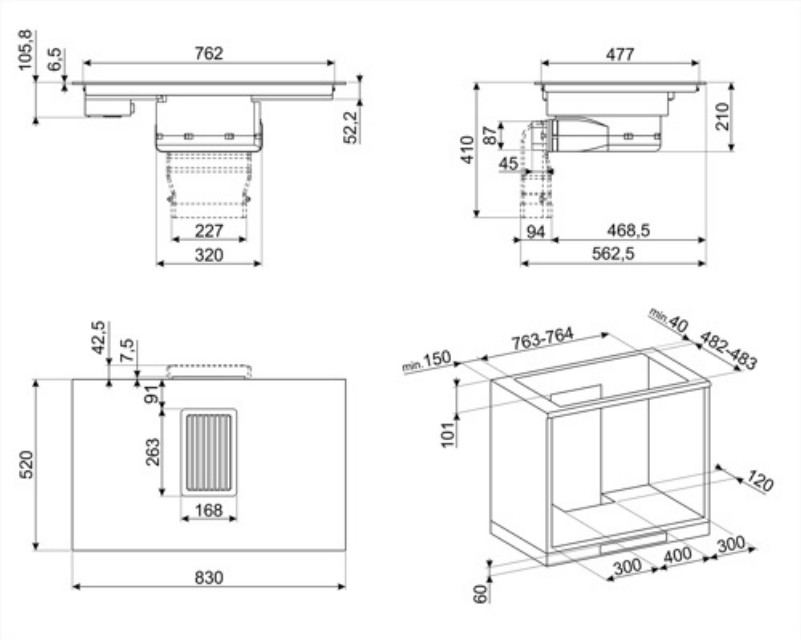

Acessórios Compatíveis

FLTHOBD

Filtro de recirculação de ar cerâmico anti odor e regenerável. De alta performance, é regenerável mais de 10 vezes, 1 hora dentro do forno a 250°C. Para substituir no kit KITF6HOBD aplicável em placas de indução com exaustor.

KITEHOBD4

Acessórios para extração de ar: - Tubo de 150 cm - Curva de 90° Para placas de indução com exaustor modelos HOBD682R1, HOBD682D1, HOBD182DG, HOBD482D e HOBD472D.

TPK

Para placas a gás, indução e vitrocerâmica Material: aço inox

KITEHOBD

Aplicável em placas de indução com exaustor HOBD682D1 e HOBD682R1.

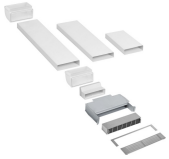

KITF6HOBD

Kit para recirculação com: - Tubos - Filtro cerâmico regenerável anti odor - Grelha em aço inox para rodapé 6 cm de altura e com fixação magnética Para placas de indução com exaustor modelos HOBD682R1 e HOBD682D1.

Symbols glossary

Auto-vent IR: as placas de indução e exaustores equipados com sensores infravermelhos podem ser conectados para um controlo mais eficiente. Quando aumenta ou reduz o nível de aquecimento da placa, o exaustor aumenta ou diminui, reciprocamente, a potência.

Lava-louça com instalação superior com perfil de altura convencional.

Bloqueio de comandos: opção que permite bloquear os comandos. Muito útil para proteger as crianças.

Função manter quente: ideal para manter a refeição em espera. A zona mantém-se a 60°C pelo tempo máximo de 120 min.

Multizona: permite utilizar peixeiras alongadas e recipientes retangulares até 23 x 36 cm. Ativando as duas zonas, frontal e posterior, através da opção Multizona, o programador eletrónico faz a repartição equitativa da energia para que os alimentos recebam a mesma temperatura e tenham uma cocção homogénea.

Pausa: para interromper a cocção. Quando reiniciar manter-se-ão as opções selecionadas anteriormente.

Início Rápido: através desta função é possível atingir o nível de aquecimento selecionado, em menor tempo. As zonas de cozedura partirão na potência máxima para depois ser diminuída, uma vez atingido o nível de potência selecionado.

Fervedura longa duração: identifica automaticamente o nível de energia adequado para receitas que necessitam ferveduras longas. Esta função impede que os alimentos se queimem e agarrem ao fundo do tacho.

Temporizador: para definir o tempo de cozedura. A zona desliga automaticamente após percorrido o tempo pré-definido e emite um sinal acústico para aviso.

PowerBooster (P): faz com que a placa trabalhe na potência máxima sempre que se torne necessário cozinhar os alimentos de forma muito intensa e rápida. Tem limitador de tempo devido à potência elevada.

Grelhas em ferro fundido: desenvolvidas pela Smeg, as grelhas em ferro fundido são resistentes a altas temperaturas e estão desenhadas para facilitar a circulação do ar e o posicionamento dos recipientes.

O painel de controlo slider permite ajustar a temperatura simplesmente deslizando o dedo nos comandos.

Baixa temperatura: função de temperatura baixa - cerca de 60° C - tornando-a ideal para derreter chocolate ou manteiga ou simplesmente para manter a comida quente.

Proteção de derrames: a placa desliga-se automaticamente se houver derrames em cima dos comandos ou se estes ficarem tapados da iluminação.

Avanço rápido: opção que permite saltar níveis de potência para atingir o desejado rapidamente (5-10-15-P).

Indicador de calor residual: após desligar a zona, um H (de Hot) indica que a zona ainda está quente, podendo servir para manter a comida. A luz desliga quando a temperatura baixa dos 60°C.

Tempo percorrido: capacidade de monitorizar o tempo decorrido desde o início da cozedura.

Touch control

Benefit (TT)

Induction hobs

Fast cooking and precise temperature control

Glass

Brightness and elegance in the kitchen: the acid-etched glass gives the surface a refined, modern look that enhances the space.

Ceramic

Stability and design even up to 700°C: the cooktop material resists high temperatures without deforming, maintaining aesthetics and functionality even with intensive use.

Cast iron

Solid and sturdy, easy to clean and maintain every day, thanks to the cast-iron pan supports—an emblem of long-lasting efficiency and durability.

Immediate access to functions via touch display, for simple and intuitive control

Control knob position frontal

Instant and intuitive control thanks to front controls, easily accessible for practical use.

Keep Warm function

Dishes always served at the right temperature, even after cooking, thanks to the Keep Warm function

Nine power levels and Boost function for optimal cooking performance

Melting/Low temperature cooking function

Delicate ingredients like butter or chocolate can be melted at 44°C in a controlled way

MultiZone

Large surface created by joining two contiguous zones, perfect for large dishes

In addition to their sleek aesthetics and contemporary design, Smeg induction hobs are equipped with innovative technologies. The Multizone function guarantees maximum flexibility in the use of the hob and endless cooking possibilities, expanding the cooking area to suit the shape and size of different pans

Anti-grease filters

Easy cleaning thanks to durable stainless steel grease filters