HOBD682R1

משפחת מוצרים	כיריים
סוג התקנה	מסורתי
מידות	80 cm
אספקת חשמל	חשמלי
סוג	אינדוקציה עם קולט אדים משולב
הוצאה	הוצאה
בקרה אלקטרונית	כן
קוד EAN	8017709298692
קטגוריית יעילות אנרגטית (EEC)	A+++

אסתטיקה

סדרה עיצובית	Dolce Stil Novo
צבע	שחור
גימור	זכוכית
חומר	זכוכית
סוג זכוכית	קרמי
שפת זכוכית	שוליים ישרים
מסגרת	כן
צבע מסגרת	נחושת
מעמדי מחבתות	ברזל יצוק
סוג הגדרת בקרות	מולטי-סליידר
מחוון	כן
מיקום כפתורי בקרה	קדמית
צבע הדפסת רשת	אפור

תוכנית / פונקציות

מס' אזורי בישול אינדוקציה	4
אפשרויות הגדרת זמן	Spegnimento automatico
מס' אזורי בישול עם בוסטר	4
מס' אזורים גמישים	2
מתג הפעלה/כיבוי עיקרי	כן
רמות עוצמה	9
מספר אזורי בישול	2

אפשרויות

אופציית מולטיזון	כן	**אפשרות השהיה**	כן
סוג אזור גמיש	מולטיזון	**תזכורת דקות**	1
שבלונה סטנדרטית	482-483x763-764 mm	**התרעה לסיום הבישול**	כן
פונקציית בישול על אש קטנה	כן	**מחוון זמן שנותר**	כן
פונקציה אוטומטית לשמירה על החום	כן	**נעילת בקרות / בטיחות ילדים**	כן
		הפעלה מהירה	כן
פונקציית המסה/בישול בטמפרטורה נמוכה	כן	**בחירת רמה מהירה**	כן
טיימר סוף בישול	4		

מאפיינים טכניים

2.10 - מולטיזון – אינדוקציה - שמאלי kW - Booster 3.70 kW - 23.0x21.0 cm
2.10 - מולטיזון – אינדוקציה - ימני kW - Booster 3.70 kW - 23.0x21.0 cm
2.10 kW - Booster 3.70 kW - 23.0x21.0 cm
2.10 kW - Booster 3.70 kW - 23.0x21.0 cm
Multizone left - Booster 3.70 kW - 46.0x21.0 cm
Multizone right - Booster 3.70 kW - 46.0x21.0 cm

הגדרה אוטומטית בהתאם למידות המבחת	כן	**כיבוי אוטומטי בעת גלישה**	כן
		מחוון חום שנותר	כן
זיהוי מחבת	כן	**הגנה מפני הדלקה לא מכוונת**	כן
זיהוי סירים אוטומטי קבוע עם חיווי לבקרה יחסית	כן		

חיבור חשמלי

(דירוג חיבור חשמלי (ואט	7545 W	**תדר (Hz)**	50/60 Hz
זרם	33 A	**אורך כבל חשמל**	120 cm
(מתח (וולט	220-240 V	**Terminal box**	6 poles
(מתח 2 (וולט	380-415 V	**תקע**	No
סוג כבל חשמל מצורף	כן, שלב אחד ושני שלבים		

בקרות (קולט אדים)

הגדרת הבקרה של קולט האדים	קפסיטיבי למגע	**צג**	כן
צבע LED	לבן		

תוכניות / פונקציות (קולטי אדים)

פונקציית השהייה	Yes	**פונקציות אחרות**	אוורור אוטומטי

מס' מהירויות	8	**אוורור אוטומטי**	כן
מהירות אינטנסיבית	2		

(מאפיינים טכניים (קולט אדים

קיבולת מרבית של יציאה חופשית	750 m³/h	**מסננים נגד שומן**	Alluminio
הספק מנוע	220 W	**מחוון החלפת מסנן**	כן
מס' מסננים	1		

(תווית חשמל / ביצועים (קולט אדים

יעילות דינמית נוזלית (FDE)	40.30	**פליטת עוצמת צליל אקוסטית באוויר A בשקלול במהירות מינימלית** (SPEmin)	51 dBA
קטגוריית יעילות דינמית נוזלית (FDEC)	A	**פליטת עוצמת צליל אקוסטית באוויר A בשקלול במהירות מרבית** (SPEmax)	65 dBA
יעילות תאורה (LE)	0.0 lux/W	**פליטת עוצמת צליל אקוסטית באוויר A בשקלול במהירות מואצת** (SPEboost)	72 dBA
קטגוריית יעילות תאורה (LEC)	NA	**מקדם הארכת זמן** (F)	0.5
יעילות סינון שומן (GFE)	85.1 %	**אינדקס יעילות אנרגטית**	27.5
קטגוריית יעילות סינון שומן (GFEC)	B	**קצב זרימת אוויר נמדד בנקודת היעילות הטובה ביותר** (Qbep)	359 m³/h
זרימת אוויר במהירות מינימלית (Qmin)	245 m³/h	**לחץ אוויר נמדד בנקודת היעילות הטובה ביותר** (Pbep)	549 Pa
זרימת אוויר במהירות מקסימלית (Qmax)	505 m³/h	**מבוא הספק חשמל נמדד בנקודת היעילות הטובה ביותר** (Wbep)	136 W
זרימת אוויר במהירות מואצת (Qboost)	700 m³/h	**רמת עוצמת צליל בהגדרה הגבוהה ביותר** (Lwa)	65 dBA

(חיבורים חשמליים (קולט אדים

Frequenza cappa	50-60 Hz

קולטי אדים

קצב הוצאה IEC 61591	245 m³/h
רמת רעש IEC 60704-2-13	51 dBA
לחץ	290 Pa
הספק	35 W

קולטי אדים

קצב הוצאה IEC 61591	285 m³/h
רמת רעש IEC 60704-2-13	55 dBA
לחץ	370 Pa
הספק	45 W

קולטי אדים

קצב הוצאה IEC 61591	350 m³/h
רמת רעש IEC 60704-2-13	57 dBA
לחץ	525 Pa
הספק	60 W

Gruppo specifico per sottofamiglia piani con cappa integrata

קצב הוצאה IEC 61591	410 m³/h
רמת רעש IEC 60704-2-13	62 dBA
לחץ	535 Pa
הספק	85 W

Gruppo specifico per sottofamiglia piani con cappa integrata

קצב הוצאה IEC 61591	475 m³/h
רמת רעש IEC 60704-2-13	64 dBA
לחץ	545 Pa
הספק	115 W

Gruppo specifico per famiglia cappe.

קצב הוצאה (IEC 61591)	550 m³/h
רמת רעש IEC 60704-2-13	66 dBA
לחץ	640 Pa
הספק	110 W

קולטי אדים

קצב הוצאה IEC 61591	380 m³/h
רמת רעש IEC 60704-2-13	59 dBA
לחץ	530 Pa
הספק	75 W

Gruppo specifico per sottofamiglia piani con cappa integrata

קצב הוצאה IEC 61591	445 m³/h
רמת רעש IEC 60704-2-13	63 dBA
לחץ	540 Pa
הספק	105 W

Gruppo specifico per sottofamiglia piani con cappa integrata

קצב הוצאה IEC 61591	505 m³/h
רמת רעש IEC 60704-2-13	65 dBA
לחץ	550 Pa
הספק	125 W

Gruppo specifico per sottofamiglia piani con cappa integrata

קצב הוצאה IEC 61591	700 m³/h
רמת רעש IEC 60704-2-13	72 dBA
לחץ	560 Pa
הספק	140 W

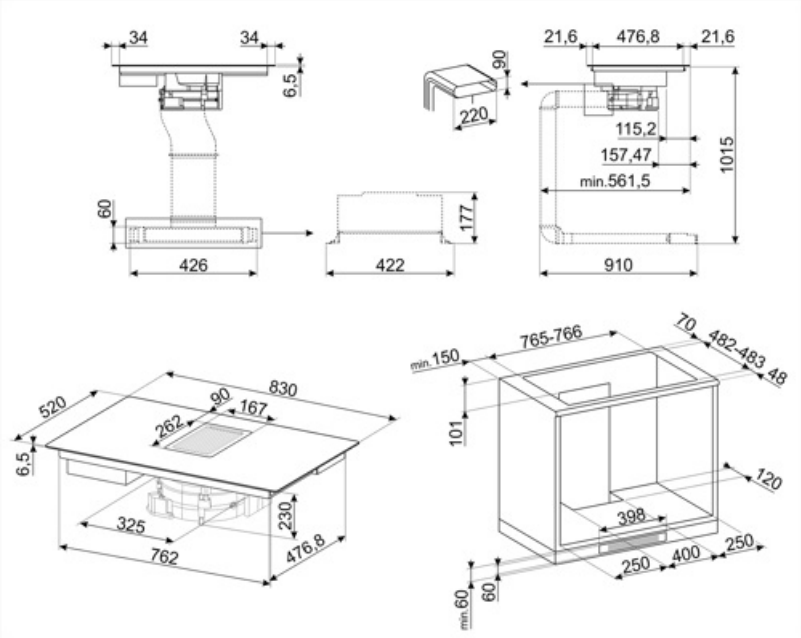
34
34
6,5
60
426
422
177
90
220
21,6
476,8
21,6
115,2
157,47
min.561,5
1015
910
520
90
830
167
262
6,5
325
762
230
476,8
min.150
765-766
70
482-483
48
101
120
398
250
400
250
60
min.60

Compatible Accessories

CON60H

מחבר תעלה שטוחה לצינורות 220*60 מ"מ. מסייע לחבר צינורות נוספים על הערכה KITEHOBD4

GRI60H

Rectangular Louvred grille, external size 246*80 mm and internal 226*60*50 mm

KITEHOBD4

ערכת סינון (פתח רוחבי) אופציונלית לכיריים: צינור 1.5 מ' ועיקול

RED60H

Reducer from 90 to 60 mm suitable for rectangular tube of 220 mm. Size: 220x90x92 mm

FLTHOBD

מסנן קרמי מתחדש נגד ריחות כחלק חילוף מתאים לערכת הזרמת אוויר (אביזר של כיריים עם דגמי קולטי KITF6HOBD) ו- HOBD682D אדים משולבים HOBD682R

KITEHOBD

ערכת מפלט אופציונלית לכיריים: צינורות להתקנה במצב מפלט

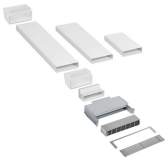

KITF6HOBD

ערכת הזרמת אוויר לכיריים: צינורות + מסנן מתחדש נגד ריחות + רשת נירוסטה עם קיבוע מגנטי (קל להסרה) שמתאים לבסיס 6 ס"מ

TPK

לוח גריל נירוסטה לבישול מנות טפנייקי

Symbols glossary

בוסטר הספק: מאפשר לאזור לעבוד בהספק מלא כשיש צורך בבישול אינטנסיבי.	זיהוי סירים אוטומטי קבוע
מעמדי מחבתות מברזליצוק לעבודה מאומצת: למקסימום יציבות ואיתנות.	התקנה רגילה: התקנה רגילה על משטח העבודה, מתאימה לכל סט מטבח
בקרה באמצעות סליידר אינדיבידואלי פרימיום לכל אזור	נעילת ילדים: חלק מהדגמים מצוידים במתקן לנעילת התוכניות/מחזורים כך שלא ניתן לשנותם באקראי.
פונקציה לשמירה על החום: הפונקציה לשמירה על החום שומרת על החום של המזון המבושל. במצב זה אזור החימום פועל בקיבולת מינימלית ל-120 דקות ולאחר מכן נכבה אוטומטית.	לוח הבקרה בהחלקה מאפשר לכוונן את ההספק פשוט על ידי העברת האצבע על מכשיר המגע.
מולטיזון: מאפשר להשתמש במספר מחבתות בבת אחת, גדולות או קטנות, ומעניק חופש וגמישות רבים יותר במיקום המחבתות	פונקציית המסה, מתאימה להסה איטית של מזונות עדינים כגון שוקולד או חמאה.
PAUSE_72dpi	הנה מפני מילוי יתר: ההגנה המיוחדת מפני מילוי יתר מכבה את התנור במקרה של גלישת נוזלים.
פונקציה להתחלה מהירה: הגעה מהירה יותר לטמפרטורה שנבחרה. גוף החימום פועל בהספק המרבי עד להגעה לטמפרטורה הנכונה.	בחירה מהירה, בישול בנגיעה אחת מתחיל ברמה הגבוהה ביותר, שמופחתת אוטומטית לאחר זמן מה. מושלמת למנות שזקוקות להרתחה מהירה ולאחר מכן (לבישול ללא בקרה רציפה (לדוגמה, ציר בקר).
פונקציית בישול על אש קטנה: מושלמת למתכונים שמחייבים בישול ארוך, שמונע מהמהזון לרתוח או להידבק למחבת.	חיווי על חום שנותר: לאחר כיבוי הכיריים הקרמיות מזכוכית, מחוון החום שנותר מציד את אזורי הבישול שעדיין חמים. כשהטמפרטורה צונחת אל מתחת ל-60°C, המחוון נכבה.
טיימר: כל הכיריים הקרמיות כוללות טיימר שמסיים את הבישול אוטומטית עם סיום הזמן שהוגדר.	זמן שחלף: הצגת משך השימוש באזור הבישול.

Benefit (TT)

כיריים אינדוקציה

בישול מהיר ובקרת טמפרטורה מדויקת

זכוכית

בהירות ואלגנטיות במטבח: הזכוכית החלבית (אסיד) מעניקה למשטח מראה מעודן ומודרני שמשפר את החלל.

קרמי

חומר הכיריים עמיד בטמפרטורות גבוהות ללא עיוות, ושומר על אסתטיקה ופונקציונליות גם :Cיציבות ועיצוב אפילו עד 700° בשימוש אינטנסיבי.

ברזל יצוק

מוצק וחזק, קל לניקוי ולתחזוקה מדי יום, הודות לתמיכת מחבת הברזל היצוק - סמל ליעילות ועמידות לאורך זמן.

לבנות, שמשלב פונקציונליות עם עיצוב מינימלי LED ונורות Multi Slider בישול מדויק ורב תכליתי עם פקדי

מיקום של ידית הבקרה קדימה

שליטה מיידית ואינטואיטיבית הודות לבקרות קדמיות, שנגישות בקלות לשימוש פרקטי.

לשמירה על החום Keep Warm פונקציית

Keep Warm הכלים תמיד מוגשים בטמפרטורה הנכונה, גם לאחר הבישול, הודות לפונקציה

לביצועי בישול אופטימליים Boost תשע רמות עצמה ופונקציית

פונקציית המסה/בישול בטמפרטורה נמוכה

באופן מבוקר Cניתן להמיס מרכיבים עדינים כמו חמאה או שוקולד בטמפרטורה של 44°

MultiZone

משטח גדול שנוצר על ידי חיבור שני אזורים רציפים, מושלם למנות גדולות

מצוידות בטכנולוגיות חדשניות. פונקציית SMEG בנוסף לאסתטיקה המלוטשת שלהם ולעיצוב העכשווי, כיריים אינדוקציה של מבטיחה גמישות מרבית בשימוש בכיריים ואפשרויות בישול אינסופיות, תוך הרחבת אזור הבישול כך שיתאים לצורה Multizone ולגודל של מחבתות שונות

זיהוי סירים אוטומטי קבוע עם חיווי לבקרה של האזור המתאים

הפעלה אוטומטית של אזור הבישול הנכון עם זיהוי אוטומטי, שמזהה את הסיר ללא התערבות של המשתמש

חיבור אוטומטי בין קולט האדים המשולב לכיריים

כוונון אוטומטי של קולט האדים שמבוסס על הספק הכיריים ליניקת אדים מתאימה, תמיד

נוחות רבה יותר גם לאחר הבישול: פונקציית ההשהיה מכבה באופן אוטומטי את קולט האדים לאחר הזמן שנקבע, ומסירה ריחות ולחות