K4610X

Familia	Campana
Familia	Campana
Tipo Campana	Montado sobre horno
Diseño	Inclinata
Diseño	Trapezio
Filtración	Recirculación
Control electrónico	Sí
Adecuado para	Horno combinado 5 bandejas GN1/1; Hornos de convección 600x400 mm - GN1/1
Material	Acero inoxidable
Tipo de inox	Pulido
Ancho	80 cm



Estética

Color	Acero inoxidable	**Logo**	Embutido
Acabado componentes	Acero inoxidable		

Mandos

Regulación de mandos	Control táctil retroiluminado Blanco	**Color Led**	Blanco

Características técnicas

N° de Luces	1	**Filtros carbón de serie**	Sí
Tipo de Luz	LED	**N° de Filtros**	2
Potencia luz	1,1 W	**Indicador cambio de filtros**	Sí
Intensidad de luz regulable	Sí	**Diámetro embocadura motor**	150 mm
Capacidad máxima de aspiración en modalidad libre (P0)	900 m³/h	**Válvula de retención**	Sí
Filtros antigrasa	Deflector	**Escala de temperatura de color (° K)**	4000 K
Potencia motor	330 W		

Conexión eléctrica

Tensión	220-240 V	**Longitud del cable de alimentación**	1500 mm
Frecuencia (Hz)	50-60 Hz		

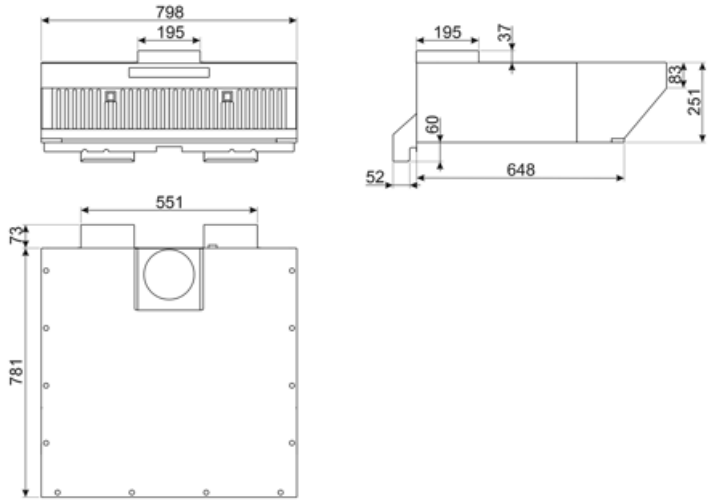

Datos logísticos

Código EAN	8017709314446	**Net weight**	19,810 kg
Packed product dimensions (WxDxH)	798x854x251 mm	**Gross weigh**	24,230 kg

Accesorios Compatible



FLT6

Filtro carbón activo (2 piezas)



KITCMNKVX

Chimney Extension in Stainless Steel for hood KV*series Dimensions 300x200x850 mm



KITALLFC

Filtro de carbón universal. Acero inoxidable AISI 304. El filtro se puede lavar en lavavajillas a 50 ° C (agua y detergente adecuado) y para secar meter al horno 180 ° C 25 minutos

Symbols glossary



Cambio de aire 24 h: la función de renovación de aire de 24 h crea una recirculación continua de aire, activando el motor a la velocidad mínima con una succión de 10 min. cada hora durante 24 horas.



Apagado automático: la opción de apagado automático le permite programar el tiempo de desactivación de la campana, que continuará purificando el aire hasta que se apague automáticamente.



Dimmering Lights



Luz: las campanas están equipadas con lámparas LED. La luz se puede encender independientemente del ventilador de succión y, por lo tanto, permite que se ilumine la superficie de trabajo.



Filtros de grasa: los filtros de grasa purifican el aire de las grasas de cocción. Son fácilmente extraíbles para su limpieza periódica.



Filtros de carbón activado: los filtros de carbón activado permiten recircular la función de la campana, garantizando una eliminación perfecta de los olores.



Señal luminosa: se enciende una señal luminosa cuando es necesario reemplazar los filtros de carbón activado.



Función Turbo: La función Turbo le permite operar la campana a la máxima potencia, para acelerar la eliminación de olores más persistentes.