K4610X

Rodzina produktów	Okap kuchenny
Podkategoria	Okap kuchenny
Rodzaj okapu	Montowany na piecu
Design	Skośny
Design	Kominowy
Pochłanianie	Recyrkulacja
Elektroniczne sterowanie	Tak
Odpowiedni dla	Combined oven 5 trays GN1/1 ; Convection ovens 600x400 mm - GN1/1
Materiał	Stal nierdzewna
Typ stali nierdzewnej	Polerowana
Szerokość	80 cm



Linia wzornicza

Kolor	Stal nierdzewna	**Logo**	Tłoczone
Wykończenie komponentów	Stal nierdzewna		

Sterowanie

Rodzaj sterowania	Sterowanie dotykowe, podświetlane, biały	**Kolor LED**	Biały

Specyfikacja techniczna

Liczba źródeł oświetlenia	1	**Filtry węglowe w komplecie**	Tak
Rodzaj oświetlenia	LED	**Liczba filtrów**	2
Moc oświetlenia	1,1 W	**Wskaźnik zabrudzenia filtra węglowego**	Tak
Regulacja natężenia oświetlenia	Tak	**Średnica komina**	150 mm
Maksymalna objętość	900 m³/h	**Zawór zwrotny**	Tak
Filtr przeciwtłuszczowy	Buffle	**Skala koloru oświetlenia (K)**	4000 K
Moc silnika	330 W		

Podłączenie elektryczne

Napięcie	220-240 V	**Długość przewodu zasilającego (cm)**	1500 mm
Częstotliwość (Hz)	50-60 Hz		

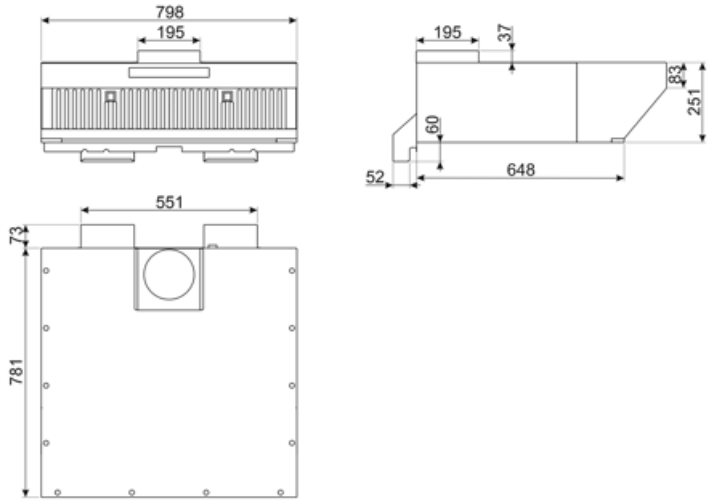

Informacje logistyczne

Kod EAN	8017709314446	**Net weight**	19.810 kg
Wymiary zapakowanego produktu SxGxW	798x854x251 mm	**Gross weigh**	24.230 kg

Kompatybilne Akcesoria



FLT6

Okrągłe filtry węglowe (2 sztuki)



KITALLFC

Uniwersalny filtr węglowy Stal nierdzewna AISI 304 Filtr można myć w zmywarce do naczyń w temperaturze 50°C (woda i odpowiedni detergent), a w celu wysuszenia włożyć do piekarnika o temperaturze 180°C na 25 minut.



KITCMNKVX

Przedłużenie komina. Wymiary: 300x200x850 mm. Pasujące do okapów z serii KV. Stal nierdzewna.

Słowniczek oznaczeń



24 h oczyszczanie powietrza: Funkcja pozwala na oczyszczanie powietrza przez 10 minut co godzinę, na minimalnej prędkości i poziomie głośności.



Automatyczne wyłączenie: Możliwe jest ustawienie czasu trwania programu, po upłynięciu którego urządzenie wyłącza się.



Wskaźnik wymiany filtrów: Migająca lampka, która oznacza potrzebę wymiany filtrów



Ustawienie intensywne/turbo: gdy wymagana jest bardzo szybka ekstrakcja.



Model jest wyposażony w filtry pomagające usunąć tłuszcz pryskający z patelni podczas smażenia.



Filtr węglowy



Oświetlenie: Wszystkie okapy kuchenne posiadają oświetlenie, które oświetla obszar gotowania lub dodaje atmosfery w kuchni.



Przyciemnianie oświetlenia