KAT1200HXE

Família	Exaustor
Tipo de exaustor	de parede
Série	em T
Filtragem	Extração
Material	Aço inox
Tipo de aço inox	Escovado
Código EAN	8017709201555
Design	Universal
Cor	Aço inox
Acabamentos	Aço inox escovado
Logótipo	Logótipo serigrafado

Comandos

Comandos	Comandos de botões

Programa/ Funções

Níveis de potência	3
Potência intensiva	BOOST

Especificações técnicas

Nº de lâmpadas	3
Tipo de iluminação	LEDs
Potência das lâmpadas	8 W
Escala de temperatura de cor clara (° K)	3500 °K
Capacidade máxima de extração livre (P0)	750 m³/h
Potência do motor	260 W
Nº de filtros	4
Filtros antigordura	Alumínio
Indicador de substituição de filtros	Sim
Diâmetro da conduta de exaustão	150 mm
Distância mínima à placa a gás	650 mm
Distância mínima à placa elétrica	500 mm
Válvula antirretorno	Sim

	Capacidade de extração m3/h (IEC 61591) [m³/h]	Ruído [dBA]
1° nível de potência	240	46

2° nível de potência	336	55
3° nível de potência	448	62
Potência intensiva	603	69

Performance / Etiqueta energética

Consumo anual de energia (CAE exaustor)	58 kWh/a
Classe energética	B
Eficiência da dinâmica dos fluidos (EDF exaustor)	28
Classe de eficiência dinâmica dos fluidos	B
Eficiência de iluminação (IE exaustor)	29 lux/W
Classe de eficiência da iluminação	A
Eficiência de filtragem de gorduras	66 %
Classe de eficiência de filtragem de gorduras	D
Valor do fluxo de ar na velocidade mínima	240 m³/h
Valor do fluxo de ar na velocidade máxima	448 m³/h
Valor do fluxo de ar nos modos intensivo ou boost	603 m³/h
Nível de potência sonora com ponderação A (em dB) com a regulação de velocidade mínima	46 dBA
Nível de potência sonora com ponderação A (em dB) com a regulação de velocidade máxima	62 dBA
Nível de potência sonora com ponderação A (em dB) no modo intensivo ou boost	69 dBA
Consumo de energia no modo de espera (Ps)	0,49 W
Fator de aumento de tempo	1,00
Débito de ar medido no ponto de maior eficiência	336 m³/h
Potência elétrica medida no ponto de maior eficiência	434 Pa
Potência elétrica medida no ponto de maior eficiência	145 W
Potência nominal do sistema de iluminação	8 W
Iluminação média produzida pelo sistema de iluminação na superfície de cozedura	218 lux
Nível de ruído na potência mais elevada	62 dBA

Ligação elétrica

Potência elétrica nominal	268 W
Tensão (Volts)	220-240 V
Frequência (Hz)	50 Hz
Comprimento do cabo de alimentação	1500 mm

Opcionais não incluídos

Filtros de carvão ativo	KITFC900 - KITFC999	**Tubo extensível**	KITCMNKAT
Comando à distância	No	**Abertura de saída do motor**	No

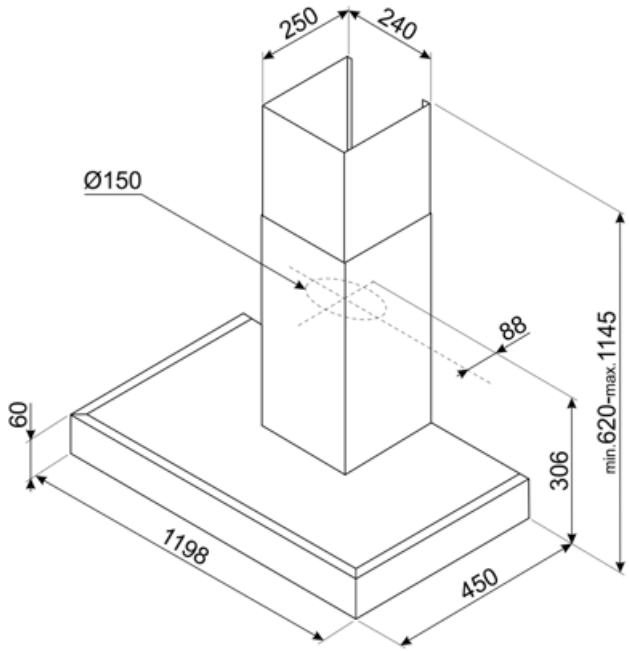

Acessórios Compatíveis

KITCMNKAT

Chimney extension dimension 241 * 231 * 810 T-shape hood KAT & KATE Stainless Steel

KITFC900

Charcoal filter Kit 1 piece high perfrmances washable

KITFC999

Charcoal filter Kit 1 piece

Symbols glossary

Filtros antigordura para remover a gordura que se encontra no vapor produzido enquanto se cozinha.

Luz de aviso: serve para informar quando é necessário renovar os filtros de carvão ativo ou lavar os filtros da chaminé.

Intensivo: quando é necessária potência muito elevada para extrair o excesso de fumo e odores.

Exaustores com luz para iluminar a área de trabalho e criar ambiente.