KATE600EX

Termékcsalád	Páraelszívó
Páraelszívó típusa	Dekoratív fali páraelszívó
Design	T-Shape
Elszívás	Elszívás
Anyag	Rozsdamentes acél
Acél típusa	Szálcsiszolt
EAN kód	8017709235130
Páraelszívó szélessége	60 cm
Design család	Universale
Szín	Rozsdamentes acél
Felületkezelés	Szatén
Serigraphy colour	Fekete
Logo	Silk screen



Kezelő elemek

Vezérlés	Gombok

Program/Funkciók

Fokozatok száma	3

MŰSZAKI JELLEMZŐK

Világítás száma	2	**Szűrők száma**	2
Világítás típusa	LED	**Zsírszűrők**	Alumínium
Világítás teljesítménye	2.5 W	**Kivezető nyílás**	150 mm
Világítás színhőmérsékleti skála (K)	3500 K	**Minimális távolság a GÁZFŐZŐLAPTÓL**	650 mm
Szabad kivezetés maximális légszállítása	612 m³/h	**Minimális távolság az ELEKTROMOS FŐZŐLAPTÓL**	500 mm
Motorteljesítmény	175 W	**Visszacsapó szelep**	Igen

	Légszállítás IEC 61591 [m³/h]	**Zajszint IEC 60704-2-13 [dBA]**
1. sebességfokozat	241	46
2. sebességfokozat	370	56

3. sebességfokozat	590	67

Mellékelt tartozékok

Csőszűkítő	Igen

Teljesítmény / Energiacímke



Éves energiafogyasztás (AEChood)	77 kWh/a
Energiahatékonysági osztály (EEC)	C
Hidrodinamikai hatékonyság (FDEhood)	20.2
Hidrodinamikai hatékonysági osztály (FDEC)	C
Megvilágítási hatékonyság (LE)	76.1 lux/W
Megvilágítási hatékonysági osztály (LEC)	A
Zsírkiszűrési hatékonyság (GFE)	76 %
Zsírkiszűrési hatékonysági osztály (GFEC)	C
Légszállítás minimum fokozaton (Qmin)	240 m³/h
Légszállítás maximum fokozaton (Qmax)	581 m³/h
Levegőben terjedő, A-súlyozású akusztikus zajkibocsátás minimális sebességnél (SPEmin)	47 dBA
Levegőben terjedő, A-súlyozású akusztikus zajkibocsátás maximális sebességnél (SPEmax)	68 dBA
Időtartam-növelő tényező (F)	1.3
Mért légáramsebesség a legjobb hatásfokú pontban (Qbep)	336 m³/h
Mért légnyomás a legjobb hatásfokú pontban (Pbep)	334 Pa
Mért villamosenergia-felvétel a legjobb hatásfokú pontban (Wbep)	155 W
Világítórendszer nominális teljesítménye (WL)	5 W
Világítórendszer átlagos megvilágítása a főzőfelületen (Emiddle)	381 lux
Zajteljesítményszint a legmagasabb fokozaton (Lwa)	68 dBA

Elektromos csatlakozás

Elektromos csatlakozás névleges értéke	180 W
Feszültség	220-240 V
Frekvencia (Hz)	50-60 Hz
Tápkábel hossza	1500 mm
Csatlakozódugó	Nem

Opcionális tartozékok

Aktívszén-szűrő	KITFC900 - KITFC999	**Kürtő hosszabbító**	KITCMNKAT
Távirányító	No	**Kivezető nyílás**	No

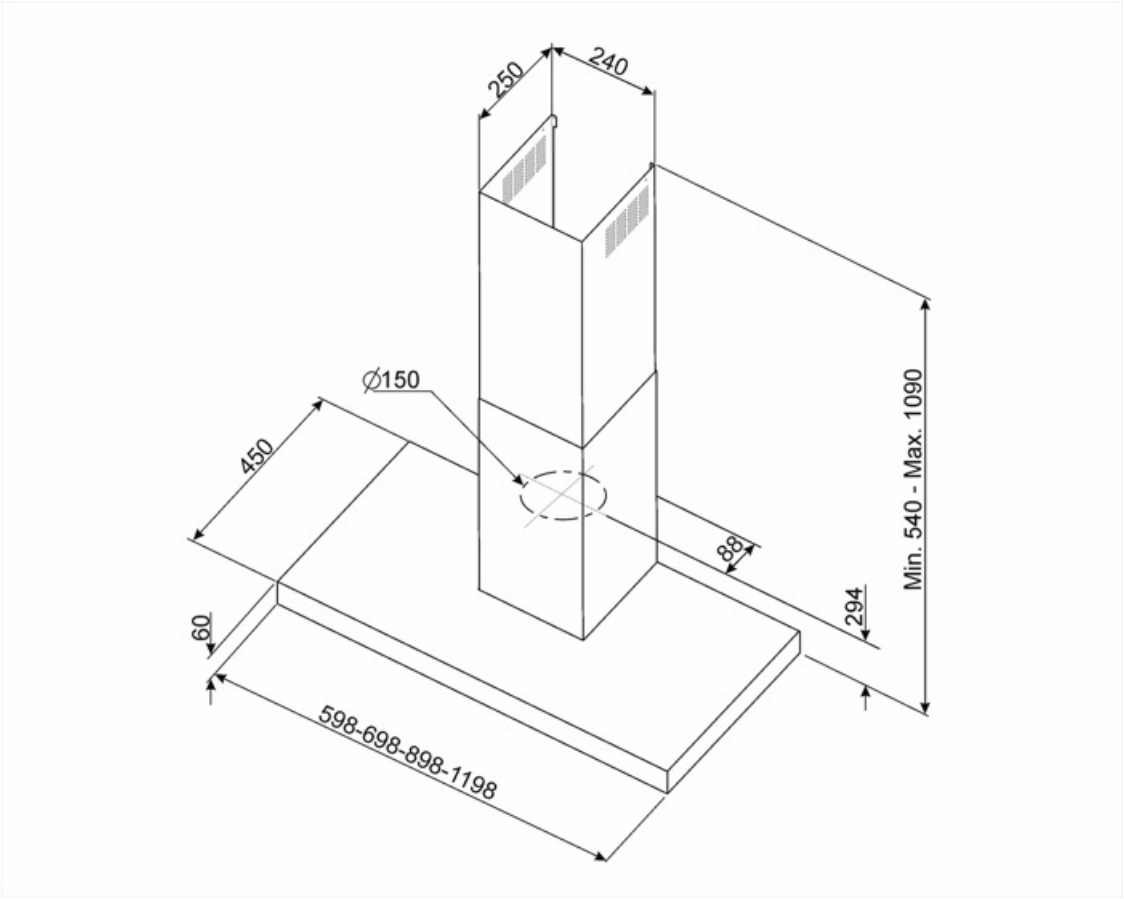
250
240
∅150
450
88
294
Min. 540 - Max. 1090
60
598-698-898-1198

Compatible Accessories



KITCMNKAT

Kürtő hosszabbító, mérete 241 * 231 * 810 T-alakú páraelszívó KAT & KATE rozsdamentes acél



KITFC900

Aktívszén-szűrő Készlet: 1 db Nagy teljesítményű, mosható

Symbols glossary



Szűrők: a készülék speciális szűrőkkel rendelkezik, amelyek hatékonyan távolítják el a zsíros szennyeződéseket a főzés során keletkező gőzből.



Világítás: Minden páraelszívó világítással rendelkezik a főzőterület megvilágításához vagy a konyha hangulatosabbá tételéhez.

