KATE900EX

Familia	Campana
Tipo Campana	Decoración mural
Diseño	Forma de T
Filtración	Extracción
Material	Acero inoxidable
Tipo de inox	Cepillado
Código EAN	8017709235147
Ancho	90 cm
Estética	Universal
Color	Acero inoxidable
Acabado	Satinado
Color serigrafía	Negro
Logo	Serigrafiado



Mandos

Regulación de mandos	Botones

Programas/Funciones

N.° de velocidades	3

Características técnicas

N° de Luces	2	**N° de Filtros**	3
Tipo de Luz	LED	**Filtros antigrasa**	Aluminio
Potencia luz	2,5 W	**Diámetro embocadura motor**	150 mm
Escala de temperatura de color (° K)	3500 K	**Distancia mínima de la encimera de gas**	650 mm
Capacidad máxima de aspiración en modalidad libre (P0)	612 m³/h	**Distancia mínima de la encimera eléctrica**	500 mm
Potencia motor	175 W	**Válvula de retención**	Sí

	Capacidad de aspiración 1 (IEC 61591) [m³/h]	**Rumorosidad 1 (IEC 60704-2-13) [dBA]**
Velocidad 1	241	46
Velocidad 2	370	56

Velocidad 3	590	67

Prestaciones/Etiqueta energética



Consumo anual (AEChood)	77 kWh/a
Clase eficiencia energética (EEC)	C
Eficiencia Fluidodinámica (FDE)	20,2
Clase de eficiencia fluido dinámico (FDEC)	C
Clase de eficiencia de iluminación (LE)	76,1 lux/W
Eficiencia de iluminación (LEC)	A
Eficiencia de filtrado de grasa (GFE)	76 %
Clase de eficiencia de filtrado de grasa (GFEC)	C
Flujo de aire a la velocidad mínima (Qmin)	240 m³/h
Flujo de aire a la máxima potencia (Qmax)	581 m³/h
Emisiones sonoras en el aire ponderadas por el valor A en su ajuste mínimo de utilización normal:(SPEmin)	47 dBA
Emisiones sonoras en el aire ponderadas por el valor A en su ajuste máximo de utilización normal: (SPEmax)	68 dBA
Factor aumento de tiempo (F)	1,3
Caudal de aire medido en el mejor punto de eficiencia (Qbep)	336 m³/h
Presión de aire medida en el mejor punto de eficiencia (Qbep)	334 Pa
Entrada de potencia eléctrica medida en el mejor punto de eficiencia (Wbep)	155 W
Potencia normal sistema de luz (Wl)	5 W
Iluminación media sobre la superfície de cocción	381 lux
Nivel de potencia acústica más alta (Lwa)	68 dBA

Conexión eléctrica

Datos nominales de conexión eléctrica	180 W	**Longitud del cable de alimentación**	1500 mm
Tensión	220-240 V	**Enchufe**	No
Frecuencia (Hz)	50-60 Hz		

Opcionales no incluidos

Filtro de carbón	KITFC900 - KITFC999	**Extensión caña**	KITCMNKAT

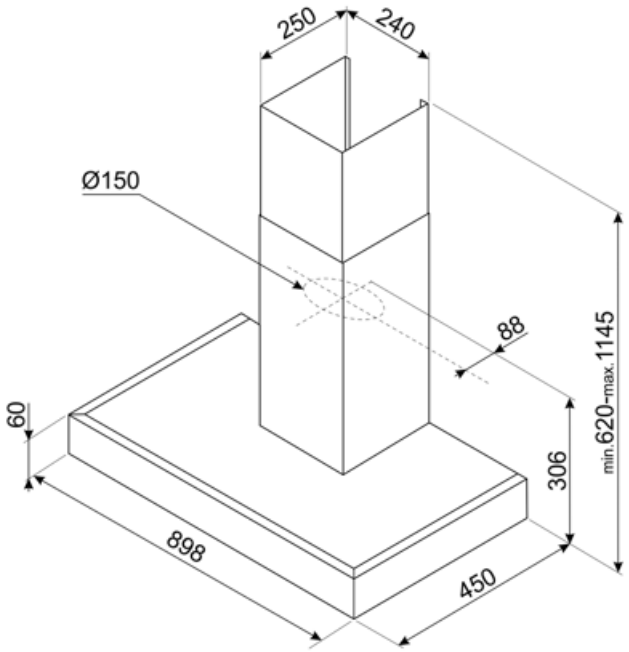
250
240
Ø150
88
60
306
min.620~max.1145
898
450

Accesorios Compatible



KITCMNKAT

Chimney extension dimension 241 * 231 * 810 T-shape hood KAT & KATE Stainless Steel



KITFC900

Symbols glossary



Filtros de grasa: los filtros de grasa purifican el aire de las grasas de cocción. Son fácilmente extraíbles para su limpieza periódica.



Luz: las campanas están equipadas con lámparas LED. La luz se puede encender independientemente del ventilador de succión y, por lo tanto, permite que se ilumine la superficie de trabajo.

