KATE900EX

Famiglia	Cappa
Tipologia	Decorativa murale
Design	Piatta a T
Filtraggio	A espulsione
Materiale	Inox
Tipo Inox	Satinato
Codice EAN	8017709235147
Larghezza cappa	90 cm
Estetica	Universale
Colore	Acciaio Inox
Finitura	Satinato
Colore serigrafia	Nero
Logo	Serigrafato



Comandi

Regolazione comandi	Tasti

Programmi / Funzioni

N° velocità	3

Caratteristiche Tecniche

N° di luci	2	**N° di filtri**	3
Tipo di Luce	LED	**Filtri antigrasso**	Alluminio
Potenza luce	2.5 W	**Diametro imbocco motore**	150 mm
Temperatura di Colore della luce (K)	3500 K	**Distanza minima installazione da piano cottura gas**	650 mm
Capacità massima d'aspirazione in modalità libera (P0)	612 m³/h	**Distanza minima installazione da piano cottura elettrico**	500 mm
Potenza motore	175 W	**Valvola di non ritorno**	Sì

	Capacità d'aspirazione (IEC 61591) [m³/h]	**Rumorosità (IEC 60704-2-13) [dBA]**
Velocità 1	241	46

Velocità 2	370	56
Velocità 3	590	67

Prestazioni / Etichetta Energetica



Efficienza di consumo annuale (AEC)	77 kWh/a
Classe di efficienza energetica (EEC)	C
Efficienza fuido dinamica (FDE)	20.2
Classe di efficienza fluido dinamica (FDEC)	C
Efficienza di illuminazione (LE)	76.1 lux/W
Classe di efficienza di illuminazione (LEC)	A
Efficienza di filtraggio grassi (GFE)	76 %
Classe di efficienza filtraggio grassi (GFEC)	C
Portata d'aria alla velocità minima (Qmin)	240 m³/h
Portata d'aria alla velocità massima (Qmax)	581 m³/h
Emissione ponderata di potenza acustica alla velocità minima (SPEmin)	47 dBA
Emissione ponderata di potenza acustica alla velocità massima (SPEmax)	68 dBA
Fattore di aumento del tempo (F)	1.3
Portata d'aria misurata nella condizione di massima efficienza (Qbep)	336 m³/h
Pressione d'aria misurata nella condizione di massima efficienza (Pbep)	334 Pa
Potenza elettrica assorbita nella condizione di massima efficienza (Wbep)	155 W
Potenza nominale del sistema di illuminazione (WL)	5 W
Illuminazione media del sistema di illuminazione sul piano di cottura (Emiddle)	381 lux
Livello sonoro nella configurazione più elevata (Lwa)	68 dBA

Collegamento Elettrico

Dati nominali di collegamento elettrico	180 W	**Lunghezza cavo di alimentazione**	1500 mm
Tensione	220-240 V	**Spina**	No
Frequenza	50-60 Hz		

Optionals Non Inclusi

Filtri carbone	KITFC900 - KITFC999	**Prolunga camino**	KITCMNKAT

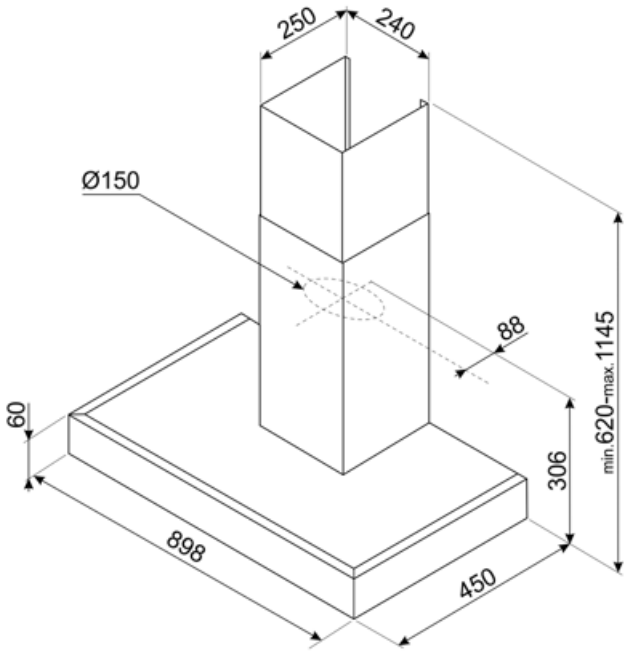
250
240
Ø150
88
60
306
min.620~max.1145
898
450

Accessori Compatibili



KITCMNKAT

Prolunga camino in acciaio inox per cappe KAT e KATE dimensioni 241*231*810



KITFC900

Filtro carboni attivi. Kit 1 pezzo. Alte prestazioni. Rigenerabile. Da lavare con acqua calda dopo 3 mesi di utilizzo. Da sostituire dopo 3 anni di utilizzo.

Glossario simboli



Filtri antigrasso: I filtri antigrasso depurano l'aria dai grassi della cottura. Sono facilmente smontabili per la loro pulizia periodica.



Luce: Le cappe sono dotate di lampade a LED. La luce può essere accesa indipendentemente dalla ventola di aspirazione e consentire, così, di illuminare il piano di lavoro.

