KATE900EX

Семейство продуктов	Вытяжка
Тип вытяжки	Вытяжка настенная
Дизайн	Т-образная вытяжка
Режим отвода воздуха	Режим отвода воздуха
Материал	Нержавеющая сталь
Тип нержавеющей стали	Матовая
EAN-**код**	8017709235147
Эстетика	Универсальный
Цвет	Нержавеющая сталь
Отделка	Матовая
Цвет шелкографии	Черный
Логотип	Шелкография

Управление

Управление	Кнопки

Программы/ функции

Количество скоростей	3

Технические характеристики

Количество ламп подсветки	2
Тип подсветки	LED
Мощность ламп подсветки	2.5 Вт
Шкала цветовой температуры света (°K)	3500 °K
Максимальная производительность	612 м³/ч
Мощность мотора	175 Вт
Количество фильтров	3
Жироулавливающие фильтры	Алюминий
Диаметр воздуховода	150 мм
Мин. расстояние от газовой варочной панели	650 мм
Мин. расстояние от электрической варочной панели	500 мм
Обратный клапан	Да

	Максимальная производительность [м³/ч]	**Уровень шума на 1-й скорости [дБ(А)]**
1-я скорость	241	46

2-я скорость	370	56
3-я скорость	590	67

Производительность/ Энергопотребление

Годовая энергоэффективность (AEChood)	77 кВт/год
Класс энергоэффективности	C
Гидродинамическая эффективность (FDE)	20,2
Класс гидродинамической эффективности	C
Эффективность освещения (LE)	76,1 lux/W
Класс эффективности освещения	A
Жироулавливающая эффективность (GFE)	76 %
Класс жироулавливающей эффективности	C
Производительность на минимальной скорости	240 м³/ч
Производительность на максимальной скорости	581 м³/ч
Акустическое давление на минимальной скорости (SPEmin)	47 дБ(A)
Акустическое давление на максимальной скорости (SPEmax)	68 дБ(A)
Коэффициент увеличения времени (F)	1,3
Измерение скорости потока воздуха с точки зрения лучшей энергоэффективности	336 м³/ч
Измерение давления воздуха с точки зрения лучшей энергоэффективности (Pbep)	334 Pa
Измеренная потребляемая мощность в наилучшей точке эффективности (Wbep)	155 Вт
Номинальная мощность системы освещения	5 Вт
Средняя освещенность варочной поверхности (Emiddle)	381 lux
Максимальный уровень шума	68 дБ(A)

Электрическое подключение

Номинальная мощность	180 Вт
Напряжение	220-240 В
Частота тока	50-60 Гц
Длина электрического кабеля	1500 мм

Дополнительные аксессуары

Угольный фильтр	KITFC900 - KITFC999
Пульт дистанционного управления	No
Расширение дымохода	KITCMNKAT
Диаметр воздуховода	No

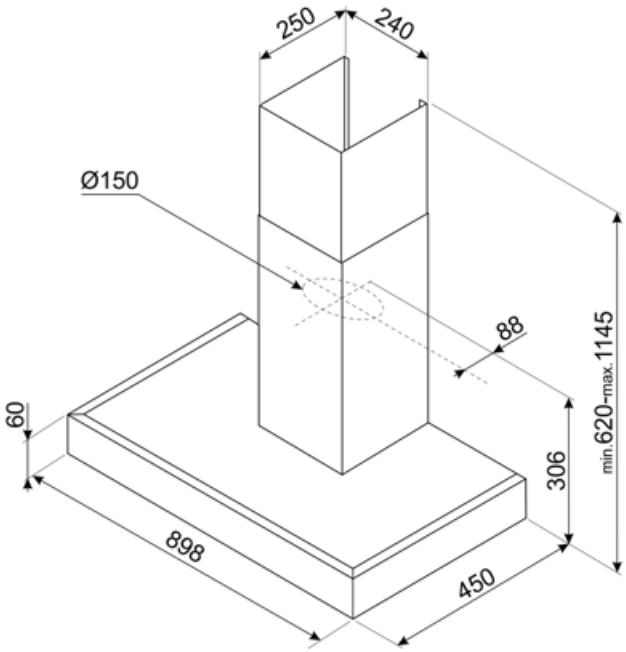
250
240
Ø150
88
min.620~max.1145
306
60
898
450

Совместимые Аксессуары

KITCMNKAT

Воздуховод Размеры 241 x 231 x 810 мм Нержавеющая сталь Для Т-образных вытяжек KAT & KATE

KITFC900

Угольный фильтр 1 штука

Symbols glossary

Модель имеет фильтры, которые помогают удалять жир из пара, выходящего из посуды во время приготовления.

Подсветка: все кухонные вытяжки оснащены подсветкой для освещения зоны приготовления.