KATE900EX

Семейство продуктов	Вытяжка
Тип вытяжки	Вытяжка настенная
Дизайн	Т-образная вытяжка
Режим отвода воздуха	Режим отвода воздуха
Материал	Нержавеющая сталь
Тип нержавеющей стали	Матовая
Международный артикул (EAN-код)	8017709235147
Ширина (мм)	90 см
Эстетика	Универсальный
Цвет	Нержавеющая сталь
Отделка	Матовая
Цвет шелкографии	Черный
Логотип	Шелкография



Управление

Управление	Кнопки

Программы/ функции

Количество скоростей	3

Технические характеристики

Количество ламп подсветки	2	**Количество фильтров**	3
Тип подсветки	Светодиодный	**Жироулавливающие фильтры**	Алюминий
Мощность ламп подсветки	2.5 Вт	**Диаметр воздуховода**	150 мм
Шкала цветовой температуры света (°K)	3500 K	**Мин. расстояние от газовой варочной панели**	650 мм
Максимальная производительность	612 м³/ч	**Мин. расстояние от электрической варочной панели**	500 мм
Мощность мотора	175 Вт	**Обратный клапан**	Да

Максимальная производительность (стандарт Международной электротехнической комиссии IEC 61591) [м³/ч]	**Уровень шума (стандарт Международной электротехнической комиссии IEC 60704-213) [дБ(A)]**

1-я скорость	241	46
2-я скорость	370	56
3-я скорость	590	67

Производительность/ Энергопотребление



Годовая энергоэффективность (AEChood)	77 кВт/год
Класс энергоэффективности	C
Гидродинамическая эффективность	20.2
Класс гидродинамической эффективности	C
Эффективность освещения	76.1 lux/W
Класс эффективности освещения	A
Жироулавливающая эффективность	76 %
Класс жироулавливающей эффективности	C
Производительность на минимальной скорости	240 м³/ч
Производительность на максимальной скорости	581 м³/ч
Акустическое давление на минимальной скорости	47 дБ(A)
Акустическое давление на максимальной скорости	68 дБ(A)
Коэффициент увеличения времени	1.3
Измерение скорости потока воздуха с точки зрения лучшей энергоэффективности	336 м³/ч
Измерение давления воздуха с точки зрения лучшей энергоэффективности	334 Pa
Измеренная потребляемая мощность в наилучшей точке эффективности	155 Вт
Номинальная мощность системы освещения	5 Вт
Средняя освещенность варочной поверхности	381 lux
Максимальный уровень шума	68 дБ(A)

Электрическое подключение

Номинальная мощность	180 Вт
Напряжение	220-240 В
Частота тока	50-60 Гц
Длина электрического кабеля	1500 мм
Тип электрической вилки	Нет

Дополнительные аксессуары

Угольный фильтр	KITFC900 - KITFC999
Пульт дистанционного управления	No
Расширение дымохода	KITCMNKAT
Диаметр воздуховода	No

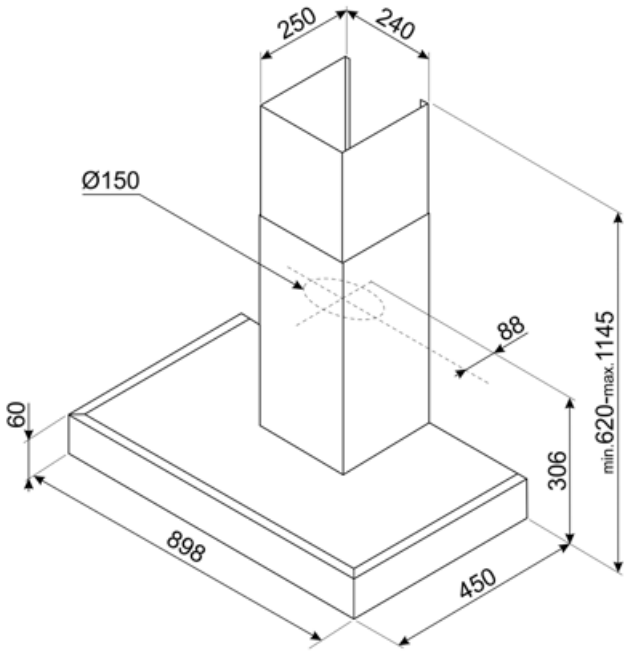
250
240
Ø150
88
60
306
min.620~max.1145
898
450

Совместимые Аксессуары



KITCMNKAT

Воздуховод Размеры 241 x 231 x 810 мм Нержавеющая сталь Для T-образных вытяжек KAT & KATE



KITFC900

Угольный фильтр 1 штука

Symbols glossary



Модель имеет фильтры, которые помогают удалять жир из пара, выходящего из посуды во время приготовления.



Подсветка: все кухонные вытяжки оснащены подсветкой для освещения зоны приготовления.

