KBT1200XE

Famiglia	Cappa
Tipologia	Decorativa murale
Design	Piatta a T
Filtraggio	A espulsione
Controllo elettronico	Sì
Materiale	Inox
Tipo Inox	Satinato
Codice EAN	8017709286637
Larghezza cappa	120 cm
Estetica	Universale
Colore	Acciaio Inox
Finitura	Satinato
Logo	Serigrafato

Comandi

Regolazione comandi	Tasti elettronici

Programmi / Funzioni

N° velocità	3
Velocità intensiva	
Funzione ricambio aria 24 h	
Opzioni di programmazione tempo	

Caratteristiche Tecniche

N° di luci	2
Tipo di Luce	LED
Potenza luce	1,3 W
Temperatura di Colore della luce (K)	3000 K
Capacità massima d'aspirazione in modalità libera (P0)	610 m³/h
Potenza motore	230 W
N° di filtri	4
Filtri antigrasso	Alluminio
Indicatore cambio filtri	Sì
Diametro imbocco motore	150 mm
Distanza minima istallazione da piano cottura gas	650 mm
Distanza minima istallazione da piano cottura elettrico	650 mm
Valvola di non ritorno	Sì

	Capacità d'aspirazione (IEC 61591) [m³/h]	Rumorosità (IEC 60704-2-13) [dBA]
Velocità 1	251	48
Velocità 2	345	56
Velocità 3	454	62
Velocità Intensiva	690	72

Dotazione accessori Inclusi

Riduzione tubo	Sì

Prestazioni / Etichetta Energetica

Efficienza di consumo annuale (AEC)	55 kWh/a
Classe di efficienza energetica (EEC)	A
Efficienza fuido dinamica (FDE)	30,2
Classe di efficienza fluido dinamica (FDEC)	A
Efficienza di illuminazione (LE)	58,8 lux/W
Classe di efficienza di illuminazione (LEC)	A
Efficienza di filtraggio grassi (GFE)	79,6 %
Classe di efficienza filtraggio grassi (GFEC)	C
Portata d'aria alla velocità minima (Qmin)	251 m³/h
Portata d'aria alla velocità massima (Qmax)	454 m³/h
Portata d'aria alla velocità intensiva (Qboost)	690 m³/h
Emissione ponderata di potenza acustica alla velocità minima (SPEmin)	47 dBA
Emissione ponderata di potenza acustica alla velocità massima (SPEmax)	61 dBA
Emissione ponderata di potenza acustica alla velocità intensiva (SPEboost)	71 dBA
Fattore di aumento del tempo (F)	0,9
Indice di efficienza energetica	52,1
Portata d'aria misurata nella condizione di massima efficienza (Qbep)	387 m³/h
Pressione d'aria misurata nella condizione di massima efficienza (Pbep)	452 Pa
Potenza elettrica assorbita nella condizione di massima efficienza (Wbep)	161 W
Potenza nominale del sistema di illuminazione (WL)	3 W
Illuminazione media del sistema di illuminazione sul piano di cottura (Emiddle)	153 lux
Livello sonoro nella configurazione più elevata (Lwa)	72 dBA

Collegamento Elettrico

Dati nominali di collegamento elettrico	230 W	**Lunghezza cavo di alimentazione**	1500 mm
Tensione	220-240 V	**Spina**	No
Frequenza	50-60 Hz		

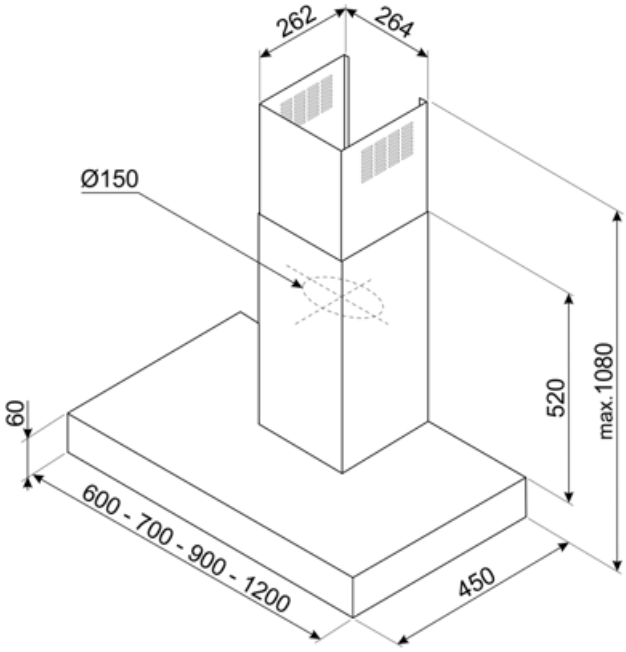

Accessori Compatibili

KITCEKBT

Kit per estensione camino acciaio per modelli KBT* e KBCT* Dimensioni 261,5 * 260 * 830 mm

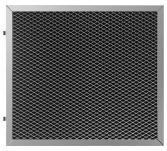

KITFCKBTR

1 pcs di Filtro a Carbone rigenerabile per tutte le cappe serie KBT/KBCT. Può essere lavato in lavastoviglie fino a 12 volte e rigenerato in forno a temperatura non superiore a 90° per 60 min. Dimensioni 237,5(H)x245x10 mm

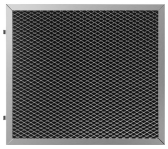

KITFCKBT

1 pcs di filtro a carboni attivi per i modelli di cappe KBT* / KBCT*

Glossario simboli

Ricambio aria 24 h: La funzione Ricambio aria 24 h crea un ricircolo continuo dell'aria, attivando il motore alla minima velocità con un'aspirazione di 10 min. ogni ora per 24 ore.

Classe di efficienza energetica A

Filtri antigrasso: I filtri antigrasso depurano l'aria dai grassi della cottura. Sono facilmente smontabili per la loro pulizia periodica.

Spegnimento automatico: L'opzione Spegnimento automatico consente di programmare l'orario di disattivazione della cappa che continuerà a purificare l'aria fino a quando si spegnerà automaticamente.

Segnale luminoso: Un segnale luminoso si accende quando occorre sostituire i filtri a carboni attivi.

Luce: Le cappe sono dotate di lampade a LED. La luce può essere accesa indipendentemente dalla ventola di aspirazione e consentire, così, di illuminare il piano di lavoro.

Funzione Turbo: La funzione Turbo permette di azionare la cappa alla massima potenza, per velocizzare l'eliminazione degli odori più persistenti.