KBT600BL

Familie	Afzuigkap
Type afzuigkap	Wandkap
Design	T-vorm plat
Filtering	Expulsie
Elektronische bediening	Ja
Materiaal	Roestvrij staal
EAN-code	8017709347246
Breedte afzuigkap	60 cm
Esthetiek	Universeel
Kleur	Zwart
Logo	Geëtst



Bediening

Regeling bediening	Elektronische toetsen

Program / Functions

Aantal snelheden	3
Snelheid Intensief	BOOST
Luchtzuiveringsfunctie (24 uur)	24 hours
Opties tijdprogrammering	

Technische specificaties

Aantal lampen	2	**Vetfilters**	Aluminium
Soort verlichting	LED	**Indicator vervangen filter**	Ja
Vermogen lamp	1,3 W	**Afvoer**	150 mm
Lichtkleurtemperatuurschaal (K)	3000 K	**Minimale afstand vanaf gasfornuis**	650 mm
Capaciteit P0	820 m³/h	**Minimale afstand vanaf inductie fornuis**	500 mm
Vermogen motor	230 W	**Terugslagklep**	Ja
Aantal filters	2		

	Capaciteit (IEC 61591) [m³/h]	Geluidsniveau (IEC 60704-2-13) [dBA]

Snelheid 1	260	49
Snelheid 2	358	57
Snelheid 3	473	64
Snelheid Intensief	686	72

Meegeleverde accessoires

Schacht reductie	Ja

Prestaties / energielabel



Jaarlijks energieverbruik (AEChood)	53 kWh/a
Energie-efficiëntieklasse (EEC)	A
Hydrodynamische efficiëntie (FDEC)	29,8
Hydrodynamische-efficiëntieklasse (FDEC)	A
Lichtefficiëntie (LEC)	70,4 lux/W
Lichtefficiëntieklasse (LEC):	A
Vetfilterefficiëntie (GFE)	79,7 %
Vetfilterefficiëntieklasse (GFEC)	C
Luchtstroom op de minimumsnelheid (Qmin)	261 m³/h
Luchtstroom op de maximumsnelheid (Qmax)	473 m³/h
Luchtstroom op de boostsnelheid (Qboost)	686 m³/h

Akoestische geluidsdruk op minimum snelheid (SPEmin)	48 dBA
Akoestische A-gewogen geluidsemissie op maximum snelheid	64 dBA
Akoestische A-gewogen geluidsvermogen in de lucht met intensieve snelheid	71 dBA
Tijdstoenamefactor (F)	0,9
Energie-efficiëntie-index	52,0
Gemeten luchtstroom op beste-efficiëntiepunt (Qbep)	395 m³/h
Gemeten luchtdruk op beste-efficiëntiepunt (Qbep)	451 Pa
Gemeten opgenomen vermogen op beste-efficiëntiepunt (Wbep)	159 W
Nominaal stroomverbruik van het lichtsysteem (WL)	3 W
Gemiddelde lichtsterkte van het licht op het kookoppervlak (Emiddle)	156 lux
Geluidsniveau op de hoogste stand (Lwa)	70 dBA

Elektrische aansluiting

Aansluitwaarde	230 W
Spanning	220-240 V
Frequentie	50-60 Hz
Lengte voedingskabel	1500 mm
Stekker	Nee

Opties niet inbegrepen

Meegeleverde koolstoffilters	No	**Schachtverlenging**	No
Afstandsbediening	No	**Ventilatie outlet**	No

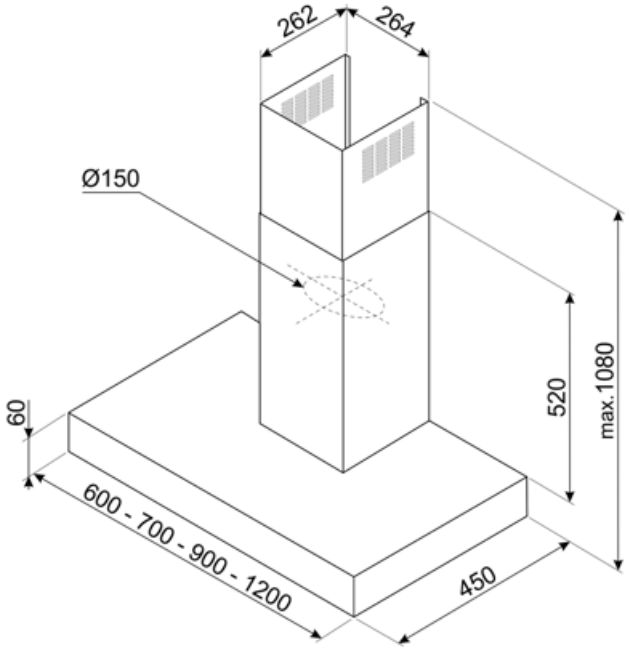

Compatibele Accessoires

KITCEKBTBL

KITFCKBT

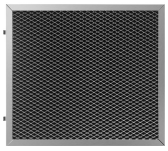

1 stuk koolfilter voor KBT* / KBCT* modellen. Let op, niet regenereerbaar. Hiervoor heeft u modelcode KITFCKBTR nodig.

KITFCKBTR

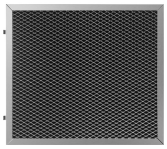

Regenereerbaar koolstoffilter geschikt voor alle KBT* / KBCT* modellen. Tot 12 keer uitwasbaar in de vaatwasser. Drogen kan op maximaal 90° voor 60 minuten. Afmetingen: 237,5(H)x245x10 mm

Symbols glossary



24h: Indien geselecteerd, ververst deze functie de lucht voor c. 10 minuten per uur gedurende een periode van 24 uur, met minimale snelheid en een onmerkbaar geluidsniveau.



A: Droogprestaties van het product, gemeten vanaf A +++ tot D / G afhankelijk van de productfamilie



Waarschuwingslampje (s): om aan te geven wanneer filters moeten worden vervangen.



Intensieve / turbo-stand: wanneer extra snelle afzuiging gewenst is.



Filters: het model heeft filters die helpen bij het verwijderen van vet uit de stoom die tijdens het koken uit de pannen komt.



Automatisch uitschakelen: een speciale instelling om na het koken een vooraf ingestelde tijd te laten draaien en vervolgens automatisch uit te schakelen



Verlichting: Alle afzuigkappen hebben verlichting aan, om de kookzone te verlichten of voor sfeer in de keuken