KBT900NE

משפחת מוצרים	קולט אדים
סוג	קולט אדים דקורטיבי לקיר
עיצוב	T שטוח
הוצאה	הוצאה
בקרה אלקטרונית	כן
חומר	חומר צבוע
סוג פלדה	מוברש
קוד EAN	8017709299811
סדרה עיצובית	Universale
צבע	שחור מאט
גימור	מאט
Logo	Silk screen

למשפחת תנורים

הגדרות בקרות	לחצנים אלקטרוניים

תוכנית / פונקציות

מס' מהירויות	3
מהירות אינטנסיבית	BOOST
פונקציית מסנן אוויר 24 **שעות**	24 hours
אפשרויות הגדרת זמן	

מאפיינים טכניים

מס' נורות	2	**מסננים נגד שומן**	אלומיניום
סוג נורה	LED	**מחוון החלפת מסנן**	כן
הספק נורה	1.3 W	**פתח אוורור**	150 mm
קיבולת מרבית של יציאה חופשית	730 m³/h	**מרחק מינימלי מכיריים גז**	650 mm
הספק מנוע	230 W	**מרחק מינימלי מכיריים חשמליות**	500 mm
מס' מסננים	3	**שסתום אל-חזור**	כן

	קצב הוצאה IEC 61591 [m³/h]	**רמת רעש** IEC 60704-2-13 [dBA]
קולטי אדים	265	47

קולטי אדים	360	55
קולטי אדים	480	62
Gruppo specifico per famiglia cappe.	713	72

אביזרים כלולים

הפחתת צינור	כן

תווית חשמל / ביצועים

צריכת יעילות שנתית (AEChood)	54 kWh/a
דרגת יעילות אנרגטית	A
יעילות דינמית נוזלית (FDE)	31,2
קטגוריית יעילות דינמית נוזלית (FDEC)	A
יעילות תאורה (LE)	60,0 lux/W
קטגוריית יעילות תאורה (LEC)	A
יעילות סינון שומן (GFE)	76,5 %
קטגוריית יעילות סינון שומן (GFEC)	C
זרימת אוויר במהירות מינימלית (Qmin)	265 m³/h
זרימת אוויר במהירות מקסימלית (Qmax)	480 m³/h
זרימת אוויר במהירות מואצת (Qboost)	713 m³/h
פליטת עוצמת צליל אקוסטית באוויר A בשקלול במהירות מינימלית (SPEmin)	46 dBA
פליטת עוצמת צליל אקוסטית באוויר A בשקלול במהירות מרבית (SPEmax)	62 dBA
פליטת עוצמת צליל אקוסטית באוויר A בשקלול במהירות מואצת (SPEboost)	71 dBA
מקדם הארכת זמן (F)	0,9
אינדקס יעילות אנרגטית	52,0
קצב זרימת אוויר נמדד בנקודת היעילות הטובה ביותר (Qbep)	395 m³/h
לחץ אוויר נמדד בנקודת היעילות הטובה ביותר (Pbep)	451 Pa
מבוא הספק חשמל נמדד בנקודת היעילות הטובה ביותר (Wbep)	159 W
צריכת חשמל נקובה במערכת התאורה (WL)	3 W
הארה ממוצעת של התאורה במשטח הבישול (Emiddle)	156 lux
רמת עוצמת צליל בהגדרה הגבוהה ביותר (Lwa)	62 dBA

חיבור חשמלי

דירוג חיבור חשמלי	230 W	**תדר** (Hz)	50-60 Hz
מתח	220-240 V	**אורך כבל חשמל**	1500 mm

אביזרים אופציונליים

מסנן פחם	No	**מאריך ארובה**	No

שלט רחוק	No	**פתח אוורור**	No

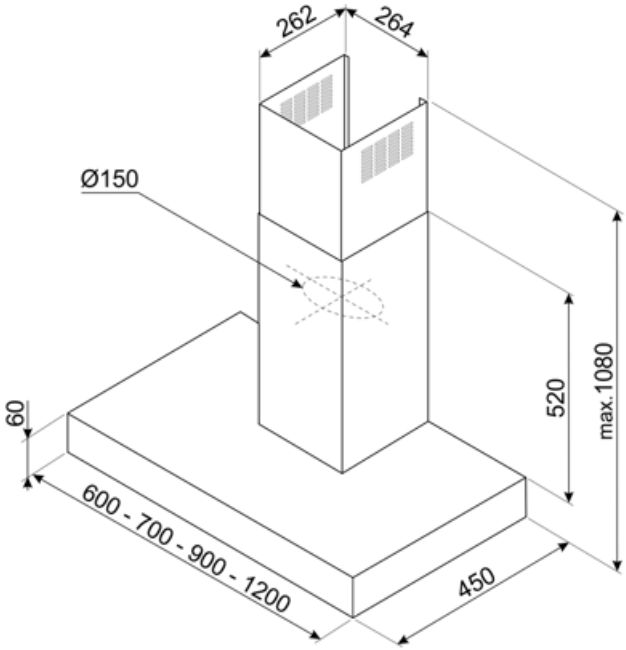

Compatible Accessories

KITCEKBTMB

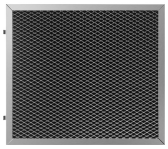

KITFCKBT

1 pcs di filtro a carboni attivi per i modelli di cappe KBT* / KBCT*

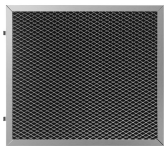

KITFCKBTR

יח' אחת מסנן פחם מתחדש* מתאים לכל דגמי KBT/KBCT. * ניתן לשטיפה במדיח כלים עד 12 פעמים וייבוש בתנור בחום של עד 90° למשך 60 דקות. מידות 237.5 (גובה)x245xמ""מ 10

Symbols glossary

שעות: אם בוחרים את הפונקציה הזו, היא מרעננת 24 את האוויר בערך ל-10 דקות מדי שעה בפרק זמן של 24 שעות, במהיורת מינימלית וברמת רעש נמוכה מאוד.

מסננים: לדגם יש מסננים שמסייעים להסיר שומן מהקיטור שנפלט מהמחבתות במהלך הבישול.

A: ביצועי ייבוש של המוצר, נמדדים מ-A+++ עד D/G, בהתאם למשפחת המוצרים

כיבוי אוטומטי: הגדרה מיוחדת שפועלת לאחר סיום הבישול לפרק זמן מוגדר מראש ולאחר מכן כיבוי אוטומטי.

נוריות אזהרה: מציינות שיש להחליף את המסננים.

תאורה: כל קולטי האדים של תנורים כוללים נורות שמאירות את אזור הבישול או מוסיפות לאווירה של המטבח.

הגדרה אינטנסיבית/טורבו: כשיש צורך בהוצאה מהירה במיוחד.