KBT900VE

משפחת מוצרים	קולט אדים
סוג	קולט אדים דקורטיבי לקיר
עיצוב	T שטוח
הוצאה	הוצאה
בקרה אלקטרונית	כן
חומר	נירוסטה + זכוכית
סוג פלדה	מוברש
קוד EAN	8017709289706
רוחב קולט האדים	90 cm
סדרה עיצובית	Universale
צבע	נירוסטה
גימור	סאטין
Logo	Silk screen

למשפחת תנורים

הגדרות בקרות	לחצנים אלקטרוניים

תוכנית / פונקציות

מס' מהירויות	3
מהירות אינטנסיבית	BOOST
פונקציית מסנן אוויר 24 **שעות**	24 hours
אפשרויות הגדרת זמן	

מאפיינים טכניים

מס' נורות	2	**מסננים נגד שומן**	אלומיניום
סוג נורה	LED	**מחוון החלפת מסנן**	כן
הספק נורה	1.3 W	**פתח אוורור**	150 mm
סקלאת טמפרטורה של צבע תאורה (K)	3000 K	**מרחק מינימלי מכיריים גז**	650 mm
קיבולת מרבית של יציאה חופשית	730 m³/h	**מרחק מינימלי מכיריים חשמליות**	500 mm
הספק מנוע	230 W	**שסתום אל-חזור**	כן
מס' מסננים	1		

	IEC **קצב הוצאה** 61591 [m³/h]	IEC **רמת רעש** 60704-2-13 [dBA]

קולטי אדים	243	48
קולטי אדים	332	55
קולטי אדים	451	62
Gruppo specifico per famiglia cappe.	677	71

אביזרים כלולים

הפחתת צינור	כן

תווית חשמל / ביצועים

צריכת יעילות שנתית (AEChood)	60 kWh/a
דרגת יעילות אנרגטית	B
יעילות דינמית נוזלית (FDE)	29.1
קטגוריית יעילות דינמית נוזלית (FDEC)	A
יעילות תאורה (LE)	71.0 lux/W
קטגוריית יעילות תאורה (LEC)	A
יעילות סינון שומן (GFE)	81.1 %
קטגוריית יעילות סינון שומן (GFEC)	C
זרימת אוויר במהירות מינימלית (Qmin)	243 m³/h
זרימת אוויר במהירות מקסימלית (Qmax)	451 m³/h
זרימת אוויר במהירות מואצת (Qboost)	677 m³/h
פליטת עוצמת צליל אקוסטית באוויר A בשקלול במהירות מינימלית (SPEmin)	47 dBA
פליטת עוצמת צליל אקוסטית באוויר A בשקלול במהירות מרבית (SPEmax)	62 dBA
פליטת עוצמת צליל אקוסטית באוויר A בשקלול במהירות מואצת (SPEboost)	70 dBA
מקדם הארכת זמן (F)	1.0
אינדקס יעילות אנרגטית	59.5
קצב זרימת אוויר נמדד בנקודת היעילות הטובה ביותר (Qbep)	383 m³/h
לחץ אוויר נמדד בנקודת היעילות הטובה ביותר (Pbep)	433 Pa
מבוא הספק חשמל נמדד בנקודת היעילות הטובה ביותר (Wbep)	158 W
צריכת חשמל נקובה במערכת התאורה (WL)	3 W
הארה ממוצעת של התאורה במשטח הבישול (Emiddle)	186 lux
רמת עוצמת צליל בהגדרה הגבוהה ביותר (Lwa)	62 dBA

חיבור חשמלי

דירוג חיבור חשמלי	233 W
מתח	220-240 V
תדר (Hz)	50-60 Hz
אורך כבל חשמל	1500 mm
תקע	לא

אביזרים אופציונליים

מסנן פחם	No	**מאריך ארובה**	No
שלט רחוק	No	**פתח אוורור**	No

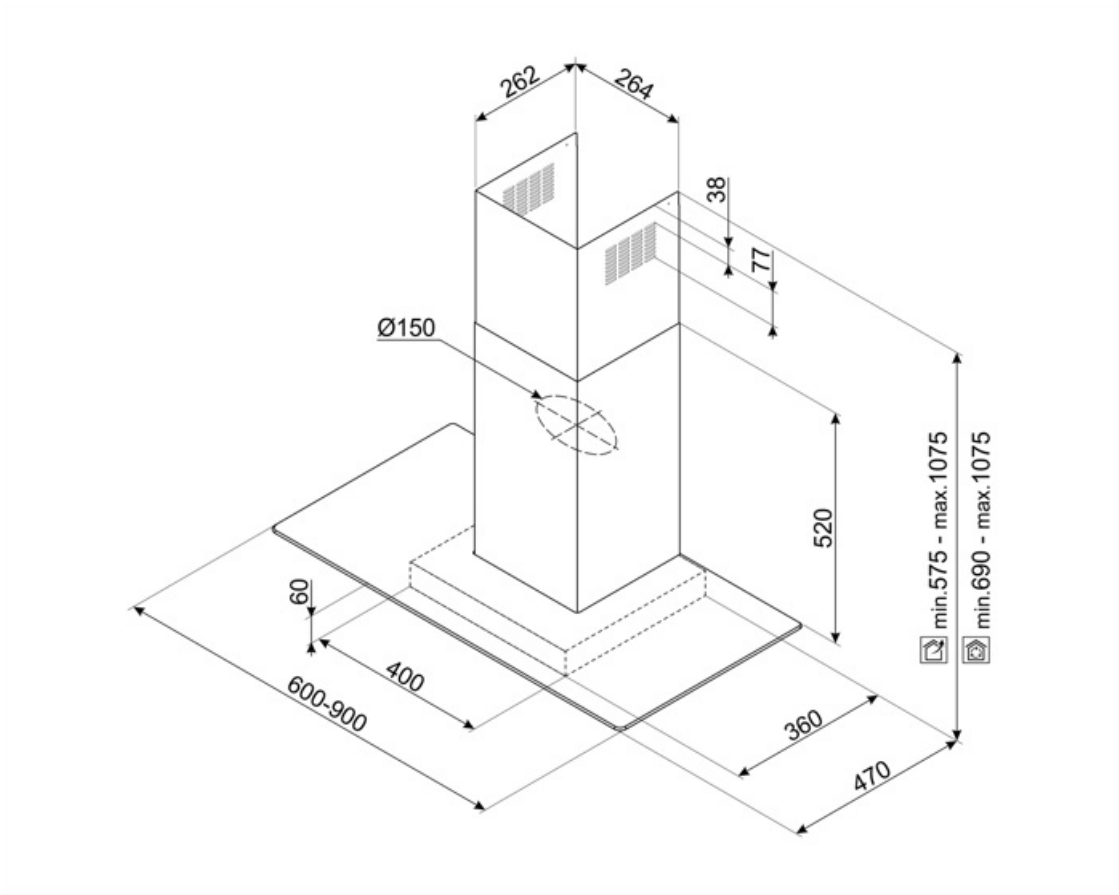

Compatible Accessories

KITCEKBT

מאריך ארובה, מידות 261.5 * 260 * 830 מ""מ מתאים לקולט אדים בצורת T KBT* ו-KBCT*, גובה מרבי 1380 מ""מ נירוסטה

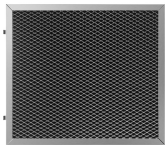

KITFCKBT

1 pcs di filtro a carboni attivi per i modelli di cappe KBT* / KBCT*

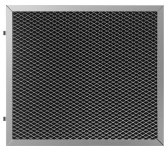

KITFCKBTR

יח' אחת מסנן פחם מתחדש* מתאים לכל דגמי KBT/KBCT. * ניתן לשטיפה במדיח כלים עד 12 פעמים וייבוש בתנור בחום של עד 90° למשך 60 דקות. מידות 237.5 (גובה)x245x10 מ""מ

Symbols glossary

מסננים: לדגם יש מסננים שמסייעים להסיר שומן מהקיטור שנפלט מהמחבתות במהלך הבישול.

שעות: אם בוחרים את הפונקציה הזו, היא מרעננת 24 את האוויר בערך ל-10 דקות מדי שעה בפרק זמן של 24 שעות, במהיורת מינימלית וברמת רעש נמוכה מאוד.

נוריות אזהרה: מציינות שיש להחליף את המסננים.

כיבוי אוטומטי: הגדרה מיוחדת שפועלת לאחר סיום הבישול לפרק זמן מוגדר מראש ולאחר מכן כיבוי אוטומטי.

הגדרה אינטנסיבית/טורבו: כשיש צורך בהוצאה מהירה במיוחד.

תאורה: כל קולטי האדים של תנורים כוללים נורות שמאירות את אזור הבישול או מוסיפות לאווירה של המטבח.