KBT900XE

Skupina výrobků	Kapota
Typ digestoře	Dekorativní nástěnný odsavač
Vzhled	T plochý
Extrakce	Extrakce
Elektronická řídicí jednotka	Ano
Materiál	Nerezová ocel
Typ oceli	Kartáčovaný
EAN kód	8017709284503
Šířka digestoře	90 cm
Estetika	Universale
Barva	Nerezová ocel
Povrchová úprava	Satén
Logo	Silk screen



Ovládání

Nastavení ovládání	Elektronická tlačítka

Program/funkce

Počet rychlostí	3
Intenzivní rychlost	BOOST
24 h funkce výměny vzduchu	24 hours
Možnosti nastavení času	

Technické parametry

Počet světel	2	**Filtry proti mastnotě**	Hliník
Typ osvětlení	LED	**Indikátor výměny filtru**	Ano
Výkon osvětlení	1,3 W	**Ventilační otvor**	150 mm
Teplota barvy světla (K)	3000 K	**Minimální vzdálenost od PLYNOVÉ varné desky**	650 mm
Maximální kapacita volného výstupu	730 m³/h	**Minimální vzdálenost od ELEKTRICKÉ varné desky**	500 mm
Výkon motoru	230 W	**Zpětný ventil**	Ano
Počet filtrů	3		

Sací výkon IEC 61591 [m³/h]	Hladina hluku IEC 60704-2-13 [dBA]

Rychlost 1	265	47
Rychlost 2	360	55
Rychlost 3	480	62
Intenzivní rychlost	713	72

Přiložené příslušenství

Redukce potrubí	Ano

Výkon/energetický štítek



Roční účinnost spotřeby (AEC)	54 kWh/a
Třída energetické účinnosti (EHS)	A
Dynamická účinnost kapalin (FDE)	31,2
Třída dynamické účinnosti kapalin (FDEC)	A
Účinnost osvětlení (LE)	60,0 lux/W
Třída účinnosti osvětlení (LEC)	A
Účinnost filtrování tuků (GFE)	76,5 %
Třída účinnosti filtrování tuků (GFEC)	C
Průtok vzduchu při minimální rychlosti (Qmin)	265 m³/h
Průtok vzduchu při maximální rychlosti (Qmax)	480 m³/h
Průtok vzduchu při přídavné rychlosti (Qboost)	713 m³/h
Vážená emise akustického výkonu při minimální rychlosti (SPEmin)	46 dBA
Vážená emise akustického výkonu při maximální rychlosti (SPEmax)	62 dBA
Vážená emise akustického výkonu při intenzivní rychlosti (SPEboost)	71 dBA
Faktor prodloužení času (F)	0,9
Třída energetické účinnosti	52,0
Průtok vzduchu měřený za podmínek maximální účinnosti (Qbep)	395 m³/h
Tlak vzduchu měřený za podmínek maximální účinnosti (Pbep)	451 Pa
Měřený příkon elektrické energie za podmínek maximální účinnosti (Wbep)	159 W
Jmenovitá spotřeba energie osvětlovací soustavy (WL)	3 W
Průměrné osvětlení osvětlovací soustavy na varné desce (Emiddle)	156 lux
Hladina akustického výkonu při nejvyšším nastavení (Lwa)	62 dBA

Elektrické připojení

Jmenovitý výkon elektrického připojení	230 W	**Power supply cable length**	1500 mm
Napětí	220-240 V	**Zástrčka**	Ne
Kmitočet (Hz)	50-60 Hz		

Volitelné příslušenství

Filtr s aktivním uhlím	No	**Prodloužení komínu**	No
Dálkové ovládání	No	**Ventilační otvor**	No

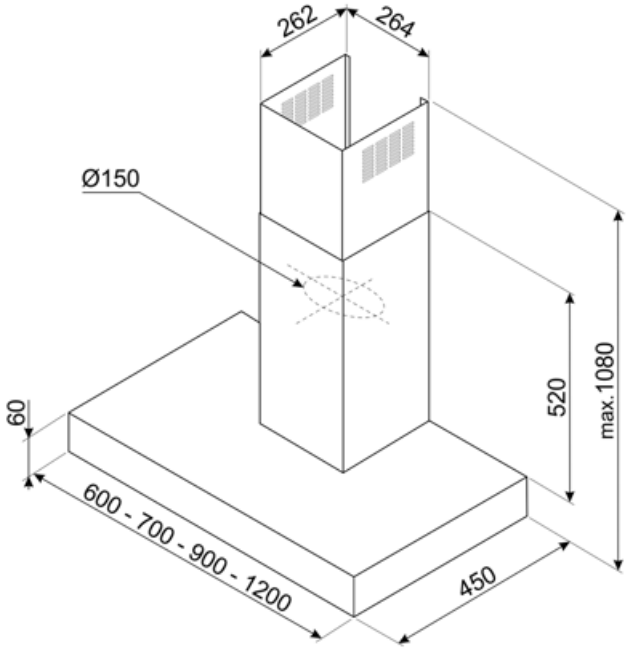

Compatible Accessories



KITCEKBT

Prodloužení komínu, rozměry 261,5 x 260 x 830 mm Vhodné pro odsavač ve tvaru T KBT* a KBCT*, maximální výška 1380 mm Nerezová ocel

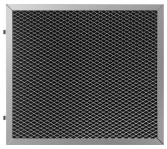

KITFCKBTR

1 ks filtru s aktivním uhlím, regenerovatelný* vhodný pro všechny modely KBT/KBCT. * Lze mýt v myčce až 12x a sušit v troubě při max. 90° po dobu 60 minut. Rozměr 237,5(V) x 245 x 10 mm

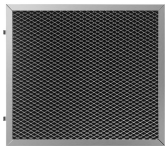

KITFCKBT

1 ks filtru s aktivním uhlím pro modely KBT* / KBCT*

Symbols glossary



24 h: Je-li zvolena tato funkce, osvěžuje vzduch po dobu cca 10 minut každou hodinu po dobu 24 hodin při minimální rychlosti a nepozorovatelné hladině hluku.



A: Sušicí výkon výrobku měřený od A+++ do D/G v závislosti na skupině výrobků



Výstražná kontrolka(-y): upozorňuje(-í) na nutnost výměny filtrů.



Intenzivní/turbo nastavení: je-li vyžadováno extra rychlé odsávání



Filtry: Model má filtry, které pomáhají odstranit mastnotu z páry vycházející z nádobí během vaření.



Automatické vypnutí: Speciální nastavení, které se spustí po skončení vaření po předem nastavenou dobu, a poté se automaticky vypne.



"LED světlo:" Všechny odsavače par jsou vybaveny osvětlením, které osvětluje varnou plochu nebo dotváří prostředí kuchyně.