KBT900XE

Produktgrupp	Köksfläkt
Fläkttyp	Väggmonterad köksfläkt
Design	T platt
Filtrering	Utdrivning
Elektronisk kontroll	Ja
Material	Rostfritt stål
Typ av stål	Borstad
EAN-kod	8017709284503
Bredd på fläkt	90 cm
Estetik	Universal
Färg	Rostfritt stål
Finish	Matt
Logga	Med screentryck



Kommandon

Kontroller	Elektroniska knappar

Program / funktioner

Antal hastigheter	3
Intensiv hastighet	BOOST
Reningsfunktion 24 h	24
Timer	

Teknisk specifikation

Antal ljuskällor	2	**Fettfilter**	Aluminium
Typ av lampa	LED	**Indikator för filterbyte**	Ja
Effekt lampa	1,3 W	**Luftutlopp**	150 mm
Ljusets färgtemperatur, skala (K)	3000 K	**Minsta avstånd till gashäll**	650 mm
Maximal kapacitet i fritt läge (P0)	730 m³/h	**Minsta avstånd till elektrisk häll**	500 mm
Motoreffekt	230 W	**Backventil**	Ja
Antal filter	3		

	Kapacitet (IEC 61591) [m³/h]	Ljudnivå (IEC 60704-2-13) [dBA]

Hastighet 1	265	47
Hastighet 2	360	55
Hastighet 3	480	62
Intensivläge	713	72

Medföljande tillbehör

Rörförminskare	Ja

Kapacitet/energietikett



Årlig effektförbrukning (AEChood)	54 kWh/a
Energiklass (EEC)	A
Flödesdynamisk effektivitet (FDE)	31,2
Flödesdynamisk effektivitetsklass (FDEC)	A
Ljuseffektivitet (LE)	60,0 lux/W
Ljuseffektivitetsklass (LEC)	A
Fettfiltreringseffektivitet (GFE)	76,5 %
Fettfiltreringseffektivitetsklass (GFEC)	C
Luftflöde, min.hastighet (Qmin)	265 m³/h
Luftflöde vid maxhastighet (Qmax)	480 m³/h
Luftflöde vid intensivgäge (Qboost)	713 m³/h

Luftburet akustiskt buller för A-viktade ljudeffektsutsläpp vid min.hastighet (SPEmin)	46 dBA
Luftburet akustiskt buller för A-viktade ljudeffektutsläpp vid maxhastighet (SPEmax)	62 dBA
Luftburet akustiskt buller för A-viktade ljudeffektutsläpp vid intensivläge (SPEboost)	71 dBA
Tidsökningsfaktor (F)	0,9
Energieffektivitetsindex	52,0
Mest effektiva luftflöde (Qbep)	395 m³/h
Uppmätt lufttryck vid bästa effektivitetsposition (Pbep)	451 Pa
Uppmätt elförbrukning vid bästa effektivitetspunkt (Wbep)	159 W
Ljusets anslutningseffekt (Wl)	3 W
Genomsnittligt ljus från ljuskälla på tillagningsyta (Emiddle)	156 lux
Ljudtryck vid högsta läge (Lwa)	62 dBA

Elektrisk anslutning

Anslutningseffekt	230 W
Spänning	220-240 V
Frekvens	50-60 Hz
Sladdens längd	1500 mm
Typ av kontakt	Nej

Extra tillbehör

Kolfilter	No	**Skorstensförlängning**	No
Fjärrkontroll	No	**Luftutlopp**	No

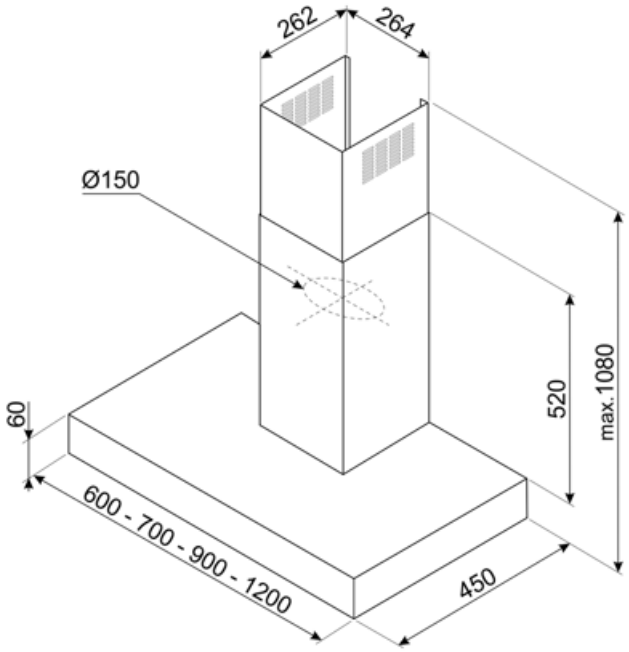

Kompatibela Tillbehör



KITCEKBT

Skorstensförlängning, mått 261,5 x 260 x 830 mm passar T-formad fläkt KBT* och KBCT*, maximal höjd 1380 mm Rostfritt stål

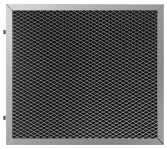

KITFCKBTR

1 st. återanvändningsbart* kolfilter som passar alla KBT/KBCT-modeller. * Kan diskas i diskmaskinen upp till 12 gånger och torkas i ugnen i 60 min på max 90 °C värme. mått 237,5 (H) x 245 x 10 mm

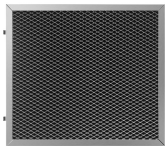

KITFCKBT

1 st. kolfilter med aktivt kol för KBT*/KBCT*-modeller, ej tvättbart.

Symbols glossary



24h: När denna funktion är vald, byts luften c:a 10 minuter varje timme under en 24-timmarsperiod, med lägsta hastighet och en låg ljudnivå



A: Product drying performance, measured from A+++ to D / G depending on the product family



Varningslampa: Indikerar när filter behöver bytas.



Intensiv-/turboinställning: när extra snabb utsugning krävs.



Filter: Modellen har filter som hjälper till att avlägsna fett från ångan som kommer från pannorna under tillagningen.



Automatisk avstängning: Inställning för att köra efter tillagningen efter en förinställd tid och sedan stängas av automatiskt.



Lampor: Alla köksfläktar har belysning som lyser upp matlagningsytan och bidrar till stämningen i köket.