KBT9L4VN

Skupina výrobků	Kapota
Typ digestoře	Dekorativní nástěnný odsavač
Vzhled	T plochý
Extrakce	Extrakce
Elektronická řídicí jednotka	Ano
Materiál	Nerezová ocel
Typ oceli	Kartáčovaný
EAN kód	8017709305734
Šířka digestoře	90 cm
Estetika	Universale
Barva	Nerezová ocel a sklo
Povrchová úprava	Satén
Typ skla	Černá
Serigraphy colour	Black
Logo	Silk screen



Ovládání

Nastavení ovládání	Dotykové ovládání podsvícené, bílé	**Displej**	Ano
Barva LED	Bílá		

Program/funkce

Počet rychlostí	3
Intenzivní rychlost	
24 h funkce výměny vzduchu	
Možnosti nastavení času	
Auto-vent 2.0	

Technické parametry

Počet světel	1	**Počet filtrů**	3
Typ osvětlení	LED	**Filtry proti mastnotě**	Hliník
Výkon osvětlení	7.3 W	**Indikátor výměny filtru**	Ano
Stmívací režim	Ano	**Ventilační otvor**	150 mm
Rozsah teploty světla	3000 - 5700 K	**Minimální vzdálenost od PLYNOVÉ varné desky**	650 mm
Maximální kapacita volného výstupu	730 m³/h		

Výkon motoru	230 W

Minimální vzdálenost od ELEKTRICKÉ varné desky	500 mm
Zpětný ventil	Ano

	Sací výkon IEC 61591 [m³/h]	Hladina hluku IEC 60704-2-13 [dBA]
Rychlost 1	252	48
Rychlost 2	341	55
Rychlost 3	453	62
Intenzivní rychlost	705	72

Přiložené příslušenství

Redukce potrubí	Ano

Výkon/energetický štítek



Roční účinnost spotřeby (AEC)	58 kWh/a
Třída energetické účinnosti (EHS)	A
Dynamická účinnost kapalin (FDE)	30.5
Třída dynamické účinnosti kapalin (FDEC)	A
Účinnost osvětlení (LE)	28.2 lux/W
Třída účinnosti osvětlení (LEC)	A
Účinnost filtrování tuků (GFE)	73.7 %
Třída účinnosti filtrování tuků (GFEC)	D
Průtok vzduchu při minimální rychlosti (Qmin)	252 m³/h
Průtok vzduchu při maximální rychlosti (Qmax)	453 m³/h
Průtok vzduchu při přídavné rychlosti (Qboost)	705 m³/h

Vážená emise akustického výkonu při minimální rychlosti (SPEmin)	46 dBA
Vážená emise akustického výkonu při maximální rychlosti (SPEmax)	62 dBA
Vážená emise akustického výkonu při intenzivní rychlosti (SPEboost)	71 dBA
Faktor prodloužení času (F)	0.9
Třída energetické účinnosti	54.0
Průtok vzduchu měřený za podmínek maximální účinnosti (Qbep)	385 m³/h
Tlak vzduchu měřený za podmínek maximální účinnosti (Pbep)	461 Pa
Měřený příkon elektrické energie za podmínek maximální účinnosti (Wbep)	161 W
Jmenovitá spotřeba energie osvětlovací soustavy (WL)	7 W
Průměrné osvětlení osvětlovací soustavy na varné desce (Emiddle)	209 lux

Hladina akustického výkonu při nejvyšším nastavení (Lwa)	62 dBA

Elektrické připojení

Jmenovitý výkon elektrického připojení	238 W	**Power supply cable length**	1500 mm
Napětí	220-240 V	**Zástrčka**	Ne
Kmitočet (Hz)	50-60 Hz		

Volitelné příslušenství

Filtr s aktivním uhlím	No	**Prodloužení komínu**	No
Dálkové ovládání	No	**Ventilační otvor**	No

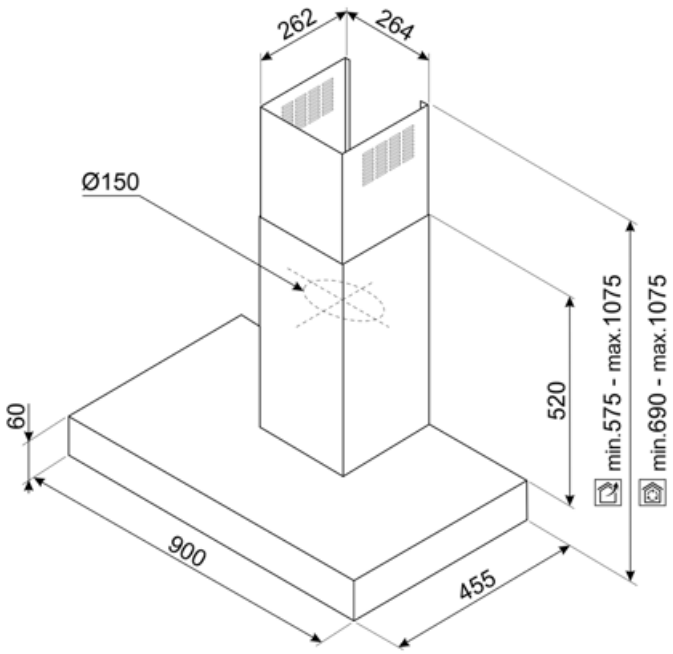

Compatible Accessories



KITCEKBT

Prodloužení komínu, rozměry 261,5 x 260 x 830 mm Vhodné pro odsavač ve tvaru T KBT* a KBCT*, maximální výška 1380 mm Nerezová ocel

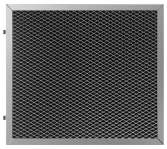

KITFCKBTR

1 ks filtru s aktivním uhlím, regenerovatelný* vhodný pro všechny modely KBT/KBCT. * Lze mýt v myčce až 12x a sušit v troubě při max. 90° po dobu 60 minut. Rozměr 237,5(V) x 245 x 10 mm

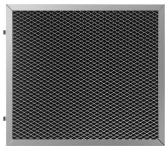

KITFCKBT

1 ks filtru s aktivním uhlím pro modely KBT* / KBCT*

Symbols glossary



24 h: Je-li zvolena tato funkce, osvěžuje vzduch po dobu cca 10 minut každou hodinu po dobu 24 hodin při minimální rychlosti a nepozorovatelné hladině hluku.



A: Sušicí výkon výrobku měřený od A+++ do D/G v závislosti na skupině výrobků



LED displej: zobrazuje vybrané programy, funkce a možnosti a čas do konce cyklu.



"LED světlo:" Všechny odsavače par jsou vybaveny osvětlením, které osvětluje varnou plochu nebo dotváří prostředí kuchyně.



Spojení mezi varnou deskou a odsavačem



Laditelná bílá od teplé po studenou



Filtry: Model má filtry, které pomáhají odstranit mastnotu z páry vycházející z nádobí během vaření.



Automatické vypnutí: Speciální nastavení, které se spustí po skončení vaření po předem nastavenou dobu, a poté se automaticky vypne.



Výstražná kontrolka(-y): upozorňuje(-í) na nutnost výměny filtrů.



Intenzivní/turbo nastavení: je-li vyžadováno extra rychlé odsávání



Stmívací světla