KBT9L4VN

משפחת מוצרים	קולט אדים
סוג	קולט אדים דקורטיבי לקיר
עיצוב	T שטוח
הוצאה	הוצאה
בקרה אלקטרונית	כן
חומר	נירוסטה
סוג פלדה	מוברש
קוד EAN	8017709305734
סדרה עיצובית	Universale
צבע	נירוסטה וזכוכית
גימור	סאטין
סוג זכוכית	שחור
Serigraphy colour	Black
Logo	Silk screen

למשפחת תנורים

הגדרות בקרות	בקרת מגע בתאורה אחורית לבנה	**צג**	כן
צבע LED	לבן		

תוכנית / פונקציות

מס' מהירויות	3
מהירות אינטנסיבית	
פונקציית מסנן אוויר 24 **שעות**	
אפשרויות הגדרת זמן	
אוורור אוטו' 2.0	

מאפיינים טכניים

מס' נורות	1	**מס' מסננים**	3
סוג נורה	LED	**מסננים נגד שומן**	אלומיניום
הספק נורה	7.3 W	**מחוון החלפת מסנן**	כן
מצב עמעם	כן	**פתח אוורור**	150 mm
טווח טמפרטורות צבעי תאורה	3000° - 5700° °K	**מרחק מינימלי מכיריים גז**	650 mm
		מרחק מינימלי מכיריים חשמליות	500 mm

קיבולת מרבית של יציאה חופשית	730 m³/h	**שסתום אל-חזור**	כן
הספק מנוע	230 W		

	קצב הוצאה IEC 61591 [m³/h]	**רמת רעש IEC 60704-2-13 [dBA]**
קולטי אדים	252	48
קולטי אדים	341	55
קולטי אדים	453	62
Gruppo specifico per famiglia cappe.	705	72

אביזרים כלולים

הפחתת צינור	כן

תווית חשמל / ביצועים

צריכת יעילות שנתית (AEChood)	58 kWh/a
דרגת יעילות אנרגטית	A
יעילות דינמית נוזלית (FDE)	30,5
קטגוריית יעילות דינמית נוזלית (FDEC)	A
יעילות תאורה (LE)	28,2 lux/W
קטגוריית יעילות תאורה (LEC)	A
יעילות סינון שומן (GFE)	73,7 %
קטגוריית יעילות סינון שומן (GFEC)	D
זרימת אוויר במהירות מינימלית (Qmin)	252 m³/h
זרימת אוויר במהירות מקסימלית (Qmax)	453 m³/h
זרימת אוויר במהירות מואצת (Qboost)	705 m³/h
פליטת עוצמת צליל אקוסטית באוויר A בשקלול במהירות מינימלית (SPEmin)	46 dBA
פליטת עוצמת צליל אקוסטית באוויר A בשקלול במהירות מרבית (SPEmax)	62 dBA
פליטת עוצמת צליל אקוסטית באוויר A בשקלול במהירות מואצת (SPEboost)	71 dBA
מקדם הארכת זמן (F)	0,9
אינדקס יעילות אנרגטית	54,0
קצב זרימת אוויר נמדד בנקודת היעילות הטובה ביותר (Qbep)	385 m³/h
לחץ אוויר נמדד בנקודת היעילות הטובה ביותר (Pbep)	461 Pa
מבוא הספק חשמל נמדד בנקודת היעילות הטובה ביותר (Wbep)	161 W
צריכת חשמל נקובה במערכת התאורה (WL)	7 W
הארה ממוצעת של התאורה במשטח הבישול (Emiddle)	209 lux
רמת עוצמת צליל בהגדרה הגבוהה ביותר (Lwa)	62 dBA

חיבור חשמלי

דירוג חיבור חשמלי	238 W	**תדר (Hz)**	50-60 Hz
מתח	220-240 V	**אורך כבל חשמל**	1500 mm

אביזרים אופציונליים

מסנן פחם	No	**מאריך ארובה**	No
שלט רחוק	No	**פתח אוורור**	No

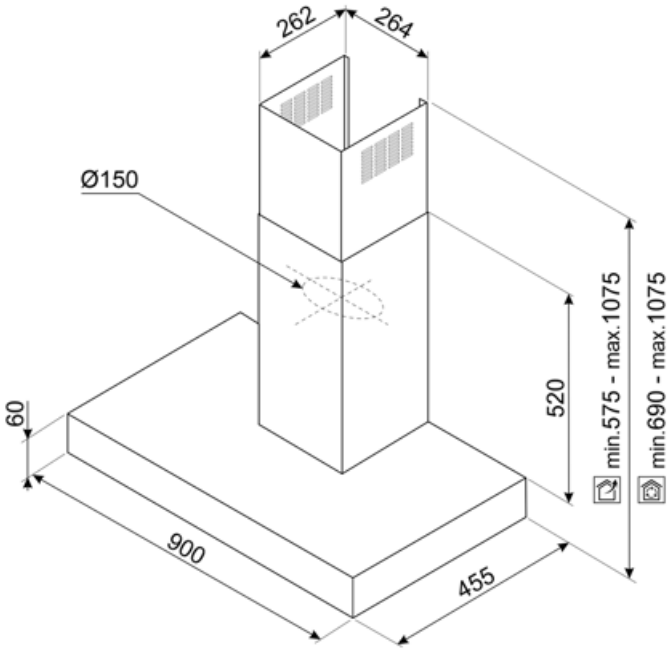

Compatible Accessories

KITCEKBT

מאריך ארובה, מידות 261.5 * 260 * 830 מ""מ מתאים לקולט אדים בצורת T KBT* ו-KBCT*, גובה מרבי 1380 מ""מ נירוסטה

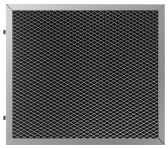

KITFCKBT

1 pcs di filtro a carboni attivi per i modelli di cappe KBT* / KBCT*

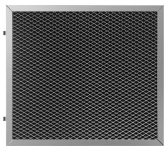

KITFCKBTR

יח' אחת מסנן פחם מתחדש* מתאים לכל דגמי KBT/KBCT. * ניתן לשטיפה במדיח כלים עד 12 פעמים וייבוש בתנור בחום של עד 90° למשך 60 דקות. מידות 237.5 (גובה)x245x10 מ""מ

Symbols glossary

24 שעות: אם בוחרים את הפונקציה הזו, היא מרעננת את האוויר בערך ל-10 דקות מדי שעה בפרק זמן של 24 שעות, במהיורת מינימלית וברמת רעש נמוכה מאוד.

מסננים: לדגם יש מסננים שמסייעים להסיר שומן מהקיטור שנפלט מהמחבתות במהלך הבישול.

A: D/G, עד +++A-ביצועי ייבוש של המוצר, נמדדים מ בהתאם למשפחת המוצרים

כיבוי אוטומטי: הגדרה מיוחדת שפועלת לאחר סיום הבישול לפרק זמן מוגדר מראש ולאחר מכן כיבוי אוטומטי.

החיבור בין הכיריים וקולט האדים

צג LED: הצגת תוכניות, פונקציות ואפשרויות שנבחרו ואת הזמן שנותר לסיום המחזור.

נוריות אזהרה: מציינות שיש להחליף את המסננים.

תאורה: כל קולטי האדים של תנורים כוללים נורות שמאירות את אזור הבישול או מוסיפות לאווירה של המטבח.

הגדרה אינטנסיבית/טורבו: כשיש צורך בהוצאה מהירה במיוחד.

אורות מעומעמים

ניתן לכוונון לבן מחמים לקריר

Benefit (TT)

Touch display back lighted white

Intuitive and immediate usability thanks to the elegant white LED backlit touch display

Autovent 2.0

Centralized and practical control via Bluetooth connection between hob and hood

The Auto-Vent 2.0 system enables automatic hood management through connection with the hob: both appliances switch on simultaneously, and the extraction power adjusts in real time to the cooking intensity.