KBT9L4VN

Termékcsalád	Páraelszívó
Páraelszívó típusa	Dekoratív fali páraelszívó
Design	T-Shape
Elszívás	Elszívás
Elektronikus vezérlés	Igen
Anyag	Rozsdamentes acél
Acél típusa	Szálcsiszolt
EAN kód	8017709305734
Páraelszívó szélessége	90 cm
Design család	Universale
Szín	Rozsdamentes acél és üveg
Felületkezelés	Szatén
Üveg típusa	Fekete
Serigraphy colour	Fekete
Logo	Silk screen



Kezelő elemek

Vezérlés	Fehér háttérvilágítású érintővezérlés	**Kijelző**	Igen
LED színe	Fehér		

Program/Funkciók

Fokozatok száma	3
Intenzív sebesség	
24 órás szellőztetés funkció	
Időbeállítási lehetőségek	
Auto-vent 2.0	

MŰSZAKI JELLEMZŐK

Világítás száma	1	**Szűrők száma**	3
Világítás típusa	LED	**Zsírszűrők**	Alumínium
Világítás teljesítménye	7,3 W	**Szűrőcsere figyelmeztetés**	Igen
Dimmer (fényerő-szabályozó) üzemmód	Igen	**Kivezető nyílás**	150 mm
		Minimális távolság a GÁZFŐZŐLAPTÓL	650 mm

Világítás színhőmérséklet-tartománya	3000 - 5700 K
Szabad kivezetés maximális légszállítása	730 m³/h
Motorteljesítmény	230 W
Minimális távolság az ELEKTROMOS FŐZŐLAPTÓL	500 mm
Visszacsapó szelep	Igen

	Légszállítás IEC 61591 [m³/h]	Zajszint IEC 60704-2-13 [dBA]
1. sebességfokozat	252	48
2. sebességfokozat	341	55
3. sebességfokozat	453	62
Intenzív sebesség	705	72

Mellékelt tartozékok

Csőszűkítő	Igen

Teljesítmény / Energiacímke

Éves energiafogyasztás (AEChood)	58 kWh/a
Energiahatékonysági osztály (EEC)	A
Hidrodinamikai hatékonyság (FDEhood)	30,5
Hidrodinamikai hatékonysági osztály (FDEC)	A
Megvilágítási hatékonyság (LE)	28,2 lux/W
Megvilágítási hatékonysági osztály (LEC)	A
Zsírkiszűrési hatékonyság (GFE)	73,7 %
Zsírkiszűrési hatékonysági osztály (GFEC)	D
Légszállítás minimum fokozaton (Qmin)	252 m³/h
Légszállítás maximum fokozaton (Qmax)	453 m³/h
Légszállítás intenzív (booster) fokozaton (Qboost)	705 m³/h
Levegőben terjedő, A-súlyozású akusztikus zajkibocsátás minimális sebességnél (SPEmin)	46 dBA
Levegőben terjedő, A-súlyozású akusztikus zajkibocsátás maximális sebességnél (SPEmax)	62 dBA
Levegőben terjedő, A-súlyozású akusztikus zajkibocsátás intenzív (boost) sebességnél (SPEboost)	71 dBA
Időtartam-növelő tényező (F)	0,9
Energiahatékonysági mutató	54,0
Mért légáramsebesség a legjobb hatásfokú pontban (Qbep)	385 m³/h
Mért légnyomás a legjobb hatásfokú pontban (Pbep)	461 Pa
Mért villamosenergia-felvétel a legjobb hatásfokú pontban (Wbep)	161 W

Világítórendszer nominális teljesítménye (WL)	7 W
Világítórendszer átlagos megvilágítása a főzőfelületen (Emiddle)	209 lux
Zajteljesítményszint a legmagasabb fokozaton (Lwa)	62 dBA

Elektromos csatlakozás

Elektromos csatlakozás névleges értéke	238 W	**Tápkábel hossza**	1500 mm
Feszültség	220-240 V	**Csatlakozódugó**	Nem
Frekvencia (Hz)	50-60 Hz		

Opcionális tartozékok

Aktívszén-szűrő	No	**Kürtő hosszabbító**	No
Távirányító	No	**Kivezető nyílás**	No

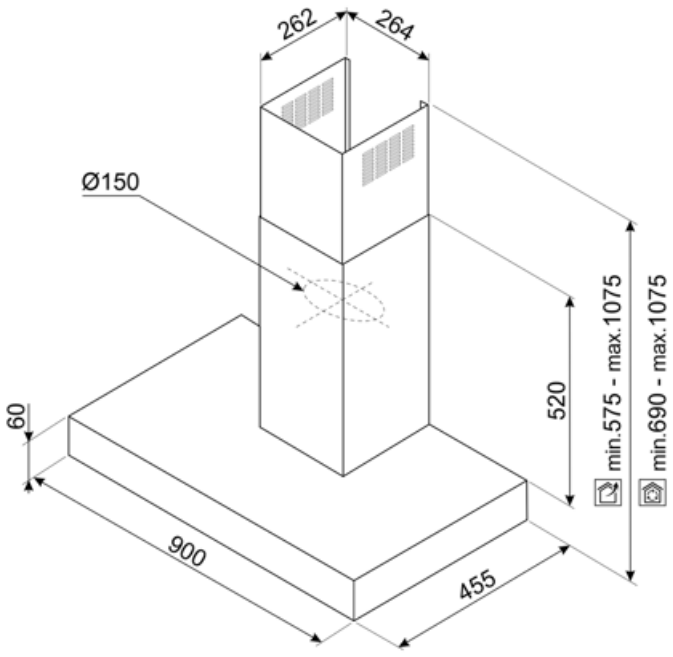

Compatible Accessories



KITCEKBT

Kürtő hosszabbító, mérete 261,5 * 260 * 830 mm, T-alakú páraelszívóhoz KBT * és KBCT *, max. magasság 1380 mm, rozsdamentes acél

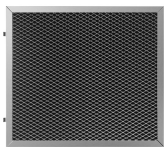

KITFCKBTR

1 db regenerálható * aktívszén-szűrő minden KBT/KBCT modellhez. * Mosogatógépben 12 alkalommal mosható és sütőben szárítható max. 90°-on 60 percig. Méret 237,5 (Ma)x245x10 mm

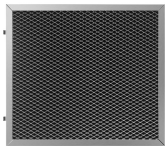

KITFCKBT

1 pcs di filtro a carboni attivi per i modelli di cappe KBT* / KBCT*

Symbols glossary



24 órás funkció: aktiválásakor a készülék 24 órán keresztül óránként körülbelül 10 percig frissíti a levegőt, minimális sebességgel, rendkívül csendesen.



A: Energiahatékonysági osztály



LED kijelző: a kiválasztott programok, funkciók és opciók, valamint a ciklus végéig eltelt idő megjelenítése.



Világítás: Minden páraelszívó világítással rendelkezik a főzőterület megvilágításához vagy a konyha hangulatosabbá tételéhez.



Auto-Vent 2.0: kapcsolat a főzőlap és a páraelszívó között.



Állítható fehér színhőmérséklet: a meleg tónusoktól a hideg árnyalatokig.



Szűrők: a készülék speciális szűrőkkel rendelkezik, amelyek hatékonyan távolítják el a zsíros szennyeződéseket a főzés során keletkező gőzből.



Automatikus kikapcsolás: Speciális beállítás, amely a főzés befejezése után egy előre beállított ideig fut, majd automatikusan kikapcsol.



Figyelmeztető jelzőfény: jelez, ha szűrőt kell cserélni.



Intenzív/boost fokozat: amikor extra gyors elszívásra van szükség.



Szabályozható fényerősség