KBT9L4VN

Famiglia	Cappa
Tipologia	Decorativa murale
Design	Piatta a T
Filtraggio	A espulsione
Controllo elettronico	Sì
Materiale	Inox
Tipo Inox	Satinato
Codice EAN	8017709305734
Larghezza cappa	90 cm
Estetica	Universale
Colore	Acciaio Inox e Vetro
Finitura	Satinato
Tipo vetro	Nero
Colore serigrafia	Nero
Logo	Serigrafato

Comandi

Regolazione comandi	Touch control back-lighted White	**Display**	Sì
Colore led	Bianco		

Programmi / Funzioni

N° velocità	3
Velocità intensiva	
Funzione ricambio aria 24 h	
Opzioni di programmazione tempo	
Auto-Vent 2.0	

Caratteristiche Tecniche

N° di luci	1	**N° di filtri**	3
Tipo di Luce	LED	**Filtri antigrasso**	Alluminio
Potenza luce	7,3 W	**Indicatore cambio filtri**	Sì
Intensità luce regolabile	Sì	**Diametro imbocco motore**	150 mm
Range temperatura di Colore della luce (K)	3000 - 5700 K	**Distanza minima istallazione da piano cottura gas**	650 mm

Capacità massima d'aspirazione in modalità libera (P0)	730 m³/h	**Distanza minima istallazione da piano cottura elettrico**	500 mm
Potenza motore	230 W	**Valvola di non ritorno**	Sì

	Capacità d'aspirazione (IEC 61591) [m³/h]	Rumorosità (IEC 60704-2-13) [dBA]
Velocità 1	252	48
Velocità 2	341	55
Velocità 3	453	62
Velocità Intensiva	705	72

Dotazione accessori Inclusi

Riduzione tubo	Sì

Prestazioni / Etichetta Energetica

Efficienza di consumo annuale (AEC)	58 kWh/a	**Emissione ponderata di potenza acustica alla velocità minima (SPEmin)**	46 dBA
Classe di efficienza energetica (EEC)	A	**Emissione ponderata di potenza acustica alla velocità massima (SPEmax)**	62 dBA
Efficienza fuido dinamica (FDE)	30,5	**Emissione ponderata di potenza acustica alla velocità intensiva (SPEboost)**	71 dBA
Classe di efficienza fluido dinamica (FDEC)	A	**Fattore di aumento del tempo (F)**	0,9
Efficienza di illuminazione (LE)	28,2 lux/W	**Indice di efficienza energetica**	54,0
Classe di efficienza di illuminazione (LEC)	A	**Portata d'aria misurata nella condizione di massima efficienza (Qbep)**	385 m³/h
Efficienza di filtraggio grassi (GFE)	73,7 %	**Pressione d'aria misurata nella condizione di massima efficienza (Pbep)**	461 Pa
Classe di efficienza filtraggio grassi (GFEC)	D	**Potenza elettrica assorbita nella condizione di massima efficienza (Wbep)**	161 W
Portata d'aria alla velocità minima (Qmin)	252 m³/h	**Potenza nominale del sistema di illuminazione (WL)**	7 W
Portata d'aria alla velocità massima (Qmax)	453 m³/h		
Portata d'aria alla velocità intensiva (Qboost)	705 m³/h		

Illuminazione media del sistema di illuminazione sul piano di cottura (Emiddle)	209 lux
Livello sonoro nella configurazione più elevata (Lwa)	62 dBA

Collegamento Elettrico

Dati nominali di collegamento elettrico	238 W	**Frequenza**	50-60 Hz
Tensione	220-240 V	**Lunghezza cavo di alimentazione**	1500 mm

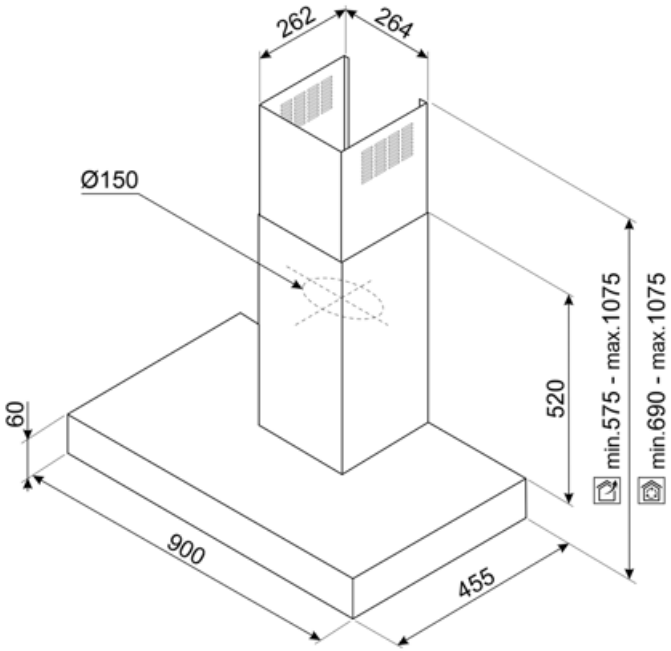

Accessori Compatibili

KITCEKBT

Kit per estensione camino acciaio per modelli KBT* e KBCT* Dimensioni 261,5 * 260 * 830 mm

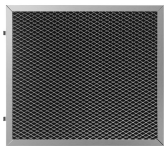

KITFCKBTR

1 pcs di Filtro a Carbone rigenerabile per tutte le cappe serie KBT/KBCT. Può essere lavato in lavastoviglie fino a 12 volte e rigenerato in forno a temperatura non superiore a 90° per 60 min. Dimensioni 237,5(H)x245x10 mm

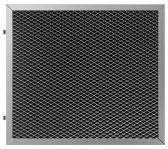

KITFCKBT

1 pcs di filtro a carboni attivi per i modelli di cappe KBT* / KBCT*

Glossario simboli

Ricambio aria 24 h: La funzione Ricambio aria 24 h crea un ricircolo continuo dell'aria, attivando il motore alla minima velocità con un'aspirazione di 10 min. ogni ora per 24 ore.

Classe di efficienza energetica A

Display LED: Per ottimizzare le prestazioni e semplificare al massimo l'utilizzo dell'elettrodomestico, alcune lavabiancheria e alcuni frigoriferi sono dotati di un display LED che permette di visualizzare lo stato di funzionamento del prodotto.

Luce: Le cappe sono dotate di lampade a LED. La luce può essere accesa indipendentemente dalla ventola di aspirazione e consentire, così, di illuminare il piano di lavoro.

Collegamento piano e cappa

Possibilità di regolare la temperatura di colore delle luci da bianco caldo a bianco freddo

Filtri antigrasso: I filtri antigrasso depurano l'aria dai grassi della cottura. Sono facilmente smontabili per la loro pulizia periodica.

Spegnimento automatico: L'opzione Spegnimento automatico consente di programmare l'orario di disattivazione della cappa che continuerà a purificare l'aria fino a quando si spegnerà automaticamente.

Segnale luminoso: Un segnale luminoso si accende quando occorre sostituire i filtri a carboni attivi.

Funzione Turbo: La funzione Turbo permette di azionare la cappa alla massima potenza, per velocizzare l'eliminazione degli odori più persistenti.

Regolazione intensità delle luci (dimmering)