KBT9L4VN

Produktgruppe	Kjøkkenvifte
Hettetype	Veggmonterte kjøkkenvifte
Design	T flat
Uttrekking	Utdrivning
Elektronisk kontroll	Ja
Materiale	Rustfritt stål
Type stål	Børstet
EAN-kode	8017709305734
Hette bredde	90 cm
Estetikk	Universal
Farge	Rustfritt stål og Glass
Finish	Matt
Glass Type	Sort
Farge på silketrykk	Sort
Logo	Silketrykk



Kontroller

Kontrollinnstilling	Touch-kontroll bakbelyst hvit	**Display**	Ja
Led farge	Hvit		

Program / funksjoner

Antall hastigheter	3
Intensiv hastighet	
24-timers rensefunksjon	
Tidsinnstillingsalternativer	
Auto-vent 2.0	

Tekniske egenskaper

Antall lamper	1	**Antall filtre**	3
Type lampe	LED	**Fettfiltre**	Aluminium
Lyseffekt	7,3 W	**Indikator for filterbytte**	Ja
Dimmermodus	Ja	**Luftutløp**	150 mm
Temperaturområde lampefarge	3000 - 5700 K	**Minste avstand fra gasskomfyr**	650 mm
Maksimal kapasitet i fri modus	730 m³/h		

Motoreffekt	230 W

Minste avstand fra elektriskkomfyr	500 mm
Tilbakeslagsventil	Ja

	Uttrekkingshastighet (IEC 61591) [m³/h]	Støynivå (IEC 60704-2-13) [dBA]
Hastighet 1	252	48
Hastighet 2	341	55
Hastighet 3	453	62
Intensiv hastighet	705	72

Medfølgende tilbehør

Rørreduksjon	Ja

Kapasitets-/energietikett

Årlig Effektivt Forbruk (AEChood)	58 kWh/a
Energi effektivitets klasse (EEC)	A
Flytende Dynamisk Effektivitet (FDE)	30,5
Flytende Dynamisk Effektivitet (FDEC)	A
Belysning Effektivitet (LE)	28,2 lux/W
Belysning Effektivitet klasse (LEC)	A
Fett filtreringsutbytte (GFE)	73,7 %
Fettfiltrering effektivitetsklasse (GFE)	D
Luftflyt ved minumum fart (Qmin)	252 m³/h
Luftmengde ved maksimal hastighet (Qmax)	453 m³/h
Luftmengde ved økt hastighet (Qboost)	705 m³/h

Airbourne akustisk A-veid lydeffektnivå Emission på minimum hastighet (SPEmin)	46 dBA
Airbourne akustisk A-veid lydeffektnivå Emission på minimum hastighet (SPEmax)	62 dBA
Airbourne akustisk A-veid lydeffektnivå Emission på økende hastighet (SPEboost)	71 dBA
Tidsøkning faktor (F)	0,9
Energi effektivitetsindeks for stekeovn 1	54,0
Målt lufttrykk på beste effektssgrad (QBEP)	385 m³/h
Målt lufttrykk på beste effektssgrad (QBEP)	461 Pa
Målt strøm på beste virkningsgrad	161 W
Normal styrke på lyssystem (WI)	7 W
Gjennomsnittlig belysning av lyset på kokeflaten (emiddle)	209 lux
Lydstyrke nivå på høyeste styrke (Lwa)	62 dBA

Elektrisk tilkobling

Elektrisk tilkoblingseffekt	238 W	**Lengde på ledning**	1500 mm
Spenning	220-240 V	**Støpseltype**	Nei
Frekvens	50-60 Hz		

Tilvalg

Kullfilter	No	**Pipe ekspansjon**	No
Fjernkontroll	No	**Luftutløp**	No

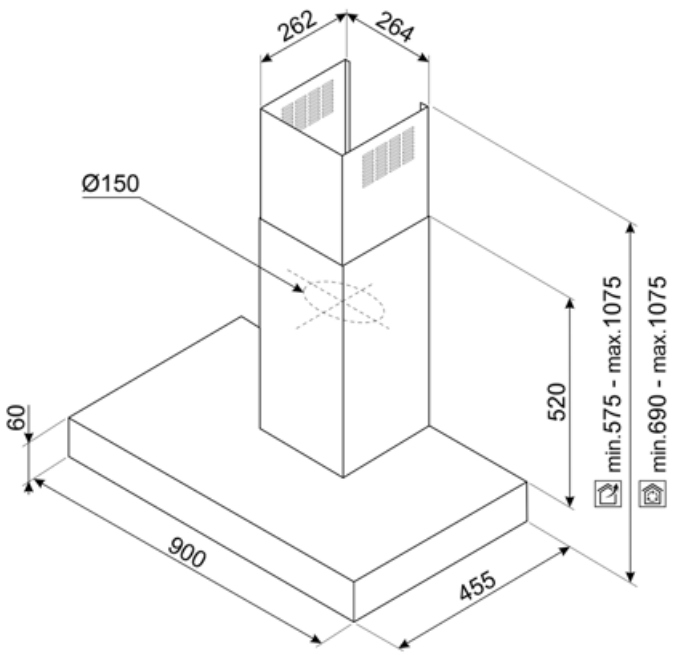

Compatible Accessories



KITCEKBT

Skorsteinsforlenger, mål 261,5 * 260 * 830 mm passer til T-formet hette KBT* & KBCT*, max høyde 1380 mm Rustfritt stål

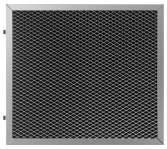

KITFCKBTR

1 stk Kullfilter Regenererbart* egnet for alle KBT/KBCT modeller. * Det kan vaskes i oppvaskmaskin opptil 12 ganger og tørkes i ovn ved max 90° i 60 min. mål 237,5(H)x245x10 mm

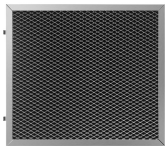

KITFCKBT

1 stk aktivt karbonfilter for hettemodeller KBT* / KBCT*

Symbols glossary



24t: Når denne funksjonen er valgt vil funksjonen forfriske luften i cirka 10 minutter hver time over en 24-timers periode, ved minimum hastighet og umerkelig støynivå.



Filtre: Modellen er utstyrt med filtre som fjerner fett fra dampen som kommer fra grytene under matlagingen.



LED-display: For å vise programmer, funksjoner og valg som er blitt gjort, samt tid som gjenstår før endt syklus.



Lys: Alle ventilatorhetter har lamper som belyser platetoppen eller gir stemning til kjøkkenomgivelsene.



Forbindelse mellom platetopp og hette



Kan dimme fra varm til kald hvit



A: Product drying performance, measured from A+++ to D / G depending on the product family



Automatisk av: En spesialinnstilling hvor maskinen blir stående på etter endt tilberedning og slår seg av automatisk.



Varsellampe(r): For å varsle om at filter må skiftes.



Intensiv/turbo: Når ekstra hurtig avtrekk kreves.



Dimmelys