KBT9L4VN

Семейство продуктов	Вытяжка
Тип вытяжки	Вытяжка настенная
Дизайн	Т-образная вытяжка
Режим отвода воздуха	Режим отвода воздуха
Электронное управление	Да
Материал	Нержавеющая сталь
Тип нержавеющей стали	Матовая
Международный артикул (EAN-код)	8017709305734
Ширина (мм)	90 см
Эстетика	Универсальный
Цвет	Нержавеющая сталь и стекло
Отделка	Матовая
Тип стекла	Черный
Цвет шелкографии	Черный
Логотип	Шелкография



Управление

Управление	Сенсорное управление с подсветкой белого цвета	**Дисплей**	Да
Цвет светодиодной подсветки	Белый		

Программы/ функции

Количество скоростей	3
Интенсивный режим	
Режим 24 часа	
Программирование времени	
Автовентиляция 2.0	

Технические характеристики

Количество ламп подсветки	1	**Количество фильтров**	3
Тип подсветки	Светодиодный	**Жироулавливающие фильтры**	Алюминий
Мощность ламп подсветки	7.3 Вт	**Индикатор загрязнения угольного фильтра**	Да
		Диаметр воздуховода	150 мм

Регулирование интенсивности освещения	Да
Диапазон цветовой температуры света	3000 - 5700 K
Максимальная производительность	730 м³/ч
Мощность мотора	230 Вт
Мин. расстояние от газовой варочной панели	650 мм
Мин. расстояние от электрической варочной панели	500 мм
Обратный клапан	Да

	Максимальная производительность (стандарт Международной электротехнической комиссии IEC 61591) [м³/ч]	**Уровень шума (стандарт Международной электротехнической комиссии IEC 60704-213) [дБ(A)]**
1-я скорость	252	48
2-я скорость	341	55
3-я скорость	453	62
Интенсивный режим	705	72

Аксессуары в комплекте

Сужение воздуховода	Да

Производительность/ Энергопотребление

Годовая энергоэффективность (AEChood)	58 кВт/год
Класс энергоэффективности	A
Гидродинамическая эффективность	30.5
Класс гидродинамической эффективности	A
Эффективность освещения	28.2 lux/W
Класс эффективности освещения	A
Жироулавливающая эффективность	73.7 %
Класс жироулавливающей эффективности	D
Производительность на минимальной скорости	252 м³/ч
Акустическое давление на минимальной скорости	46 дБ(A)
Акустическое давление на максимальной скорости	62 дБ(A)
Акустическое давление при интенсивном режиме	71 дБ(A)
Коэффициент увеличения времени	0.9
Индекс энергоэффективности	54.0
Измерение скорости потока воздуха с точки зрения лучшей энергоэффективности	385 м³/ч
Измерение давления воздуха с точки зрения лучшей энергоэффективности	461 Pa

Производительность на максимальной скорости	453 м³/ч	**Измеренная потребляемая мощность в наилучшей точке эффективности**	161 Вт
Производительность в интенсивном режиме	705 м³/ч	**Номинальная мощность системы освещения**	7 Вт
		Средняя освещенность варочной поверхности	209 lux
		Максимальный уровень шума	62 дБ(A)

Электрическое подключение

Номинальная мощность	238 Вт	**Длина электрического кабеля**	1500 мм
Напряжение	220-240 В	**Тип электрической вилки**	Нет
Частота тока	50-60 Гц		

Дополнительные аксессуары

Угольный фильтр	No	**Расширение дымохода**	No
Пульт дистанционного управления	No	**Диаметр воздуховода**	No

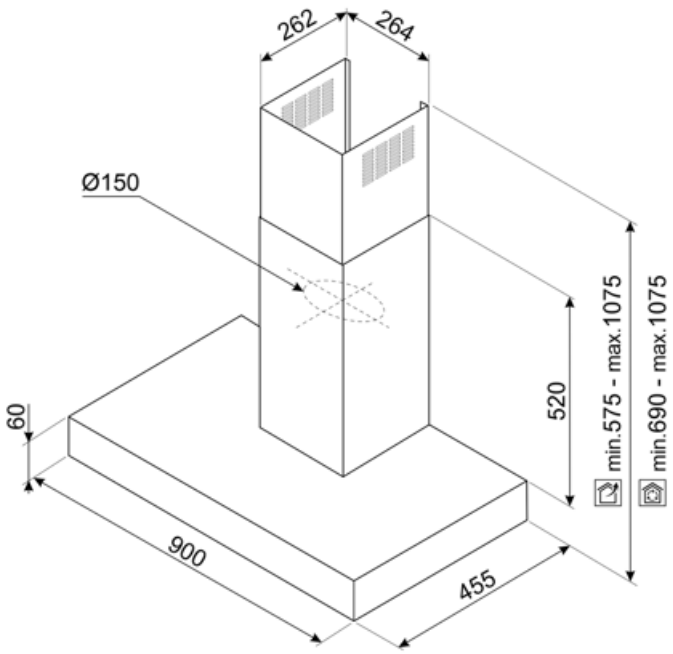

Совместимые Аксессуары



KITCEKBT

Воздуховод, размер 261,5x260x830 мм Подходит для Т-образных вытяжек KBT* и KBCT*, максимальная высота 1380 мм Нержавеющая сталь

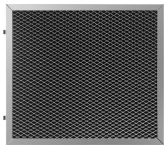

KITFCKBTR

Регенерируемый угольный фильтр (1 штука)подходит для всех моделей KBT/KBCT. * Его можно мыть в посудомоечной машине до 12 раз и сушить в духовке при температуре не более 90° в течение 60 минут. Размер 237,5x245x10 мм

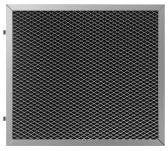

KITFCKBT

Угольный фильтр для моделей KBT * / KBCT * - 1 шт.

Symbols glossary



24 часа: при выборе этой функции вытяжка для очистки воздуха в помещении включается на 10 минут каждый час в течение 24 часов на минимальной скорости и с минимальным уровнем шума и расходом электроэнергии.



Energy efficiency class A



Цифровой дисплей: для отображения выбранных программ, функций и опций, а также времени до конца цикла.



Подсветка: все кухонные вытяжки оснащены подсветкой для освещения зоны приготовления.



Автовентиляция 2.0: взаимодействие между варочной панелью и вытяжкой



Настраиваемый белый цвет от теплого до холодного



Модель имеет фильтры, которые помогают удалять жир из пара, выходящего из посуды во время приготовления.



Автоматическое отключение: специальная настройка, которая позволяет установить длительность приготовления, по окончании которого прибор автоматически отключается.



Предупреждающая подсветка: предупреждает о необходимости замены фильтров.



Интенсивный /турбо режим: когда требуется сверхбыстрая экстракция.



Диммер подсветки