KBTI9L4VN

Produktfamilie	Dunstabzugshaube
Art der Dunstabzugshaube	Inselhaube
Design	Flache T-Form
Umluft/Abluftbetrieb	ja
Elektronische Steuerung	Ja
Material	Edelstahl + Glas
Art des Edelstahls	Gebürstet
EAN-Code	8017709305741
Produktbreite	90 cm
Ästhetik	Neutral
Farbe	Edelstahl
Oberfläche	Gebürstet
Markenlogo	Siebdruck



Bedienelemente

Art der Bedienung	Touch-Control	**Farbe der Licht-Temperatur**	Warmweiß / Kaltweiß

Programme / Funktionen

Anzahl der Leistungsstufen	3
Intensive Leistungsstufe	BOOST
Luftreinigungsfunktion 24h	24
Timerfunktion	
Auto-Vent 2.0	

Technische Eigenschaften

Anzahl der Beleuchtungen	2	**Anzahl der Fettfilter**	3
Art der Beleuchtung	LED	**Art der Fettfilter**	Aluminium
Beleuchtungsleistung	7.3 W	**Filterwechselanzeige**	Ja
Dimmbare Beleuchtung	Ja	**Durchmesser für Motoranschluss**	150 mm
Skala der Licht-Temperatur	3000 - 5700 K	**Min. Sicherheitsabstand zu Gas-Kochfeld**	650 mm

Luftstrom bei maximaler Geschwindigkeit im freiem Modus (P0)	820 m³/h
Motorleistung	275 W
Min. Sicherheitsabstand zu Elektro-Kochfeld	650 mm
Luftrückschlagklappe	Ja

	Luftstrom der Geschwindigkeiten in m³ (IEC 61591) [m³/h]	A-bewertete Luftschallemission (IEC 60704-2-13) [dBA]
Leistungsstufe 1	280	48
Leistungsstufe 2	415	59
Leistungsstufe 3	626	69
Intensiv	778	74

Serienzubehör

Adapter für Abluft	Ja

Technische Daten / Energielabel

Jährlicher Energieverbrauch (AEChood)	49 kWh/Jahr
Energieeffizienzklasse (auf einer Skala von A+++ bis D)	A
Fluiddynamische Effizienz (FDEhood)	35.4
Klasse für die fluiddynamische Effizienz (FDEhood)	A
Beleuchtungseffizienz (LEhood)	23.5 lux/W
Beleuchtungseffizienzklasse (LEhood)	B
Fettabscheidegrad (GFEhood)	77.4 %
Klasse für den Fettabscheidegrad (GFEhood)	C
Luftstrom bei minimaler Geschwindigkeit (Qmin)	280 m³/h
Luftstrom bei maximaler Geschwindigkeit (Qmax)	626 m³/h
Luftstrom auf Intensivstufe oder Schnelllaufstufe (Qboost)	778 m³/h
A-bewertete Luftschallemission bei niedrigster Stufe (SPEmin)	47 dBA
A-bewertete Luftschallemission bei maximaler Stufe (SPEmax)	69 dBA
A-bewertete Luftschallemission bei Intensivstufe (SPEboost)	73 dBA
Energieeffizienzindex (EEI hood)	46.4
Volumenstrom im Bestpunkt (Qbep)	397 m³/h
Statistischer Druckunterschied im Bestpunkt (Pbep)	474 Pa
Elektrische Eingangsleistung im Bestpunkt (Wbep)	175 W
Beleuchtungsleistung	15 W
Durchschnittliche Ausleuchtung des Arbeitsbereiches (Emiddle)	348 lux

A-bewertete Luftschallemission bei höchster Einstellung (Lwa)	69 dBA

Elektrischer Anschluss

Spannung	220-240 V	**Länge Netzkabel**	1500 mm
Frequenz	50-60 Hz	**Netzstecker**	Nein

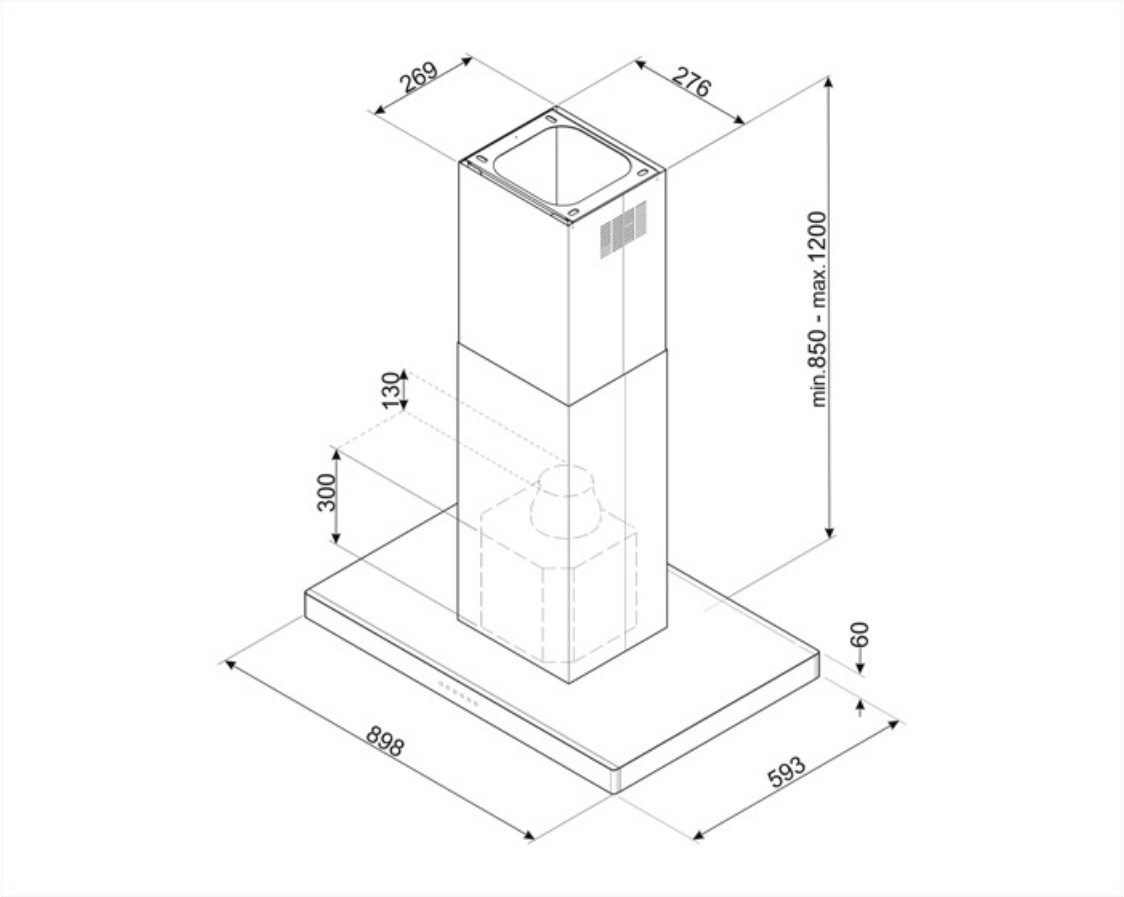

Kompatibel Zubehör



KITALLFC

Universal Longlife-Aktivkohlefilter, Ø 150 mm, passives Filtersystem, Edelstahlgehäuse nach AISI 304, begrenzt regenerierbar, spülmaschinengeeignet (Spülen bei max. 50° C), Trocknen bei max. 180° C für 25 min. im Backofen, Abm. HxBxT: 300x160x160 mm, komp

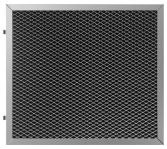

KITFCKBTR

Longlife-Aktivkohlefilter, rechteckige Bauform, für Serie KBT*, KBCT*, spülmaschinengeeignet, bis zu 12x regenerierbar, Trocknung im Backofen bei max. 90°C für 60 min., Abm. LxBxH: 237,5x245x10 mm

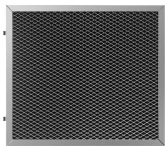

KITFCKBT

Aktivkohlefilter, rechteckige Bauform, für Serie KBT* KBCT*

Symbolverzeichnis



24h-Reinigungsfunktion: mit dieser wird die angesaugte Luft über einen Zeitraum von 24h pro Stunde für ca. 10 min. bei minimaler Geschwindigkeit und geringem Betriebsgeräusch umgewälzt



Auto-Vent 2.0: infrarotgesteuerte, automatische Leistungsanpassung des Dunstabzugs nach der Kochstufe des Induktionskochfeldes.



Energieeffizienzklasse A



Filterwechselanzeige: zeigt den Status der Sättigung des Filters an



Touch Control: mit der benutzerfreundlichen Touch-Bedienung lässt sich das Gerät per Fingertipp sehr leicht bedienen.



Weiße LED-Beleuchtung: abstimmbare Temperaturfarbe der LED-Beleuchtung von warm auf kalt



Fettfilter: damit werden Fette und Öle beim Garen aus dem aufsteigenden Wasserdampf herausgefiltert



Automatische Abschaltfunktion nach einer voreingestellten Zeit



Dimmfunktion: mit dieser läßt sich die Ausleuchtung individuell dimmen, insbesondere für eine dezente Ambientebeleuchtung



Beleuchtung: für eine Ausleuchtung des Kochbereiches beim Garen oder zur Ambientebeleuchung



Intensiv: Leistungsstufe für eine besonders hohe Luftförderleistung