KBTI9L4VN

משפחת מוצרים	קולט אדים
סוג	קולט אדים דקורטיבי לאי
עיצוב	T שטוח
הוצאה	הוצאה
בקרה אלקטרונית	כן
חומר	נירוסטה + זכוכית
סוג פלדה	מוברש
קוד EAN	8017709305741
רוחב קולט האדים	90 cm

אסתטיקה

סדרה עיצובית	Universale	**גימור**	סאטין
צבע	נירוסטה	**Logo**	Silk screen

למשפחת תנורים

הגדרות בקרות	שליטה במגע	**צבע** LED	לבן

תוכניות / פונקציות

מס' מהירויות	3
מהירות אינטנסיבית	BOOST
פונקציית מסנן אוויר 24 **שעות**	24 hours
אפשרויות הגדרת זמן	
אוורור אוטו' 2.0	

מאפיינים טכניים

מס' נורות	2	**מס' מסננים**	3
סוג נורה	LED	**מסננים נגד שומן**	אלומיניום
הספק נורה	7.3 W	**מחוון החלפת מסנן**	כן

מצב עמעם	כן
טווח טמפרטורות צבעי תאורה	3000° - 5700° °K
קיבולת מרבית של יציאה חופשית	820 m³/h
הספק מנוע	275 W
פתח אוורור	150 mm
מרחק מינימלי מכיריים גז	650 mm
מרחק מינימלי מכיריים חשמליות	650 mm
שסתום אל-חזור	כן

	קצב הוצאה IEC 61591 [m³/h]	**רמת רעש IEC 60704-2-13 [dB(A)]**
קולטי אדים	280	48
קולטי אדים	415	59
קולטי אדים	626	69
Gruppo specifico per famiglia cappe.	778	74

אביזרים כלולים

הפחתת צינור	כן

תווית חשמל / ביצועים

A

צריכת יעילות שנתית (AEChood)	49 kWh/a
דרגת יעילות אנרגטית	A
יעילות דינמית נוזלית (FDE)	35,4
קטגוריית יעילות דינמית נוזלית (FDEC)	A
יעילות תאורה (LE)	23,5 lux/W
קטגוריית יעילות תאורה (LEC)	B
יעילות סינון שומן (GFE)	77,4 %
קטגוריית יעילות סינון שומן (GFEC)	C
זרימת אוויר במהירות מינימלית (Qmin)	280 m³/h
זרימת אוויר במהירות מקסימלית (Qmax)	626 m³/h
זרימת אוויר במהירות מואצת (Qboost)	778 m³/h
פליטת עוצמת צליל אקוסטית באוויר A בשקלול במהירות מינימלית (SPEmin)	47 dB(A)
פליטת עוצמת צליל אקוסטית באוויר A בשקלול במהירות מרבית (SPEmax)	69 dB(A)
פליטת עוצמת צליל אקוסטית באוויר A בשקלול במהירות מואצת (SPEboost)	73 dB(A)
צריכת חשמל במצב המתנה (Ps)	0,38 W
אינדקס יעילות אנרגטית	46,4
קצב זרימת אוויר נמדד בנקודת היעילות הטובה ביותר (Qbep)	397 m³/h
לחץ אוויר נמדד בנקודת היעילות הטובה ביותר (Pbep)	474 Pa
מבוא הספק חשמל נמדד בנקודת היעילות הטובה ביותר (Wbep)	175 W
צריכת חשמל נקובה במערכת התאורה (WL)	15 W
הארה ממוצעת של התאורה במשטח הבישול (Emiddle)	348 lux
רמת עוצמת צליל בהגדרה הגבוהה ביותר (Lwa)	69 dB(A)

חיבור חשמלי

מתח	220-240 V	**אורך כבל חשמל**	1500 mm
תדר (Hz)	50-60 Hz		

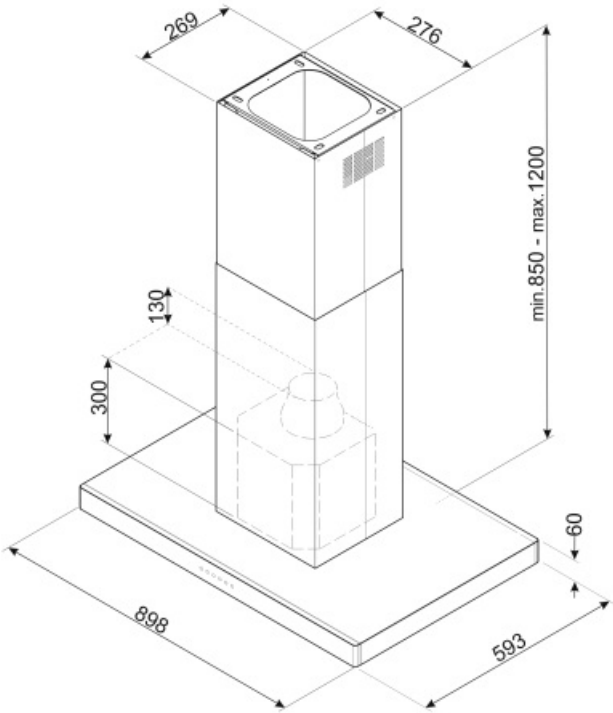

Not included accessories

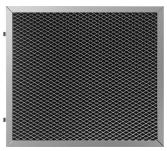

KITFCKBT

1 pcs di filtro a carboni attivi per i modelli di cappe KBT* / KBCT*

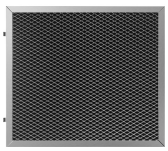

KITFCKBTR

יח' אחת מסנן פחם מתחדש* מתאים לכל דגמי KBT/KBCT. * ניתן לשטיפה במדיח כלים עד 12 פעמים וייבוש בתנור בחום של עד 90° למשך 60 דקות. מידות 237.5 x245x10 מ""מ(גובה)

KITALLFC

ניתן AISI 304 מסנן פחם אוניברסלי נירוסטה לשטוף את המסנן במדיח כלים ב-50°C מים וחומר ניקוי מתאים) ולייבש אותו בתנור) ל-25 דקות ב-180°C

Symbols glossary (TT)

A: ביצועי ייבוש של המוצר, נמדדים מ-A+++ עד D/G, בהתאם למשפחת המוצרים	שעות: אם בוחרים את הפונקציה הזו, היא מרעננת 24 את האוויר בערך ל-10 דקות מדי שעה בפרק זמן של 24 שעות, במהיורת מינימלית וברמת רעש נמוכה מאוד.
כיבוי אוטומטי: הגדרה מיוחדת שפועלת לאחר סיום הבישול לפרק זמן מוגדר מראש ולאחר מכן כיבוי אוטומטי.	מסננים: לדגם יש מסננים שמסייעים להסיר שומן מהקיטור שנפלט מהמחבתות במהלך הבישול.
תאורה: כל קולטי האדים של תנורים כוללים נורות שמאירות את אזור הבישול או מוסיפות לאווירה של המטבח.	נוריות אזהרה: מציינות שיש להחליף את המסננים.
הגדרה אינטנסיבית/טורבו: כשיש צורך בהוצאה מהירה במיוחד.	בקרות במגע: בקרות מגע קלות לשימוש מאשרות לתכנת את המכשיר בנגיעה בלחצן.
אורות מעומעמים	החיבור בין הכיריים וקולט האדים
	ניתן לכוונון לבן מחמים לקריר