KBTI9L4VN

Famiglia	Cappa
Tipologia	Decorativa isola
Design	Piatta a T
Filtraggio	A espulsione
Controllo elettronico	Sì
Materiale	Inox + Vetro
Tipo Inox	Satinato
Codice EAN	8017709305741
Larghezza cappa	90 cm
Estetica	Universale
Colore	Acciaio Inox
Finitura	Satinato
Logo	Serigrafato

Comandi

Regolazione comandi	Touch control	**Colore led**	Bianco

Programmi / Funzioni

N° velocità	3
Velocità intensiva	BOOST
Funzione ricambio aria 24 h	24
Opzioni di programmazione tempo	
Auto-Vent 2.0	

Caratteristiche Tecniche

N° di luci	2	**N° di filtri**	3
Tipo di Luce	LED	**Filtri antigrasso**	Alluminio
Potenza luce	7,3 W	**Indicatore cambio filtri**	Sì
Intensità luce regolabile	Sì	**Diametro imbocco motore**	150 mm
Range temperatura di Colore della luce (K)	3000 - 5700 K	**Distanza minima istallazione da piano cottura gas**	650 mm
Capacità massima d'aspirazione in modalità libera (P0)	820 m³/h		

Potenza motore	275 W	**Distanza minima istallazione da piano cottura elettrico**	650 mm
		Valvola di non ritorno	Sì

	Capacità d'aspirazione (IEC 61591) [m³/h]	Rumorosità (IEC 60704-2-13) [dBA]
Velocità 1	280	48
Velocità 2	415	59
Velocità 3	626	69
Velocità Intensiva	778	74

Dotazione accessori Inclusi

Riduzione tubo	Sì

Prestazioni / Etichetta Energetica

Efficienza di consumo annuale (AEC)	49 kWh/a	**Emissione ponderata di potenza acustica alla velocità minima (SPEmin)**	47 dBA
Classe di efficienza energetica (EEC)	A	**Emissione ponderata di potenza acustica alla velocità massima (SPEmax)**	69 dBA
Efficienza fuido dinamica (FDE)	35,4	**Emissione ponderata di potenza acustica alla velocità intensiva (SPEboost)**	73 dBA
Classe di efficienza fluido dinamica (FDEC)	A	**Indice di efficienza energetica**	46,4
Efficienza di illuminazione (LE)	23,5 lux/W	**Portata d'aria misurata nella condizione di massima efficienza (Qbep)**	397 m³/h
Classe di efficienza di illuminazione (LEC)	B	**Pressione d'aria misurata nella condizione di massima efficienza (Pbep)**	474 Pa
Efficienza di filtraggio grassi (GFE)	77,4 %	**Potenza elettrica assorbita nella condizione di massima efficienza (Wbep)**	175 W
Classe di efficienza filtraggio grassi (GFEC)	C	**Potenza nominale del sistema di illuminazione (WL)**	15 W
Portata d'aria alla velocità minima (Qmin)	280 m³/h	**Illuminazione media del sistema di illuminazione sul piano di cottura (Emiddle)**	348 lux
Portata d'aria alla velocità massima (Qmax)	626 m³/h		
Portata d'aria alla velocità intensiva (Qboost)	778 m³/h		

Livello sonoro nella configurazione più elevata (Lwa)	69 dBA

Collegamento Elettrico

Tensione	220-240 V	**Lunghezza cavo di alimentazione**	1500 mm
Frequenza	50-60 Hz		

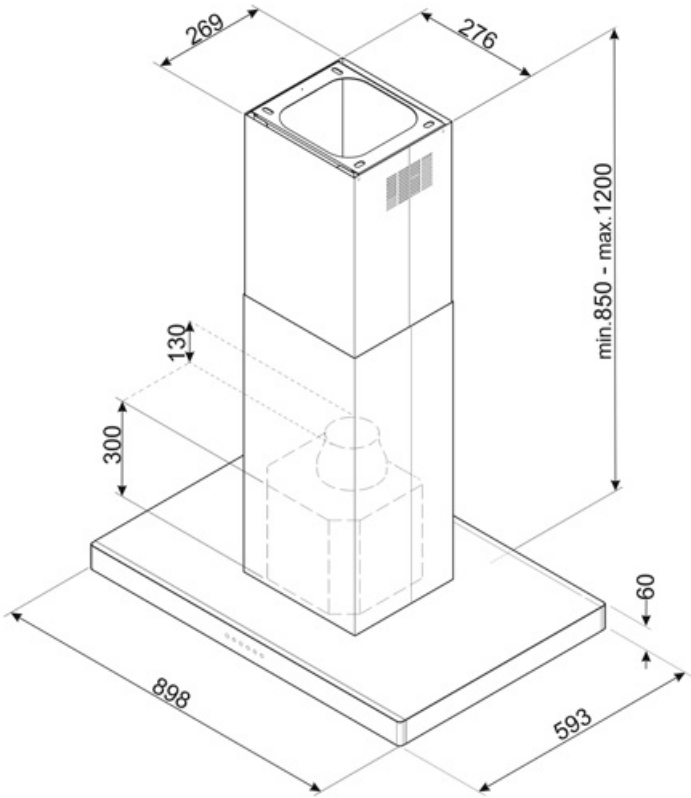

Accessori Compatibili

KITALLFC

Filtro Carboni attivi universale Struttura in acciaio inox AISI 304 Possibilità di rigenerazione tramite lavaggio in lavastoviglie 50° C e successiva asciugatura in forno a 180° C per 25 minuti

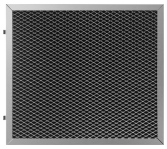

KITFCKBTR

1 pcs di Filtro a Carbone rigenerabile per tutte le cappe serie KBT/KBCT. Può essere lavato in lavastoviglie fino a 12 volte e rigenerato in forno a temperatura non superiore a 90° per 60 min. Dimensioni 237,5(H)x245x10 mm

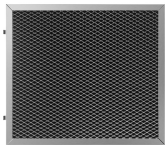

KITFCKBT

1 pcs di filtro a carboni attivi per i modelli di cappe KBT* / KBCT*

Glossario simboli

Ricambio aria 24 h: La funzione Ricambio aria 24 h crea un ricircolo continuo dell'aria, attivando il motore alla minima velocità con un'aspirazione di 10 min. ogni ora per 24 ore.

Collegamento piano e cappa

Classe di efficienza energetica A

Segnale luminoso: Un segnale luminoso si accende quando occorre sostituire i filtri a carboni attivi.

Comandi Touch Control: Presenti su alcuni modelli di forni, piani di cottura, cappe e lavastoviglie, attivano la funzione con un semplice tocco.

Possibilità di regolare la temperatura di colore delle luci da bianco caldo a bianco freddo

Filtri antigrasso: I filtri antigrasso depurano l'aria dai grassi della cottura. Sono facilmente smontabili per la loro pulizia periodica.

Spegnimento automatico: L'opzione Spegnimento automatico consente di programmare l'orario di disattivazione della cappa che continuerà a purificare l'aria fino a quando si spegnerà automaticamente.

Regolazione intensità delle luci (dimmering)

Luce: Le cappe sono dotate di lampade a LED. La luce può essere accesa indipendentemente dalla ventola di aspirazione e consentire, così, di illuminare il piano di lavoro.

Funzione Turbo: La funzione Turbo permette di azionare la cappa alla massima potenza, per velocizzare l'eliminazione degli odori più persistenti.