KC16POE

Famille	Hotte
Type de hotte	Hotte décorative murale
Design	Pyramidale
Type d'aspiration	Evacuation
Matériau	Thermoformé
Code EAN	8017709211738
Largeur hotte	60 cm
Esthétique	Cortina
Couleur	Crème
Finition des composants	Laiton antique
Logo	Appliqué



Commandes

Type de commandes	Manettes	**Manettes de commande**	Cortina
Nombre de manettes	2	**Couleur des manettes**	Crème

Programmes / Fonctions

Nombre de vitesses	3
Vitesse intensive	BOOST

Technologie

Nombre de lampes	2	**Puissance du moteur**	275 W
Type d'éclairage	LED	**Nombre de filtres**	2
Puissance de l'éclairage	1 W	**Filtres anti-graisses**	Aluminium
Température de Couleur de la lumière (K)	3000 K	**Diamètre de sortie du moteur**	150 mm
Capacité d'aspiration à l'air libre (P0)	820 m³/h	**Clapet anti-retour**	oui

	Capacité d'aspiration (IEC 61591) [m³/h]	Niveau sonore (IEC 60704-2-13) [dBA]
Vitesse 1	337	50
Vitesse 2	439	57
Vitesse 3	582	64

Vitesse intensive	798	71

Performance / Etiquette Energétique



Consommation d'énergie annuelle (AEC)	56 kWh/a
Classe d'efficacité énergétique	A
Efficacité fluidodynamique (FDE)	25.9
Classe d'efficacité fluidodynamique	A
Efficacité lumineuse (LE)	128.6 lux/W
Classe d'efficacité lumineuse	A
Efficacité de filtration des graisses	78 %
Classe d'efficacité de filtration des graisses	C
Débit d'air à la vitesse minimale	337 m³/h
Débit d'air à la vitesse maximale (Qmax)	582 m³/h
Débit d'air en mode intensif ou "boost"	798 m³/h
Emission acoustique de l'air pondérée à la vitesse minimale (SPEmin)	50 dBA
Emission acoustique de l'air pondérée à la vitesse maximale (SPEmax)	64 dBA
Emission acoustique de l'air pondérée à la vitesse intensive (SPEboost)	71 dBA
Facteur d'augmentation du temps (F)	1.00
Indice d'efficacité énergétique	52
Débit d'air mesuré au point de rendement maximal	412 m³/h
Pression d'air mesurée au point de rendement maximal	451 Pa
Puissance électrique à l'entrée mesurée au point de rendement maximal	166 W
Puissance nominale du système d'éclairage	2 W
Eclairement moyen du système d'éclairage sur la surface de cuisson (Emiddle)	283 lux
Niveau de bruit au réglage le plus élevé	64 dBA

Raccordement électrique

Puissance nominale électrique	277 W
Tension	220-240 V
Fréquence	50-60 Hz
Longueur du câble d'alimentation	1000 mm
Type de prise	Non

Egalement disponible

Autres couleurs disponibles	Anthracite
Références des autres versions de couleur	KC16POE

Options non incluses

Filtres à charbon	FLT6	**Sortie moteur**	No
Télécommande	No	**Kit avec composants esthétiques**	KITKCS-2/ KITKCX-2/ KITLOGOCR/ KITLOGOAS
Kit extension de cheminée	No		

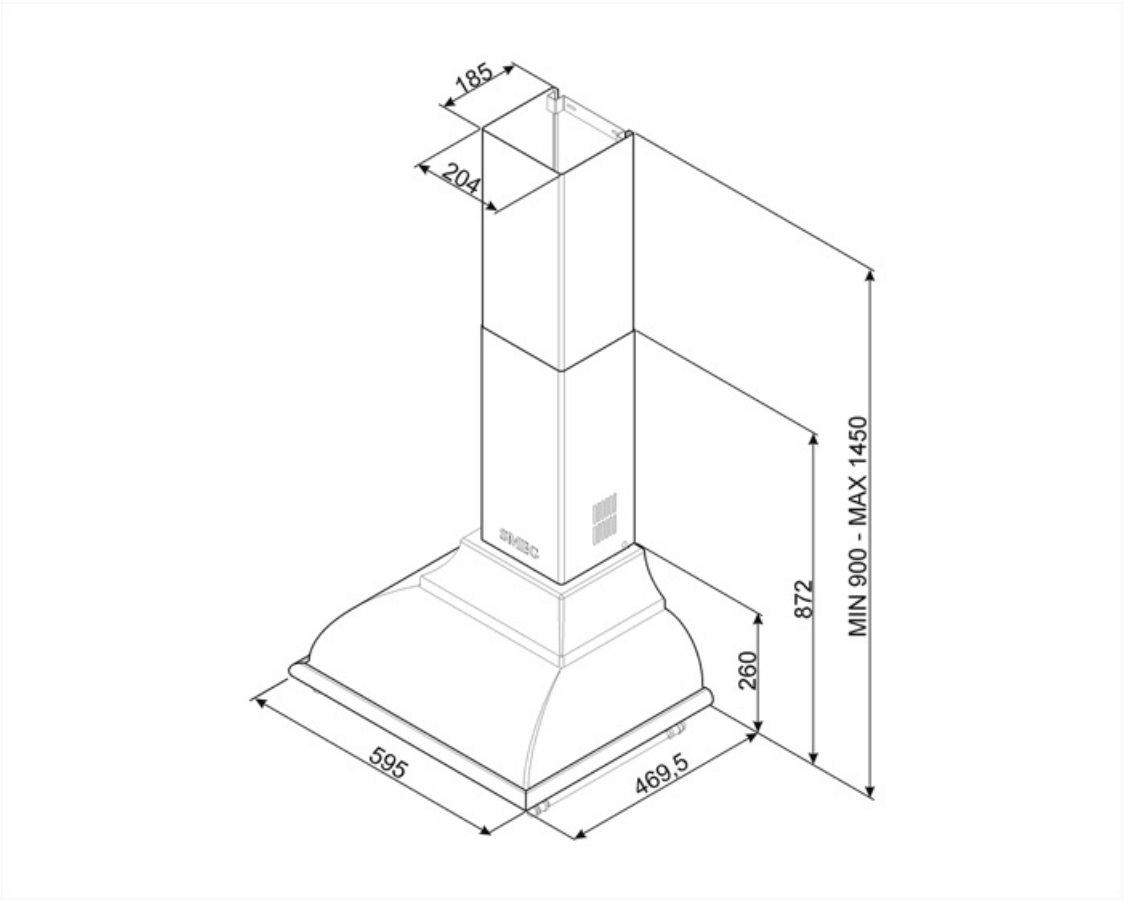

Accessoires Compatibles



FLT6

Filtre charbon pour recyclage intérieur rond Kit 2 pièces



KITALLFC

Filtre à charbon actif universel
Structure en acier inox AISI 304
Possibilité de régénération au lave-vaisselle à 50°C (compatible avec détergent et eau) et séchage au four à 180°C pendant 25 minutes.



KITKCO-2

Kit finition laiton (logo et barres latérales) pour hottes Cortina



KITKCX-2

Kit finition chromé (logo et barres latérales) pour hottes Cortina



KITLOGOAS

Kit logo finition silver antique



KITLOGOCR

Kit logo finition chromée

Symbols glossary



Filtres anti-graisses : Ce modèle est équipé de filtres qui permettent d'éliminer les graisses de la vapeur qui s'échappe des casseroles pendant la cuisson.



A : La classe A des produits Smeg garantit de basses consommation d'énergie



Eclairage : Les hottes sont équipées de lampes LED. La lumière peut être allumée indépendamment du ventilateur d'aspiration, ce qui permet d'éclairer le plan de travail.



Fonction Turbo : La fonction Turbo permet de faire fonctionner la hotte à puissance maximale, pour accélérer l'élimination des odeurs les plus persistantes.