KC16POE

Termékcsalád	Páraelszívó
Páraelszívó típusa	Dekoratív fali páraelszívó
Design	Kürtős
Elszívás	Elszívás
Anyag	Hőformázott
EAN kód	8017709211738
Páraelszívó szélessége	60 cm
Design család	Cortina
Szín	Bézs
Komponensek felületkezelése	Antik sárgaréz
Logo	3D



Kezelő elemek

Vezérlés	Vezérlőgombok	**Vezérlőgombok**	Cortina
Vezérlőelemek száma	2	**Vezérlőelemek színe**	Bézs

Program/Funkciók

Fokozatok száma	3
Intenzív sebesség	BOOST

MŰSZAKI JELLEMZŐK

Világítás száma	2	**Motorteljesítmény**	275 W
Világítás típusa	LED	**Szűrők száma**	2
Világítás teljesítménye	1 W	**Zsírszűrők**	Alumínium
Világítás színhőmérsékleti skála (K)	3000 K	**Kivezető nyílás**	150 mm
		Visszacsapó szelep	Igen
Szabad kivezetés maximális légszállítása	820 m³/h		

	Légszállítás IEC 61591 [m³/h]	Zajszint IEC 60704-2-13 [dBA]
1. sebességfokozat	337	50

2. sebességfokozat	439	57
3. sebességfokozat	582	64
Intenzív sebesség	798	71

Teljesítmény / Energiacímke



Éves energiafogyasztás (AEChood)	56 kWh/a
Energiahatékonysági osztály (EEC)	A
Hidrodinamikai hatékonyság (FDEhood)	25.9
Hidrodinamikai hatékonysági osztály (FDEC)	A
Megvilágítási hatékonyság (LE)	128.6 lux/W
Megvilágítási hatékonysági osztály (LEC)	A
Zsírkiszűrési hatékonyság (GFE)	78 %
Zsírkiszűrési hatékonysági osztály (GFEC)	C
Légszállítás minimum fokozaton (Qmin)	337 m³/h
Légszállítás maximum fokozaton (Qmax)	582 m³/h
Légszállítás intenzív (booster) fokozaton (Qboost)	798 m³/h
Levegőben terjedő, A-súlyozású akusztikus zajkibocsátás minimális sebességnél (SPEmin)	50 dBA
Levegőben terjedő, A-súlyozású akusztikus zajkibocsátás maximális sebességnél (SPEmax)	64 dBA
Levegőben terjedő, A-súlyozású akusztikus zajkibocsátás intenzív (boost) sebességnél (SPEboost)	71 dBA
Időtartam-növelő tényező (F)	1.00
Energiahatékonysági mutató	52
Mért légáramsebesség a legjobb hatásfokú pontban (Qbep)	412 m³/h
Mért légnyomás a legjobb hatásfokú pontban (Pbep)	451 Pa
Mért villamosenergia-felvétel a legjobb hatásfokú pontban (Wbep)	166 W
Világítórendszer nominális teljesítménye (WL)	2 W
Világítórendszer átlagos megvilágítása a főzőfelületen (Emiddle)	283 lux
Zajteljesítményszint a legmagasabb fokozaton (Lwa)	64 dBA

Elektromos csatlakozás

Elektromos csatlakozás névleges értéke	277 W
Feszültség	220-240 V
Frekvencia (Hz)	50-60 Hz
Tápkábel hossza	1000 mm
Csatlakozódugó	Nem

Szintén elérhető

Alternative colours availible	Anthracite	**Available colours**	KC16POE

Opcionális tartozékok

Aktívszén-szűrő	FLT6	**Kivezető nyílás**	No
Távirányító	No	**Design kiegészítők**	KITKCS-2/ KITKCX-2/ KITLOGOCR/ KITLOGOAS
Kürtő hosszabbító	No		

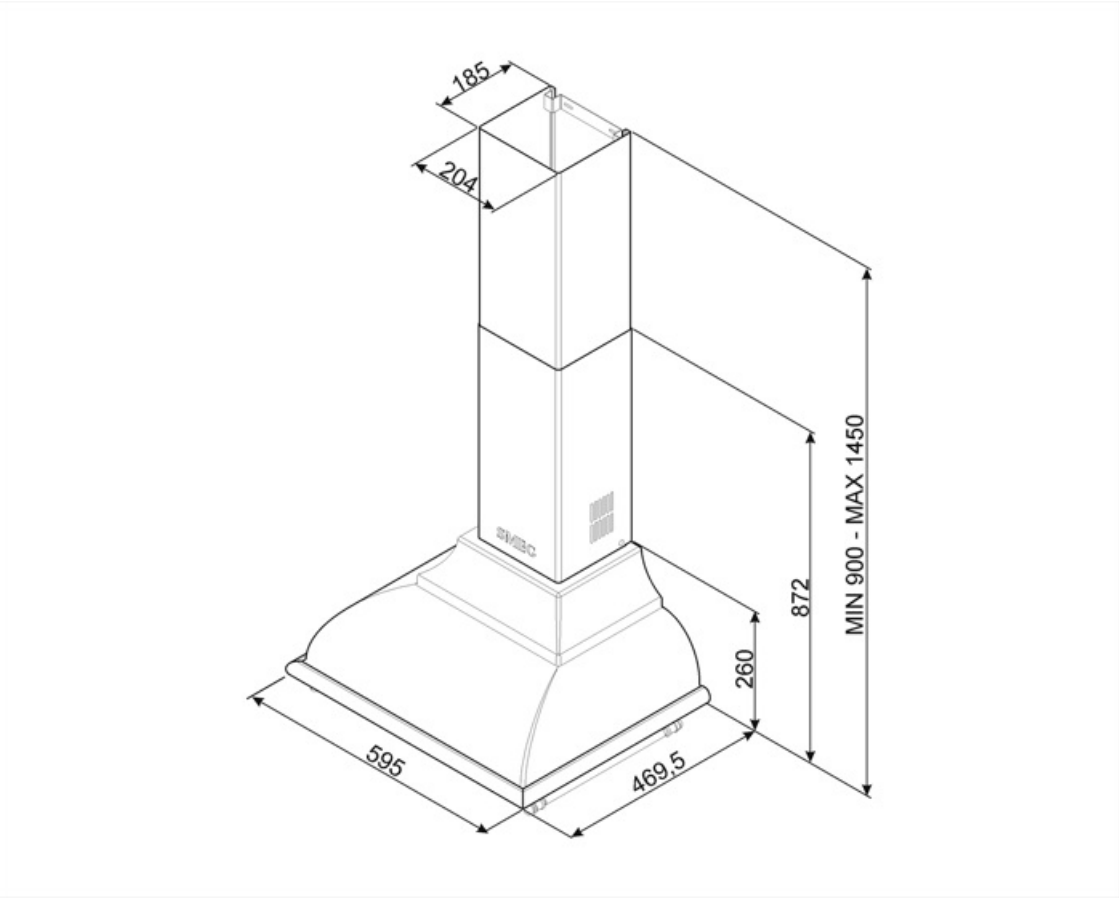

Compatible Accessories



FLT6

Kerek aktívszén-szűrők (készlet 2 db)



KITALLFC

Univerzális aktívszén-szűrő Rozsdamentes acél AISI 304 A szűrő mosogatógépben 50°C-on mosható (víz és megfelelő mosószer) és sütőben 180°C-on 25 percig szárítható



KITKCO-2

LOGÓKÉSZLET és SÍN SÁRGARÉZ BEVONATTAL



KITKCX-2

LOGÓKÉSZLET ÉS SÍN KRÓMOZOTT FELÜLETTEL



KITLOGOAS

LOGÓ KÉSZLET ANTIK EZÜST BEVONATTAL



KITLOGOCR

LOGÓ KÉSZLET KRÓM BEVONATTAL

Symbols glossary



Szűrők: a készülék speciális szűrőkkel rendelkezik, amelyek hatékonyan távolítják el a zsíros szennyeződéseket a főzés során keletkező gőzből.



A: Energiahatékonysági osztály



Világítás: Minden páraelszívó világítással rendelkezik a főzőterület megvilágításához vagy a konyha hangulatosabbá tételéhez.



Intenzív/boost fokozat: amikor extra gyors elszívásra van szükség.