KC16POE

Produktgruppe	Kjøkkenvifte
Hettetype	Veggmonterte kjøkkenvifte
Design	Skorsten
Uttrekking	Utdrivning
Materiale	Formpresset
EAN-kode	8017709211738
Hette bredde	60 cm
Estetikk	Cortina
Farge	Creme
Komponent behandling	Antikk messing
Logo	Anvendt



Kontroller

Kontrollinnstilling	Kontroller	**Vridere**	Cortina
Antall vridere	2	**kontroller farge**	Creme

Program / funksjoner

Antall hastigheter	3
Intensiv hastighet	BOOST

Tekniske egenskaper

Antall lamper	2	**Motoreffekt**	275 W
Type lampe	LED	**Antall filtre**	2
Lyseffekt	1 W	**Fettfiltre**	Aluminium
Temperaturskala lampefarge	3000 K	**Luftutløp**	150 mm
		Tilbakeslagsventil	Ja
Maksimal kapasitet i fri modus	820 m³/h		

	Uttrekkingshastighet (IEC 61591) [m³/h]	Støynivå (IEC 60704-2-13) [dBA]
Hastighet 1	337	50
Hastighet 2	439	57

Hastighet 3	582	64
Intensiv hastighet	798	71

Kapasitets-/energietikett



Årlig Effektivt Forbruk (AEChood)	56 kWh/a
Energi effektivitets klasse (EEC)	A
Flytende Dynamisk Effektivitet (FDE)	25,9
Flytende Dynamisk Effektivitet (FDEC)	A
Belysning Effektivitet (LE)	128,6 lux/W
Belysning Effektivitet klasse (LEC)	A
Fett filtreringsutbytte (GFE)	78 %
Fettfiltrering effektivitetsklasse (GFE)	C
Luftflyt ved minumum fart (Qmin)	337 m³/h
Luftmengde ved maksimal hastighet (Qmax)	582 m³/h
Luftmengde ved økt hastighet (Qboost)	798 m³/h

Airbourne akustisk A-veid lydeffektnivå Emission på minimum hastighet (SPEmin)	50 dBA
Airbourne akustisk A-veid lydeffektnivå Emission på minimum hastighet (SPEmax)	64 dBA
Airbourne akustisk A-veid lydeffektnivå Emission på økende hastighet (SPEboost)	71 dBA
Tidsøkning faktor (F)	1,00
Energi effektivitetsindeks for stekeovn 1	52
Målt lufttrykk på beste effektssgrad (QBEP)	412 m³/h
Målt lufttrykk på beste effektssgrad (QBEP)	451 Pa
Målt strøm på beste virkningsgrad	166 W
Normal styrke på lyssystem (WI)	2 W
Gjennomsnittlig belysning av lyset på kokeflaten (emiddle)	283 lux
Lydstyrke nivå på høyeste styrke (Lwa)	64 dBA

Elektrisk tilkobling

Elektrisk tilkoblingseffekt	277 W
Spenning	220-240 V
Frekvens	50-60 Hz

Lengde på ledning	1000 mm
Støpseltype	Nei

Også tilgjengelig

Andre tilgjengelige farger	Antrasitt

Andre tilgjengelige fargekoder	KC16POE

Tilvalg

Kullfilter	FLT6	**Luftutløp**	No
Fjernkontroll	No	**Kit med tilbehør**	KITKCS-2/ KITKCX-2/ KITLOGOCR/ KITLOGOAS
Pipe ekspansjon	No		

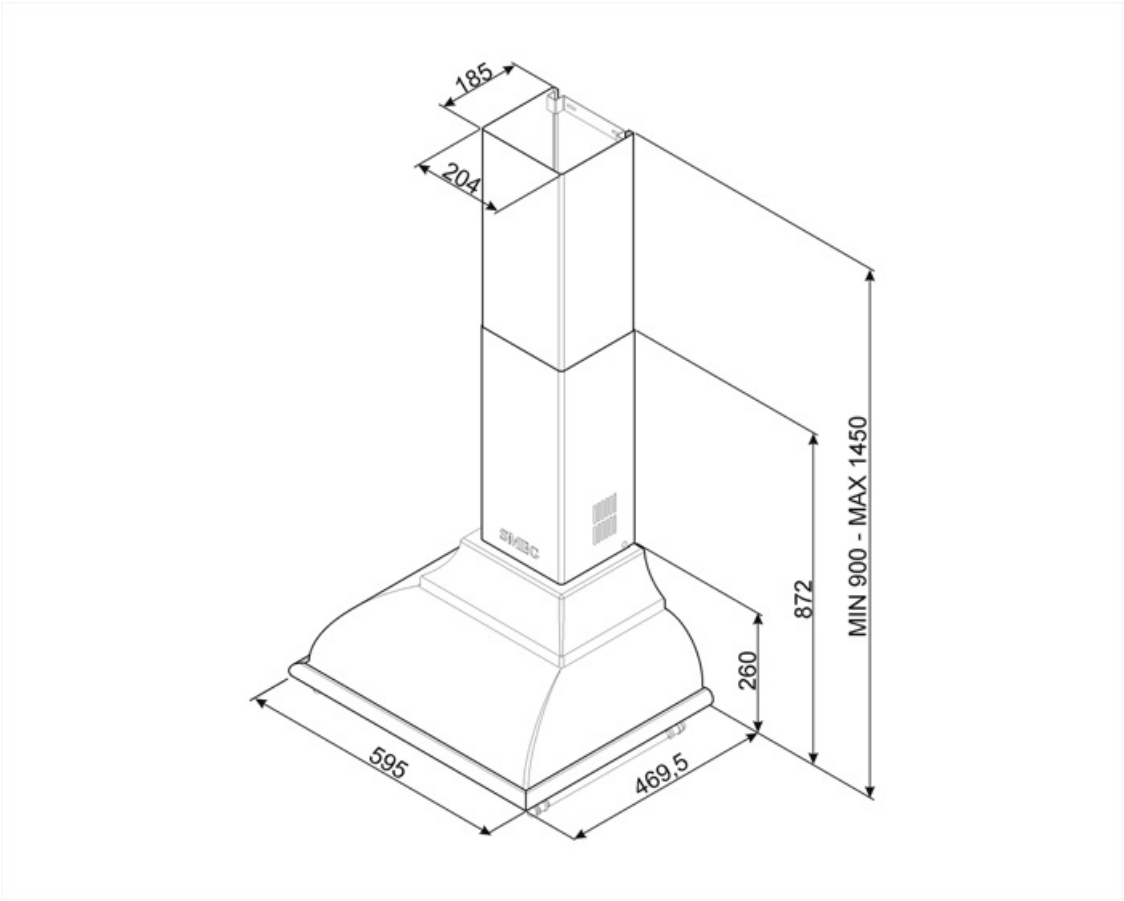

Compatible Accessories



FLT6

Rundt kullfilter (sett med 2 deler)



KITALLFC

Universal Kullfilter Rustfritt stål AISI 304 Dette filteret kan vaskes i oppvaskmaskin på 50 °C (vann og egnet vaskemiddel) og tørkes i ovn på 180°C i 25 minutter



KITKCO-2

SETT LOGO OG GELENDER MESSINGPOLERT



KITKCX-2

SETT LOGO OG GELENDER KROMPOLERT



KITLOGOAS

SETT LOGO ANTIKK SØLVPOLERT



KITLOGOCR

SETT LOGO KROMPOLERT

Symbols glossary



Filtre: Modellen er utstyrt med filtre som fjerner fett fra dampen som kommer fra grytene under matlagingen.



A: Product drying performance, measured from A+++ to D / G depending on the product family



Lys: Alle ventilatorhetter har lamper som belyser platetoppen eller gir stemning til kjøkkenomgivelsene.



Intensiv/turbo: Når ekstra hurtig avtrekk kreves.