KC16POE

Produktgrupp	Köksfläkt
Fläkttyp	Väggmonterad köksfläkt
Design	Skorsten
Filtrering	Utdrivning
Material	Formpressat
EAN-kod	8017709211738
Bredd på fläkt	60 cm
Estetik	Cortina
Färg	Creme
Material på detaljer	Antik mässing
Logga	Utanpåliggande



Kommandon

Kontroller	Vred	**Vred**	Cortina
Antal vred	2	**Färg på kontroller**	Creme

Program / funktioner

Antal hastigheter	3
Intensiv hastighet	BOOST

Teknisk specifikation

Antal ljuskällor	2	**Motoreffekt**	275 W
Typ av lampa	LED	**Antal filter**	2
Effekt lampa	1 W	**Fettfilter**	Aluminium
Ljusets färgtemperatur, skala (K)	3000 K	**Luftutlopp**	150 mm
Maximal kapacitet i fritt läge (P0)	820 m³/h	**Backventil**	Ja

	Kapacitet (IEC 61591) [m³/h]	Ljudnivå (IEC 60704-2-13) [dBA]
Hastighet 1	337	50
Hastighet 2	439	57
Hastighet 3	582	64

Intensivläge	798	71

Kapacitet/energietikett



Årlig effektförbrukning (AEChood)	56 kWh/a
Energiklass (EEC)	A
Flödesdynamisk effektivitet (FDE)	25,9
Flödesdynamisk effektivitetsklass (FDEC)	A
Ljuseffektivitet (LE)	128,6 lux/W
Ljuseffektivitetsklass (LEC)	A
Fettfiltreringseffektivitet (GFE)	78 %
Fettfiltreringseffektivitetsklass (GFEC)	C
Luftflöde, min.hastighet (Qmin)	337 m³/h
Luftflöde vid maxhastighet (Qmax)	582 m³/h
Luftflöde vid intensivgäge (Qboost)	798 m³/h

Luftburet akustiskt buller för A-viktade ljudeffektsutsläpp vid min.hastighet (SPEmin)	50 dBA
Luftburet akustiskt buller för A-viktade ljudeffektutsläpp vid maxhastighet (SPEmax)	64 dBA
Luftburet akustiskt buller för A-viktade ljudeffektutsläpp vid intensivläge (SPEboost)	71 dBA
Tidsökningsfaktor (F)	1,00
Energieffektivitetsindex	52
Mest effektiva luftflöde (Qbep)	412 m³/h
Uppmätt lufttryck vid bästa effektivitetsposition (Pbep)	451 Pa
Uppmätt elförbrukning vid bästa effektivitetspunkt (Wbep)	166 W
Ljusets anslutningseffekt (Wl)	2 W
Genomsnittligt ljus från ljuskälla på tillagningsyta (Emiddle)	283 lux
Ljudtryck vid högsta läge (Lwa)	64 dBA

Elektrisk anslutning

Anslutningseffekt	277 W	**Sladdens längd**	1000 mm
Spänning	220-240 V	**Typ av kontakt**	Nej
Frekvens	50-60 Hz		

Även tillgängligt

Andra tillgängliga färger	Antracit	**Andra tillgängliga färgkoder**	KC16POE

Extra tillbehör

Kolfilter	FLT6	**Luftutlopp**	No

Fjärrkontroll	No	**Kit med tillbehör**	KITKCS-2/ KITKCX-2/ KITLOGOCR/ KITLOGOAS
Skorstensförlängning	No		

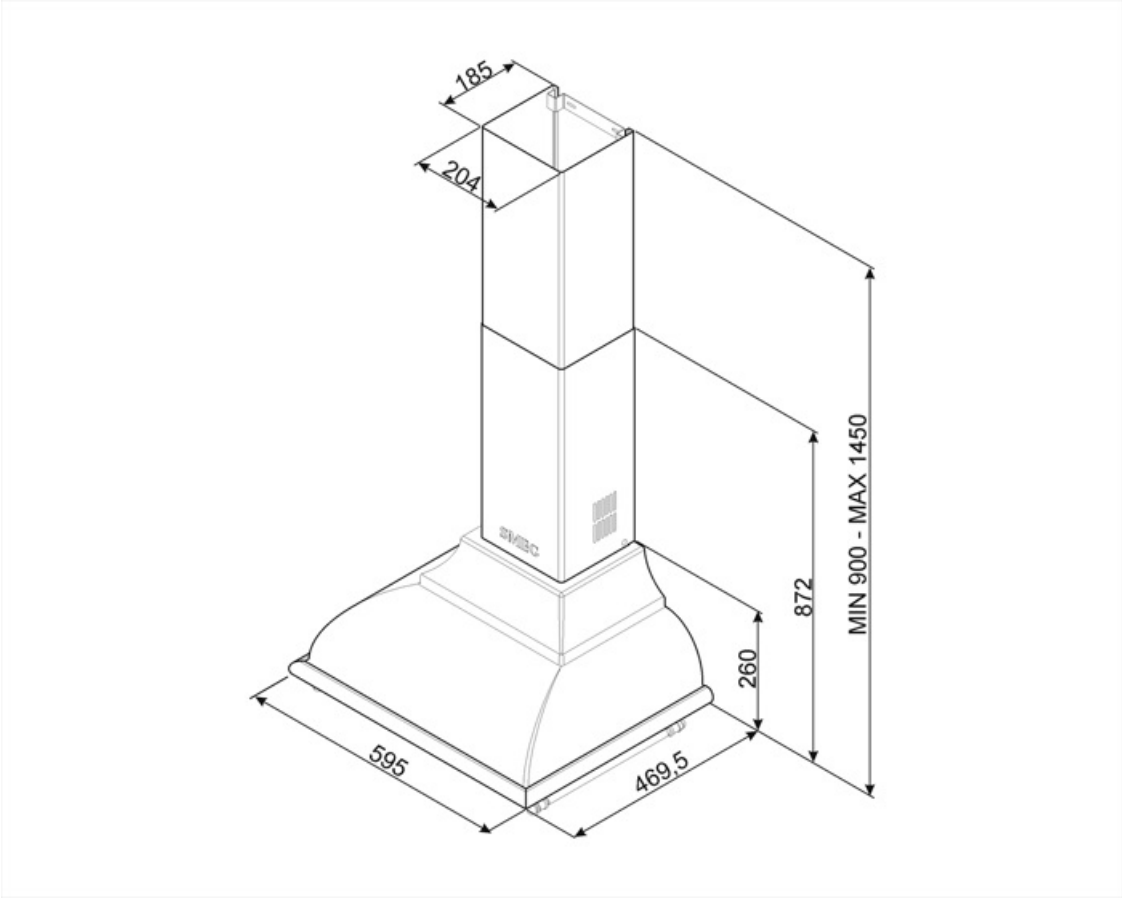

Kompatibela Tillbehör



FLT6

Kolfilter runt (2-pack)



KITALLFC

Universellt kolfilter Rostfritt stål AISI304 Filtret kan diskas i diskmaskinen i 50 °C (med vatten och lämpligt diskmedel) och torkas i ugnen på 180 °C, i 25 minuter



KITKCO-2

Logotyp & reling i mässing



KITKCX-2

Logotyp & reling i Krom



KITLOGOAS

Logo i Antiksilver



KITLOGOCR

Logo i silver

Symbols glossary



Filter: Modellen har filter som hjälper till att avlägsna fett från ångan som kommer från pannorna under tillagningen.



A: Product drying performance, measured from A+++ to D / G depending on the product family



Lampor: Alla köksfläktar har belysning som lyser upp matlagningsytan och bidrar till stämningen i köket.



Intensiv-/turboinställning: när extra snabb utsugning krävs.