KC19AOE

Produktgruppe	Kjøkkenvifte
Hettetype	Veggmonterte kjøkkenvifte
Design	Skorsten
Uttrekking	Utdrivning
Materiale	Formpresset
Type stål	Børstet
EAN-kode	8017709211745
Hette bredde	90 cm
Estetikk	Cortina
Farge	Antrasitt
Komponent behandling	Antikk messing
Logo	Anvendt



Kontroller

Kontrollinnstilling	Kontroller	**Vridere**	Cortina
Antall vridere	2	**kontroller farge**	Antrasitt

Program / funksjoner

Antall hastigheter	3
Intensiv hastighet	BOOST

Tekniske egenskaper

Antall lamper	2	**Antall filtre**	3
Type lampe	LED	**Fettfiltre**	Aluminium
Lyseffekt	1 W	**Luftutløp**	150 mm
Temperaturskala lampefarge	3000 K	**Minste avstand fra gasskomfyr**	750 mm
Maksimal kapasitet i fri modus	820 m³/h	**Minste avstand fra elektriskkomfyr**	650 mm
Motoreffekt	275 W	**Tilbakeslagsventil**	Ja

	Uttrekkingshastighet (IEC 61591) [m³/h]	**Støynivå (IEC 60704-2-13) [dBA]**
Hastighet 1	326	50

Hastighet 2	439	57
Hastighet 3	549	62
Intensiv hastighet	794	71

Kapasitets-/energietikett



Årlig Effektivt Forbruk (AEChood)	58 kWh/a
Energi effektivitets klasse (EEC)	A
Flytende Dynamisk Effektivitet (FDE)	31,9
Flytende Dynamisk Effektivitet (FDEC)	A
Belysning Effektivitet (LE)	83,6 lux/W
Belysning Effektivitet klasse (LEC)	A
Fett filtreringsutbytte (GFE)	77,9 %
Fettfiltrering effektivitetsklasse (GFE)	C
Luftflyt ved minumum fart (Qmin)	326 m³/h
Luftmengde ved maksimal hastighet (Qmax)	549 m³/h
Luftmengde ved økt hastighet (Qboost)	794 m³/h
Airbourne akustisk A-veid lydeffektnivå Emission på minimum hastighet (SPEmin)	50 dBA
Airbourne akustisk A-veid lydeffektnivå Emission på minimum hastighet (SPEmax)	62 dBA
Airbourne akustisk A-veid lydeffektnivå Emission på økende hastighet (SPEboost)	71 dBA
Tidsøkning faktor (F)	0,9
Energi effektivitetsindeks for stekeovn 1	53,1
Målt lufttrykk på beste effektssgrad (QBEP)	430 m³/h
Målt lufttrykk på beste effektssgrad (QBEP)	457 Pa
Målt strøm på beste virkningsgrad	171 W
Normal styrke på lyssystem (WI)	2 W
Gjennomsnittlig belysning av lyset på kokeflaten (emiddle)	184 lux
Lydstyrke nivå på høyeste styrke (Lwa)	62 dBA

Elektrisk tilkobling

Elektrisk tilkoblingseffekt	277 W
Spenning	220-240 V
Frekvens	50-60 Hz
Lengde på ledning	1000 mm
Støpseltype	Nei

Også tilgjengelig

Andre tilgjengelige farger	Hvit, Creme, Kobber, Messing, Vinrød
Andre tilgjengelige fargekoder	KC19BSE-KC19OTE-KC19POE-KC19RAE-KC19RWE

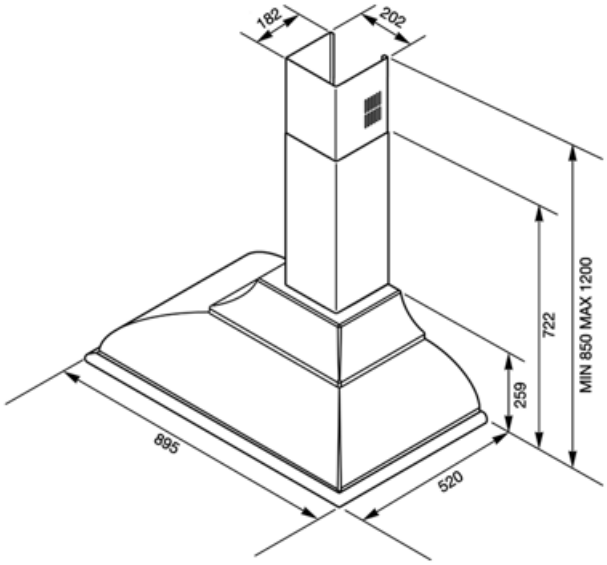
182
202
MIN 850 MAX 1200
722
259
895
520

Compatible Accessories



FLT6

Rundt kullfilter (sett med 2 deler)



KITKCX-2

SETT LOGO OG GELENDER KROMPOLERT

KITLOGOCR

SETT LOGO KROMPOLERT



KITALLFC

Universal Kullfilter Rustfritt stål AISI 304 Dette filteret kan vaskes i oppvaskmaskin på 50 °C (vann og egnet vaskemiddel) og tørkes i ovn på 180°C i 25 minutter

KITLOGOAS



SETT LOGO ANTIKK SØLVPOLERT

Symbols glossary



Filtre: Modellen er utstyrt med filtre som fjerner fett fra dampen som kommer fra grytene under matlagingen.



A: Product drying performance, measured from A+++ to D / G depending on the product family



Lys: Alle ventilatorhetter har lamper som belyser platetoppen eller gir stemning til kjøkkenomgivelsene.



Intensiv/turbo: Når ekstra hurtig avtrekk kreves.