KC19POE

Skupina výrobků	Kapota
Typ digestoře	Dekorativní nástěnný odsavač
Vzhled	Komín
Extrakce	Extrakce
Materiál	Tvarované za tepla
Typ oceli	Kartáčovaný
EAN kód	8017709211752
Šířka digestoře	90 cm
Estetika	Cortina
Barva	Krémová
Povrchová úprava součástí	Antická mosaz
Logo	Applied



Ovládání

Nastavení ovládání	Ovládací knoflíky	**Ovládací knoflíky**	Cortina
Počet ovládacích prvků	2	**Barva ovládacích prvků**	Krémová

Program/funkce

Počet rychlostí	3
Intenzivní rychlost	BOOST

Technické parametry

Počet světel	2	**Počet filtrů**	3
Typ osvětlení	LED	**Filtry proti mastnotě**	Hliník
Výkon osvětlení	1 W	**Ventilační otvor**	150 mm
Teplota barvy světla (K)	3000 K	**Minimální vzdálenost od PLYNOVÉ varné desky**	750 mm
Maximální kapacita volného výstupu	820 m³/h	**Minimální vzdálenost od ELEKTRICKÉ varné desky**	650 mm
Výkon motoru	275 W	**Zpětný ventil**	Ano

	Sací výkon IEC 61591 [m³/h]	Hladina hluku IEC 60704-2-13 [dBA]
Rychlost 1	326	50
Rychlost 2	439	57

Rychlost 3	549	62
Intenzivní rychlost	794	71

Výkon/energetický štítek



Roční účinnost spotřeby (AEC)	58 kWh/a
Třída energetické účinnosti (EHS)	A
Dynamická účinnost kapalin (FDE)	31.9
Třída dynamické účinnosti kapalin (FDEC)	A
Účinnost osvětlení (LE)	83.6 lux/W
Třída účinnosti osvětlení (LEC)	A
Účinnost filtrování tuků (GFE)	77.9 %
Třída účinnosti filtrování tuků (GFEC)	C
Průtok vzduchu při minimální rychlosti (Qmin)	326 m³/h
Průtok vzduchu při maximální rychlosti (Qmax)	549 m³/h
Průtok vzduchu při přídavné rychlosti (Qboost)	794 m³/h
Vážená emise akustického výkonu při minimální rychlosti (SPEmin)	50 dBA
Vážená emise akustického výkonu při maximální rychlosti (SPEmax)	62 dBA
Vážená emise akustického výkonu při intenzivní rychlosti (SPEboost)	71 dBA
Faktor prodloužení času (F)	0.9
Třída energetické účinnosti	53.1
Průtok vzduchu měřený za podmínek maximální účinnosti (Qbep)	430 m³/h
Tlak vzduchu měřený za podmínek maximální účinnosti (Pbep)	434 Pa
Měřený příkon elektrické energie za podmínek maximální účinnosti (Wbep)	171 W
Jmenovitá spotřeba energie osvětlovací soustavy (WL)	2 W
Průměrné osvětlení osvětlovací soustavy na varné desce (Emiddle)	184 lux
Hladina akustického výkonu při nejvyšším nastavení (Lwa)	62 dBA

Elektrické připojení

Jmenovitý výkon elektrického připojení	277 W
Napětí	220-240 V
Kmitočet (Hz)	50-60 Hz
Power supply cable length	1000 mm
Zástrčka	Ne

Také k dispozici

Alternative colours availible	White, Anthracite, Copper, Brass, Red Wine	**Available colours**	KC19BSE-KC19OTE-KC19POE-KC19RAE-KC19RWE

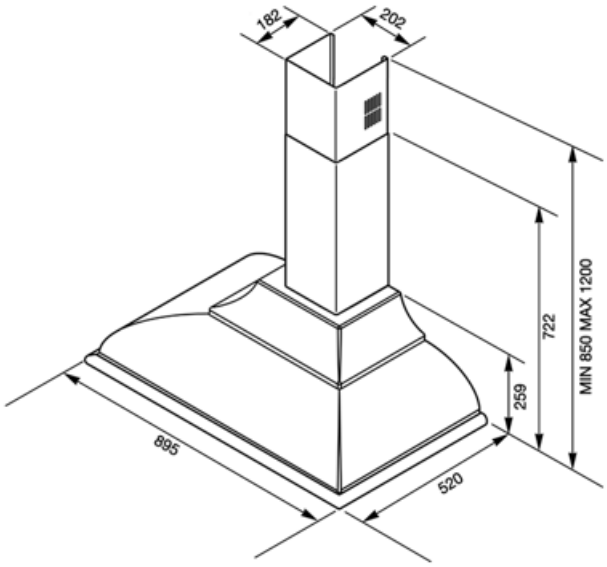

Compatible Accessories



FLT6

Kulaté filtry s aktivním uhlím (sada 2 kusy)



KITALLFC

Univerzální filtr s aktivním uhlím Nerezová ocel AISI 304 Filtr lze mýt v myčce na nádobí o teplotě 50 °C (voda a vhodný čisticí prostředek) Sušit jeho vložením do trouby s teplotou 180 °C na 25 minut



KITKCX-2

SADA LOGA A RUKOJETI, CHROMOVANÁ POVRCHOVÁ ÚPRAVA



KITLOGOAS

SADA LOGA, POVRCHOVÁ ÚPRAVA STAROŽITNÉ STŘÍBRO



KITLOGOCR

SADA LOGA, CHROMOVANÁ POVRCHOVÁ ÚPRAVA

Symbols glossary



Filtry: Model má filtry, které pomáhají odstranit mastnotu z páry vycházející z nádobí během vaření.



A: Sušicí výkon výrobku měřený od A+++ do D/G v závislosti na skupině výrobků



"LED světlo:" Všechny odsavače par jsou vybaveny osvětlením, které osvětluje varnou plochu nebo dotváří prostředí kuchyně.



Intenzivní/turbo nastavení: je-li vyžadováno extra rychlé odsávání