KC19POE

Produktfamilie	Dunstabzugshaube
Art der Dunstabzugshaube	Wandhaube
Design	Trapez
Umluft/Abluftbetrieb	ja
Material	Kunststoff, thermogeformt
Art des Edelstahls	Gebürstet
EAN-Code	8017709211752
Produktbreite	90 cm
Ästhetik	Cortina
Farbe	Creme
Verzierung der Komponenten	Messing-Antik
Markenlogo	Standard



Bedienelemente

Art der Bedienung	Bedienknebel	**Bedienknebel**	Cortina
Anzahl der Bedienknebel	2	**Farbe/Ausführung der Bedienknebel**	Creme

Programme / Funktionen

Anzahl der Leistungsstufen	3
Intensive Leistungsstufe	BOOST

Technische Eigenschaften

Anzahl der Beleuchtungen	2	**Anzahl der Fettfilter**	3
Art der Beleuchtung	LED	**Art der Fettfilter**	Aluminium
Beleuchtungsleistung	1 W	**Durchmesser für Motoranschluss**	150 mm
Farbe der Licht-Temperatur	3000 K	**Min. Sicherheitsabstand zu Gas-Kochfeld**	750 mm
Luftstrom bei maximaler Geschwindigkeit im freiem Modus (P0)	820 m³/h	**Min. Sicherheitsabstand zu Elektro-Kochfeld**	650 mm
Motorleistung	275 W	**Luftrückschlagklappe**	Ja

	Luftstrom der Geschwindigkeiten in m³ (IEC 61591) [m³/h]	A-bewertete Luftschallemission (IEC 60704-2-13) [dBA]
Leistungsstufe 1	326	50
Leistungsstufe 2	439	57
Leistungsstufe 3	549	62
Intensiv	794	71

Technische Daten / Energielabel



Jährlicher Energieverbrauch (AEChood)	58 kWh/Jahr
Energieeffizienzklasse (auf einer Skala von A+++ bis D)	A
Fluiddynamische Effizienz (FDEhood)	31.9
Klasse für die fluiddynamische Effizienz (FDEhood)	A
Beleuchtungseffizienz (LEhood)	83.6 lux/W
Beleuchtungseffizienzklasse (LEhood)	A
Fettabscheidegrad (GFEhood)	77.9 %
Klasse für den Fettabscheidegrad (GFEhood)	C
Luftstrom bei minimaler Geschwindigkeit (Qmin)	326 m³/h
Luftstrom bei maximaler Geschwindigkeit (Qmax)	549 m³/h
Luftstrom auf Intensivstufe oder Schnelllaufstufe (Qboost)	794 m³/h

A-bewertete Luftschallemission bei niedrigster Stufe (SPEmin)	50 dBA
A-bewertete Luftschallemission bei maximaler Stufe (SPEmax)	62 dBA
A-bewertete Luftschallemission bei Intensivstufe (SPEboost)	71 dBA
Zeitverlängerungsfaktor (f)	0.9
Energieeffizienzindex (EEI hood)	53.1
Volumenstrom im Bestpunkt (Qbep)	430 m³/h
Statistischer Druckunterschied im Bestpunkt (Pbep)	434 Pa
Elektrische Eingangsleistung im Bestpunkt (Wbep)	171 W
Beleuchtungsleistung	2 W
Durchschnittliche Ausleuchtung des Arbeitsbereiches (Emiddle)	184 lux
A-bewertete Luftschallemission bei höchster Einstellung (Lwa)	62 dBA

Elektrischer Anschluss

Elektr. Gesamtanschlußwert	277 W

Länge Netzkabel	1000 mm
Netzstecker	Nein

Spannung	220-240 V
Frequenz	50-60 Hz

Zusätzlich verfügbar

Weitere Farbvarianten	Weiß, Anthrazit, Kupfer, Messing, Weinrot	**Weitere Farbvarianten**	KC19BSE-KC19OTE-KC19POE-KC19RAE-KC19RWE

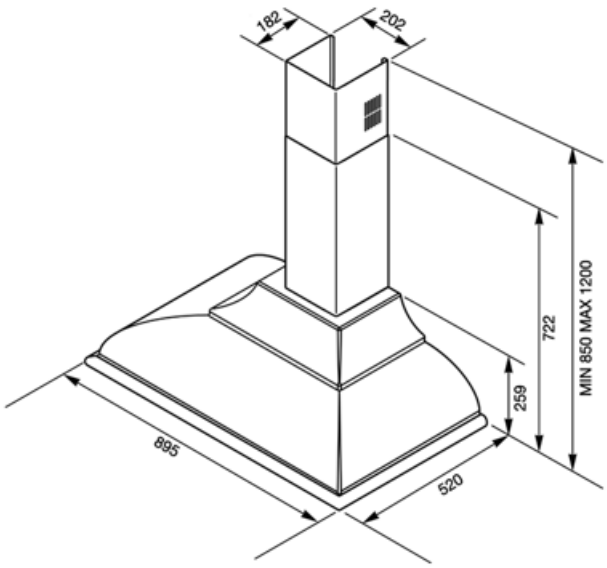

Kompatibel Zubehör



FLT6

Aktivkohlefilter, runde Bauform, 2 St., kompatible Modelle s. Produktbeschreibung



KITKCX-2

KIT Smeg-Logo und Reling für Cortina Wandhauben in Chrom



KITLOGOCR

Smeg-Logo für Cortina Wandhauben in Chrom



KITALLFC

Universal Longlife-Aktivkohlefilter, Ø 150 mm, passives Filtersystem, Edelstahlgehäuse nach AISI 304, begrenzt regenerierbar, spülmaschinengeeignet (Spülen bei max. 50° C), Trocknen bei max. 180° C für 25 min. im Backofen, Abm. HxBxT: 300x160x160 mm, komp



KITLOGOAS

Smeg-Logo für Cortina Wandhauben in Silber-Antik

Symbolverzeichnis



Fettfilter: damit werden Fette und Öle beim Garen aus dem aufsteigenden Wasserdampf herausgefiltert



Beleuchtung: für eine Ausleuchtung des Kochbereiches beim Garen oder zur Ambientebeleuchung



Energieeffizienzklasse A



Intensiv: Leistungsstufe für eine besonders hohe Luftförderleistung