KC19RAE

Семейство продуктов	Вытяжка
Тип вытяжки	Вытяжка настенная
Дизайн	Воздуховод
Режим отвода воздуха	Режим отвода воздуха
Материал	Термоформируемый полимер
Тип нержавеющей стали	Матовая
EAN-**код**	8017709211790
Ширина (мм)	90 см
Эстетика	Cortina
Цвет	Медный
Фурнитура	Полированная медь
Логотип	Накладной

Управление

Управление	Поворотные переключатели	**Поворотные переключатели**	Cortina
Количество переключателей	2	**Цвет переключателей**	Полированная медь

Программы/ функции

Количество скоростей	3
Интенсивный режим	BOOST

Технические характеристики

Количество ламп подсветки	2	**Количество фильтров**	3
Тип подсветки	LED	**Жироулавливающие фильтры**	Алюминий
Мощность ламп подсветки	1 Вт	**Диаметр воздуховода**	150 мм
Шкала цветовой температуры света (°K)	3000 K	**Мин. расстояние от газовой варочной панели**	750 мм
Максимальная производительность	820 м³/ч	**Мин. расстояние от электрической варочной панели**	650 мм
Мощность мотора	275 Вт	**Обратный клапан**	Да

	Максимальная производительность [м³/ч]	Уровень шума на 1-й скорости [дБ(А)]
1-я скорость	326	50
2-я скорость	439	57
3-я скорость	549	62
Интенсивный режим	794	71

Производительность/ Энергопотребление

Годовая энергоэффективность (AEChood)	58 кВт/год
Класс энергоэффективности	A
Гидродинамическая эффективность (FDE)	31.9
Класс гидродинамической эффективности	A
Эффективность освещения (LE)	83.6 lux/W
Класс эффективности освещения	A
Жироулавливающая эффективность (GFE)	77.9 %
Класс жироулавливающей эффективности	C
Производительность на минимальной скорости	326 м³/ч
Производительность на максимальной скорости	549 м³/ч
Производительность в интенсивном режиме	794 м³/ч
Акустическое давление на минимальной скорости (SPEmin)	50 дБ(A)
Акустическое давление на максимальной скорости (SPEmax)	62 дБ(A)
Акустическое давление при интенсивном режиме	71 дБ(A)
Коэффициент увеличения времени (F)	0.9
Индекс энергоэффективности	53.1
Измерение скорости потока воздуха с точки зрения лучшей энергоэффективности	430 м³/ч
Измерение давления воздуха с точки зрения лучшей энергоэффективности (Pbep)	457 Pa
Измеренная потребляемая мощность в наилучшей точке эффективности (Wbep)	171 Вт
Номинальная мощность системы освещения	2 Вт
Средняя освещенность варочной поверхности (Emiddle)	184 lux
Максимальный уровень шума	62 дБ(A)

Электрическое подключение

Номинальная мощность	277 Вт
Напряжение	220-240 В
Частота тока	50-60 Гц
Длина электрического кабеля	1000 мм

Также доступны

Другие доступные цвета	Белый, Антрацит, Кремовый, Латунный, Бордо	**Другие доступные цвета**	KC19BSE-KC19OTE-KC19POE-KC19AOE-KC19RWE

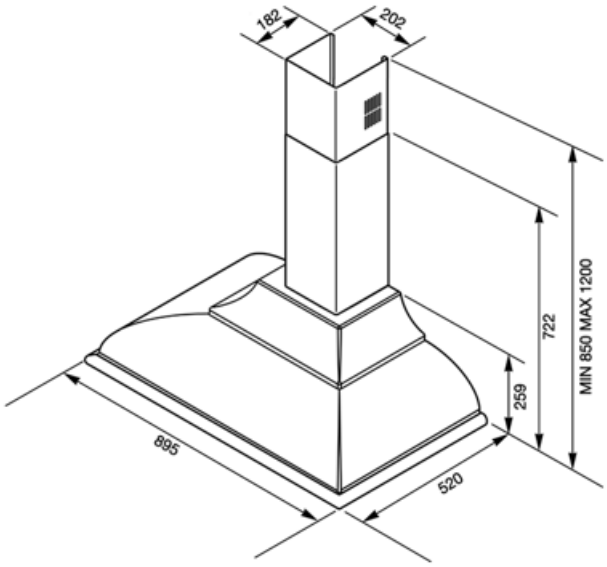

Совместимые Аксессуары

FLT6

Круглый угольный фильтр (комплект 2 штуки)

KITALLFC

Универсальный угольный фильтр Нержавеющая сталь AISI304 Фильтр можно мыть в посудомоечной машине при температуре 50°C (вода и подходящее моющее средство) и сушить в духовке при 180°C в течение 25 минут

KITKCO-2

Комплект логотип и релинги, цвет латунный

KITKCX-2

Комплект логотип и релинги, серебристые

KITLOGOAS

Логотип, цвет состаренное серебро

KITLOGOCR

Логотип, цвет серебристый

KITLOGOOT

Логотип, цвет латунный

Symbols glossary

Energy efficiency class A

Модель имеет фильтры, которые помогают удалять жир из пара, выходящего из посуды во время приготовления.

Подсветка: все кухонные вытяжки оснащены подсветкой для освещения зоны приготовления.

Интенсивный /турбо режим: когда требуется сверхбыстрая экстракция.