KC90PX

Kategoria e produktit	Aspiratori
Lloji i aspiratorit	Aspirator muri dekorues
Dizajn	
Thithja	Nxjerrja
Materiali	Material i lyer
Kodi EAN	8017709150402
Gjerësia e aspiratorit	90 cm
Estetika	Cortina
Ngjyra	Pana
Përfundimi i komponentëve	Inoks
Logo	Applied



Kontrollet

Cilësimi i kontrollit	Çelësa kontrolli	**Çelësa kontrolli**	Cortina
Numri i kontrolleve	2	**Ngjyra e kontrolleve**	Pana

Programi / funksionet

Numri i shpejtësive	3

Veçoritë teknike

Numri i dritave	2	**Numri i filtrave**	3
Lloji i dritës	Halogjen	**Filtra kundër yndyrës**	Inoks
Fuqia e dritës	20 W	**Tubit i ventilimit**	150 mm
Kapaciteti maksimal i daljes së lirë	730 m³/h	**Valvul pa kthim**	Po
Fuqia e motorit	250 W		

	Shkalla e nxjerrjes IEC 61591 [m³/h]	Niveli i zhurmës IEC 60704-2-13 [dBA]
Shpejtësia 1	260	44
Shpejtësia 2	405	55
Shpejtësia 3	700	67

Lidhja elektrike

Vlerësimi i lidhjes elektrike	290 W	**Frekuenca (Hz)**	50 Hz
Rryma		**Gjatësia e kabllos së furnizimit me energji elektrike**	1500 mm
Tensioni	220-240 V	**Tapë**	Jo

Gjithashtu e disponueshme

Alternative colours available	**Available colours**

Aksesorë opsionalë

Filtër karboni	KITFC152	**Tubit i ventilimit**	No
Komandim nga distanca	No	**Komplet me komponentë estetikë**	
Zgjatim për oxhak aspiratori	No		

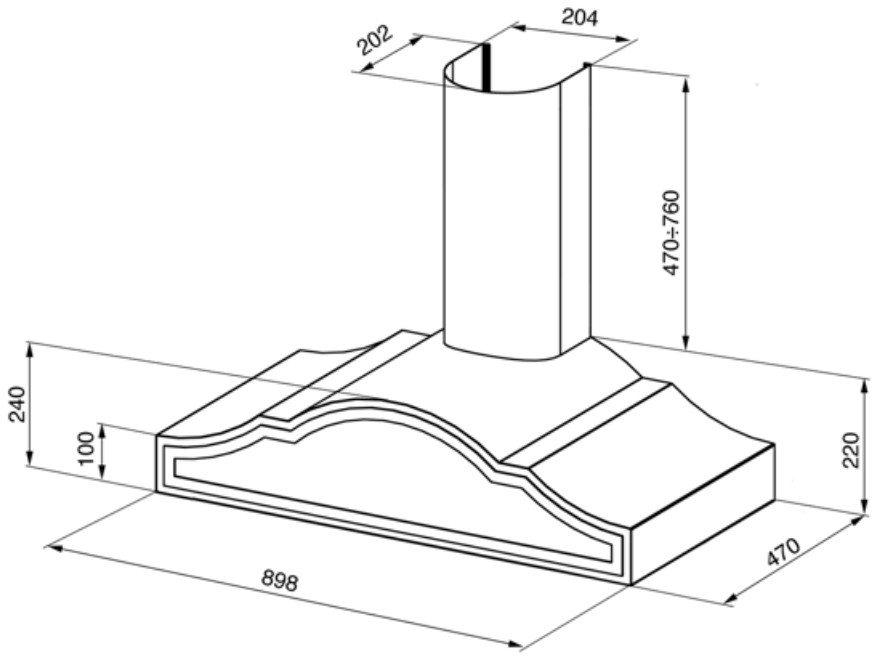

Symbols glossary



KUNDËR YNDYRËS: Ky model ka filtra që ndihmojnë në heqjen e yndyrës për shkak të avullit që del nga tiganët gjatë gatimit.



Dritat: Të gjithë aspiratorët e gatimit kanë drita për të ndriçuar zonën e gatimit ose për të përmirësuar ambientin e kuzhinës.