KCH92X

Сімейство продуктів	Витяжка
Тип вытяжки	Настінний монтаж
Дизайн	Повітряпровід
Режим відведення повітря	Режим відведення повітря
Електронне управління	Так
Матеріал	Нержавіюча сталь
Тип нержавіючої сталі	Матова
Код EAN	8017709310271
Ширина витяжки	90 см
Естетика	Универсальный
Колір	Нержавіюча сталь
Оздоблення	Матова
Колір серіографії	Чорний
Логотип	Серіографія



Управління

Налаштування управління	Електронні кнопки	**Дисплей**	LED-дисплей
Колір світлодіоду	Білий		

Программы/ функции

Кількість швидкостей	3
Інтенсивний режим	

Технічні характеристики

Кількість ламп	2	**Жировловлюючі фільтри**	Алюміній
Тип ламп підсвічування	LED	**Індикатор забруднення вугільного фільтру**	Так
Потужність підсвітки	2 Вт	**Діаметр повітряпроводу**	150 мм
Шкала цветовой температуры света (°K)	3500 K	**Мінімальна відстань від газової варильної поверхні**	650 мм
Максимальна продуктивність	650 м³/ч	**Мінімальна відстань від електричної варильної поверхні**	500 мм
Потужність мотора	250 Вт	**Зворотній клапан**	Так
Кількість фільтрів	3		

	Максимальна продуктивність (IEC 61591) [м³/ч]	Рівень шуму IEC 60704-2-13 [дБ(A)]
1-ша швидкість	245	46
2-га швидкість	375	56
3-тя швидкість	500	64
Інтенсивний режим	600	68

Аксесуари в комплекті



Вугільний фільтр в комплекті	Так

Продуктивність/ Енергоспоживання



Щорічне енергоспоживання (AEChood)	75 кВт/год
Клас енергоефективності (EEC)	B
Гідродинамічна ефективність (FDE)	21.1
Клас ефективності флюїдодинаміки (FDEC)	C
Ефективність освітлення (LE)	76.1 lux/W
Клас ефективності освітлення (LEC)	A
Ефективність фільтрації жиру (GFE)	75.1 %
Клас фільтрації (GFEC)	C
Продуктивність на мінімальній швидкості	245 м³/ч
Продуктивність на максимальній швидкості (Qmax)	500 м³/ч
Продуктивність в інтенсивному режимі (Qboost)	600 м³/ч
Акустичний тиск на мінімальній швидкості	46 дБ(A)
Сила звуку за шкалою A, на максимальній швидкості (SPEmax)	64 дБ(A)
Сила звуку за шкалою A на Інтенсивній швидкості (SPEboost)	68 дБ(A)
Час збільшення коефіцієнта (F)	1.2
Клас енергоефективності	69.6
Вимір швидкості потоку повітря з точки зору кращої енергоефективності	370 м³/ч
Вимірювання тиску повітря з точки зору кращої енергоефективності	335 Pa
Вимір вхідної електричної потужності з точки зору кращої енергоефективності	163 Вт
Нормальна потужність системи освітлення	5 Вт
Середнє освітлення варильної поверхні (Emiddle)	381 lux
Максимальний рівень шуму	64 дБ(A)

Електричне підключення

Номінальна потужність	255 Вт	**Довжина електричного кабелю**	1500 мм
Напруга	220-240 В	**Тип електричної вилки**	Ні
Частота струму (Гц)	50-60 Гц		

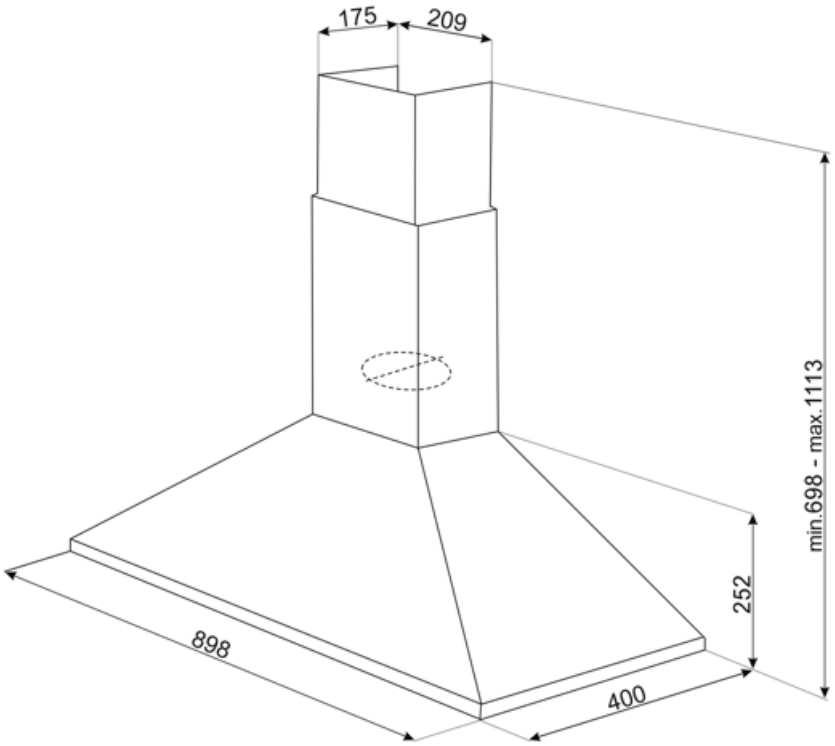

Compatible Accessories



KITFC500

Круглый угольный фильтр (комплект 2 штуки)

Symbols glossary



Модель имеет фильтры, которые помогают удалять жир из пара, выходящего из посуды во время приготовления.



Угольные фильтры: удаление воздуха через угольные фильтры или непосредственно наружу значительно снижает резкие запахи от готовки.



Цифровой дисплей: для отображения выбранных программ, функций и опций, а также времени до конца цикла.



Предупреждающая подсветка: предупреждает о необходимости замены фильтров.



Подсветка: все кухонные вытяжки оснащены подсветкой для освещения зоны приготовления.



Интенсивный /турбо режим: когда требуется сверхбыстрая экстракция.

